КАТАЛОГ ПРОДУКЦИИ

Кованая стальная арматура

ПРОМЫШЛЕННАЯ АРМАТУРА

Конструкция · технические данные · подбор

SHANGHAI IKUSE

Содержание

Обзор серии 4
Кованые задвижки 4
Кованые запорные клапаны 5
Кованые обратные клапаны 5
Криогенное исполнение 6
Сильфонное уплотнение 6
Фильтры Y 7
Кованые шаровые краны 7
Стандарты и рабочие пределы 8
Задвижка · кованая сталь, болтовая крышка 8
Задвижка · кованая сталь, серия GB 14
Задвижка · кованая сталь, сварная крышка 21
Задвижка · кованая сталь, металлическое кольцо 25
Задвижка · кованая сталь, самоуплотняющаяся крышка 28
Задвижка · кованая сталь, болтовая крышка, фланцевое / сварное исполнение 34
Задвижка · кованая сталь, сварная крышка, фланцевое / сварное исполнение 36
Задвижка · кованая сталь, вакуум 37
Задвижка · кованая сталь 38
Задвижка · кованая сталь, хомутовое присоединение 40
Запорный клапан · кованая сталь, болтовая крышка 41
Запорный клапан · кованая сталь, болтовая крышка, Y-образное исполнение 45
Запорный клапан · кованая сталь, серия GB 50
Запорный клапан · кованая сталь, сварная крышка 56
Запорный клапан · кованая сталь, металлическое кольцо 59
Запорный клапан · кованая сталь, самоуплотняющаяся крышка 63
Запорный клапан · кованая сталь, болтовая крышка, фланцевое / сварное исполнение 70
Запорный клапан · кованая сталь, металлическое кольцо, фланцевое / сварное исполнение 71

Содержание

Запорный клапан · кованая сталь, сварная крышка, Y-образное исполнение 72
Запорный клапан · кованая сталь, самоуплотняющаяся крышка, Y-образное исполнение 74
Запорный клапан · кованая сталь, Y-образное исполнение, электропривод 75
Запорный клапан · кованая сталь, электропривод 76
Запорный клапан · кованая сталь, пневмопривод 77
Обратный клапан · кованая сталь, серия GB 78
Обратный клапан · кованая сталь, болтовая крышка 83
Обратный клапан · кованая сталь, сварная крышка 90
Обратный клапан · кованая сталь, металлическое кольцо 95
Обратный клапан · кованая сталь, самоуплотняющаяся крышка 99
Обратный клапан · кованая сталь, болтовая крышка, Y-образное исполнение 101
Обратный клапан · кованая сталь, сварная крышка, Y-образное исполнение 105
Обратный клапан · кованая сталь, самоуплотняющаяся крышка, Y-образное исполнение 107
Обратный клапан · кованая сталь, подъёмное исполнение, фланцевое / сварное исполнение 110
Обратный клапан · кованая сталь, поворотное исполнение, фланцевое / сварное исполнение 111
Обратный клапан · кованая сталь, металлическое кольцо, фланцевое / сварное исполнение 113
Обратный клапан · кованая сталь, самоуплотняющаяся крышка, фланцевое / сварное исполн… 116
Задвижка · кованая сталь, криогенное исполнение 117
Задвижка · кованая сталь, криогенное исполнение, фланцевое / сварное исполнение 122
Запорный клапан · кованая сталь, криогенное исполнение 128
Запорный клапан · кованая сталь, криогенное исполнение, фланцевое / сварное исполнение 133
Контакты 140

Обзор серии

Серия включает задвижки, запорные и обратные клапаны, криогенные исполнения, сильфонную арматуру, фильтры Y и двух- и трёхсоставные шаровые краны. Материалы, присоединения и давление выбирают по таблице исполнения.

Предусмотрены болтовая, приварная и самоуплотняющаяся крышки; внутренняя резьба, сварка враструб, встык и фланцы. Размеры разных исполнений не взаимозаменяемы.

Кованые задвижки

Для отсечения потока. Представлены резьбовые и раструбные, самоуплотняющиеся, цельнофланцевые исполнения, а также вакуумные, дренажные, двухтрубные и хомутовые конструкции.

Выдвижной шпиндель, полный или уменьшенный проход и материал седла уточняют по модели. Проверяют высоту в открытом положении и место для маховика.

Кованые запорные клапаны

Прямые и Y-образные клапаны, исполнения с самоуплотняющейся крышкой, фланцами и сваркой встык. Возможны маховик, пневматический или электрический привод.

Согласуют направление потока, допустимый перепад, ход штока и усилие привода. Размеры приведены отдельно для разных крышек и присоединений.

Кованые обратные клапаны

Представлены подъёмные, поворотные и Y-образные конструкции, самоуплотняющаяся крышка, фланцы и сварка встык. Срабатывание определяется перепадом давления среды.

Монтажное положение, минимальный перепад открытия и характер закрытия уточняют для трубопровода.

Криогенное исполнение

Удлинённая крышка криогенных задвижек и клапанов удаляет сальник от зоны холодной среды. Высоту удлинения, материал и минимальную расчётную температуру согласуют для модели.

Полный и уменьшенный проход и классы давления приведены раздельно. Длину удлинения нельзя выбирать только по номинальному диаметру.

Сильфонное уплотнение

Задвижки и короткие либо удлинённые клапаны используют металлический сильфон для герметизации штока; сальник служит дополнительным уплотнением. Ресурс циклов и совместимость со средой согласуют при поставке.

Не превышают допустимые ход, давление, температуру и перепад на сильфоне. Высоты конструкций различаются: используют соответствующий чертёж.

Фильтры Y

Фильтр задерживает твёрдые частицы. Материал и тонкость фильтрации выбирают по среде и допустимой потере давления; оставляют место для снятия крышки и сетки.

Перед обслуживанием изолируют участок, сбрасывают давление и дренируют. Таблицу выбирают для заказанного типа присоединения.

Кованые шаровые краны

Двух- и трёхсоставные краны показаны со штоком, защищённым от выброса, антистатической и противопожарной конструкцией. Схема конструкции не подтверждает наличие сертификата испытаний.

При выборе арматуры учитывают пропускную способность и исполнение прохода. Для выбора привода также учитывают среду, перепад, температуру и частоту циклов.

Стандарты и рабочие пределы

Применимые стандарты, их редакции и рабочие пределы определяются документацией проекта.

Задвижка · кованая сталь, болтовая крышка

конструкция 1

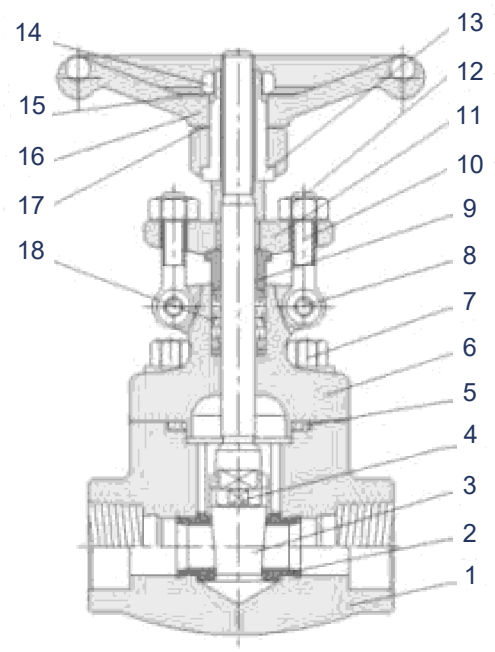

Задвижка · кованая сталь, болтовая крышка · конструкция 2

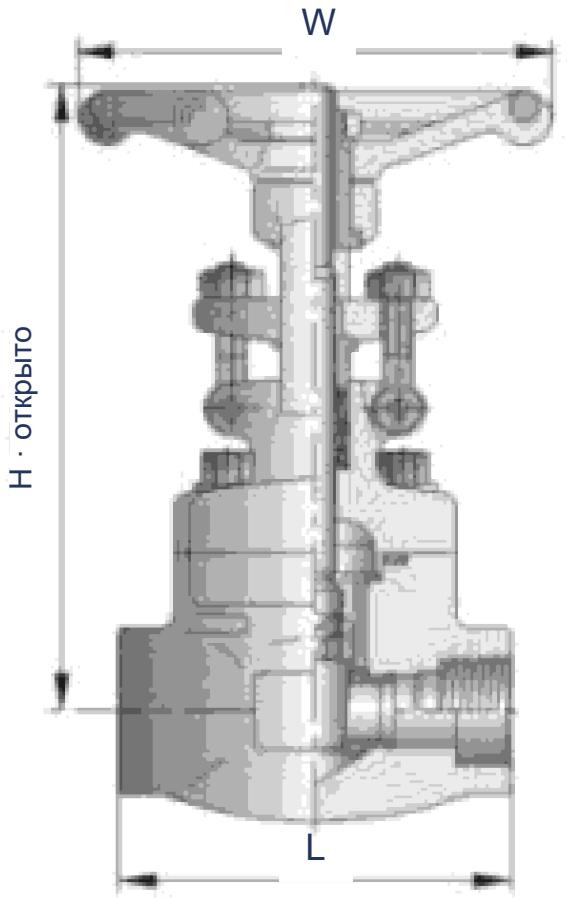

Задвижка · кованая сталь, болтовая крышка · конструкция 3

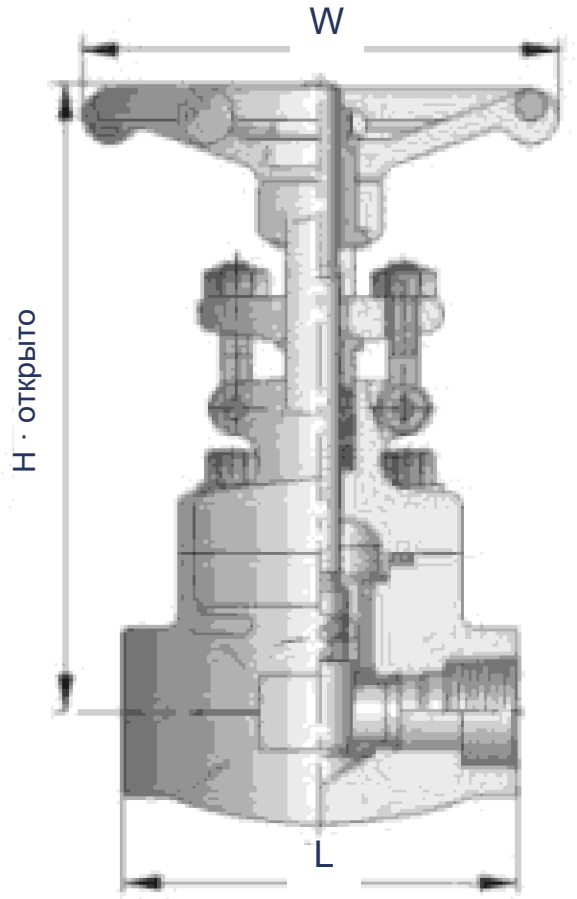

Задвижка · кованая сталь, болтовая крышка · Материалы деталей · 1

№	Деталь	A105/F6a	A105/F6aHFS	F11/F6aHF
1	Корпус	A105	A105	F11
2	Седло	410	410HF	410HF
3	Клин	F6a	F6a	F6aHF
4	Шток	410	410	410
5	Прокладка	304+ гибкий графит	304+ гибкий графит	304+ гибкий графит
6	Крышка	A105	A105	F11
7	Болт	B7	B7	B16

Задвижка · кованая сталь, болтовая крышка · Материалы деталей · 1 · продолжение

№	Деталь	A105/F6a	A105/F6aHFS	F11/F6aHF
8	Штифт	410	410	410
9	Сальниковая втулка	410	410	410
10	Откидной болт сальника	B7	B7	B16
11	Фланец сальника	A105	A105	F11
12	Шестигранная гайка	2H	2H	2H
13	Гайка штока	410	410	410
14	Контргайка	35	35	35
15	Табличка	AL	AL	AL
16	Маховик	A197	A197	A197
17	Антифрикционная шайба	410	410	410
18	Набивка	Графит	Графит	Графит

Задвижка · кованая сталь, болтовая крышка · Материалы деталей · 2

№	Деталь	F304(L)/304(L)	F316(L)/316(L)	F51/F51
1	Корпус	F304(L)	F316(L)	F51
2	Седло	304(L)	316(L)	F51
3	Клин	F304(L)	F316(L)	F51
4	Шток	304(L)	316(L)	F51
5	Прокладка	304+ гибкий графит	304+ гибкий графит	304+ гибкий графит
6	Крышка	F304(L)	F316(L)	F51
7	Болт	B8(M)	B8(M)	B8(M)
8	Штифт	304	304	304
9	Сальниковая втулка	304	316	F51
10	Откидной болт сальника	B8(M)	B8(M)	B8(M)
11	Фланец сальника	F304	F304	F304

Задвижка · кованая сталь, болтовая крышка · Материалы деталей · 2 · продолжение

№	Деталь	F304(L)/304(L)	F316(L)/316(L)	F51/F51
12	Шестигранная гайка	8(M)	8(M)	8(M)
13	Гайка штока	410	410	410
14	Контргайка	35	35	35
15	Табличка	AL	AL	AL
16	Маховик	A197	A197	A197
17	Антифрикционная шайба	410	410	410
18	Набивка	Графит	Графит	Графит

Задвижка · кованая сталь, болтовая крышка · Габариты и основные размеры · Class 800

NPS Редуцированный проход	NPS Полный проход	L	W	H Открыто	d	кг
—	1/4	79	100	161	8	2.3
1/2	3/8	79	100	161	10.5	2.22
3/4	1/2	92	100	163	13.5	2.39
1	3/4	111	125	196	18	4.24
1¼	1	120	160	223	24	5.7
1½	1¼	120	160	251	29	7.05
2	1½	140	180	290	36.5	10.9
2½	2	178	200	333	45	16.8
3	—	—	—	—	—	—

Задвижка · кованая сталь, болтовая крышка · Габариты и основные размеры · Class 900–1500

NPS Редуцированный проход	NPS Полный проход	L	W	H Открыто	d	кг
—	1/4	92	100	191	8	2.4
1/2	3/8	111	125	191	10.5	4.4
3/4	1/2	111	125	192	13.5	4.3
1	3/4	120	160	219	18	6
1¼	1	120	160	243	24	7.2
1½	1¼	140	180	296	29	11.4
2	1½	178	200	316	36.5	16
2½	2	180	220	370	45	23
3	2½	—	—	—	—	—

Задвижка · кованая сталь, серия GB

Конструкция и размерные базы

Параметр выбора	Необходимые сведения
Среда	Название, состав и коррозионная активность
Условия работы	Температура, давление и перепад давления
Размер	Номинальный размер и требования к проходу
Присоединения	Тип, стандарт и ответное присоединение
Материалы	Корпус, внутренние детали, набивка и уплотнения
Управление	Способ управления и монтажное пространство

Резьбовое / SW · PN25 / 40 / 64 / 100 / 160

DN	L1	D5	D6	L2	L3	T (Rc)
15	92	22.5	40	10	13.2	1/2
20	111	28.5	49	11	14.5	3/4
25	120	34.5	58	12	16.3	1
32	120	43	65	14	19.1	1¼
40	140	49	78	15	19.1	1½
50	178	61.2	82	16	23.4	2

Резьбовое / SW · PN25 / 40 / 64 / 100 / 160

DN	W	H1 Закрыто	H2 Открыто	кг
15	100	149	166	2.2
20	125	171	190	4.32
25	160	195	219	5.9
32	160	212	246	6.9
40	180	240	283	11.1
50	200	276	329	15.2

Задвижка · кованая сталь, серия GB · Резьбовое / SW · PN250 / 320 / 420

DN	L1	D5	D6	L2	L3	T (Rc)
15	111	22.5	40	10	13.2	1/2
20	111	28.5	49	11	14.5	3/4
25	120	34.5	58	12	16.3	1
32	120	43	65	14	19.1	1¼
40	140	49	78	15	19.1	1½
50	178	61.2	82	16	23.4	2

Задвижка · кованая сталь, серия GB · Резьбовое / SW · PN250 / 320 / 420

DN	W	H1 Закрыто	H2 Открыто	кг
15	125	182	200	2.5
20	125	181	200	4.7
25	160	204	228	6.2
32	160	220	255	7.1
40	180	246	290	11.5
50	200	289	316	15.8

Задвижка · кованая сталь, серия GB · Фланцы · 2.5 МПа

Размер	L4	D1	D2	D3	b	φ
15	130	95	65	45	16	14
20	150	105	75	55	16	14
25	160	115	85	65	16	14
32	180	135	100	78	18	18
40	200	145	110	85	18	18
50	250	160	125	100	20	18

Задвижка · кованая сталь, серия GB · Фланцы · 2.5 МПа

Размер	f2	D7	D4	f1	n
15	—	—	17	2	4
20	—	—	22	2	4
25	—	—	27	2	4
32	—	—	34	2	4
40	—	—	42	3	4
50	—	—	51	3	4

Задвижка · кованая сталь, серия GB · Фланцы · 4 МПа

Размер	L4	D1	D2	D3	b	φ
15	130	95	65	45	16	14
20	150	105	75	55	16	14
25	160	115	85	65	16	14
32	180	135	100	78	18	18
40	200	145	110	85	18	18
50	250	160	125	100	20	18

Задвижка · кованая сталь, серия GB · Фланцы · 4 МПа

Размер	f2	D7	D4	f1	n
15	4	40	17	2	4
20	4	51	22	2	4
25	4	58	27	2	4
32	4	66	34	2	4
40	4	76	42	3	4
50	4	88	51	3	4

Задвижка · кованая сталь, серия GB · Фланцы · 6.4 МПа

Размер	L4	D1	D2	D3	b	φ
15	170	105	75	55	18	14
20	190	125	90	68	20	18
25	210	135	100	78	22	18
32	230	150	110	82	24	23
40	240	165	125	95	24	23
50	250	175	135	105	26	23

Задвижка · кованая сталь, серия GB · Фланцы · 6.4 МПа

Размер	f2	D7	D4	f1	n
15	4	51	17	2	4
20	4	51	22	2	4
25	4	58	27	2	4
32	4	66	34	2	4
40	4	76	42	3	4
50	4	88	51	3	4

Задвижка · кованая сталь, серия GB · Фланцы · 10 МПа

Размер	L4	D1	D2	D3	b	φ
15	170	105	75	55	20	14
20	190	125	90	68	22	18
25	210	135	100	78	24	18
32	230	150	110	82	24	23
40	240	165	125	95	26	23
50	250	195	145	112	28	25

Задвижка · кованая сталь, серия GB · Фланцы · 10 МПа

Размер	f2	D7	D4	f1	n
15	4	40	17	2	4
20	4	51	22	2	4
25	4	58	27	2	4
32	4	66	34	2	4
40	4	76	42	3	4
50	4	88	51	3	4

Задвижка · кованая сталь, серия GB · Фланцы · 16 МПа

Размер	L4	D1	D2	D3	b	φ
15	170	110	75	52	24	18
20	190	130	90	62	26	23
25	210	140	100	72	28	23
32	230	165	115	85	30	25
40	240	175	125	92	32	27
50	300	215	165	132	36	28

Задвижка · кованая сталь, серия GB · Фланцы · 16 МПа

Размер	f2	D7	D4	f1	n
15	4	40	17	2	4
20	4	51	22	2	4
25	4	58	27	2	4
32	4	66	34	2	4
40	4	76	42	3	4
50	8	88	51	3	4

Задвижка · кованая сталь, серия GB · Фланцы · 25 МПа

Размер	D1	D2	D3	b	φ	L4
15	130	90	45	28	18	170
20	135	95	55	28	18	190
25	150	105	65	28	22	210
32	165	120	78	32	22	230
40	185	135	85	34	26	260
50	200	150	100	38	26	300

Задвижка · кованая сталь, серия GB · Фланцы · 25 МПа

Размер	D4	f1	n	f2	D7
15	17	2	4	4.5	40
20	22	2	4	4.5	51
25	27	2	4	4.5	58
32	34	2	4	4.5	66
40	42	3	4	4.5	76
50	51	3	4	4.5	88

Задвижка · кованая сталь, серия GB · Фланцы · 32 МПа

Размер	D1	D2	D3	b	φ	L4
15	130	90	45	26	18	170
20	145	100	55	30	22	190
25	160	115	65	34	22	210
32	175	130	78	36	26	230
40	195	145	85	38	26	260
50	210	160	100	42	26	300

Задвижка · кованая сталь, серия GB · Фланцы · 32 МПа

Размер	D4	f1	n	f2	D7
15	17	2	4	4.5	40
20	22	2	4	4.5	51
25	27	2	4	4.5	58
32	34	2	4	4.5	66
40	42	3	4	4.5	76
50	51	3	4	4.5	88

Задвижка · кованая сталь, серия GB · Фланцы · 42 МПа

Размер	D1	D2	D3	b	φ	L4
15	145	100	55	30	22	170
20	160	115	68	34	22	190
25	180	130	78	38	26	210
32	200	145	82	43	26	230
40	220	165	95	48	30	260
50	235	180	105	52	30	300

Задвижка · кованая сталь, серия GB · Фланцы · 42 МПа

Размер	D4	f1	n	f2	D7
15	17	2	4	4.5	40
20	22	2	4	4.5	51
25	27	2	4	4.5	58
32	34	2	4	4.5	66
40	42	3	4	4.5	76
50	51	3	4	4.5	88

Задвижка · кованая сталь, сварная крышка

конструкция 1

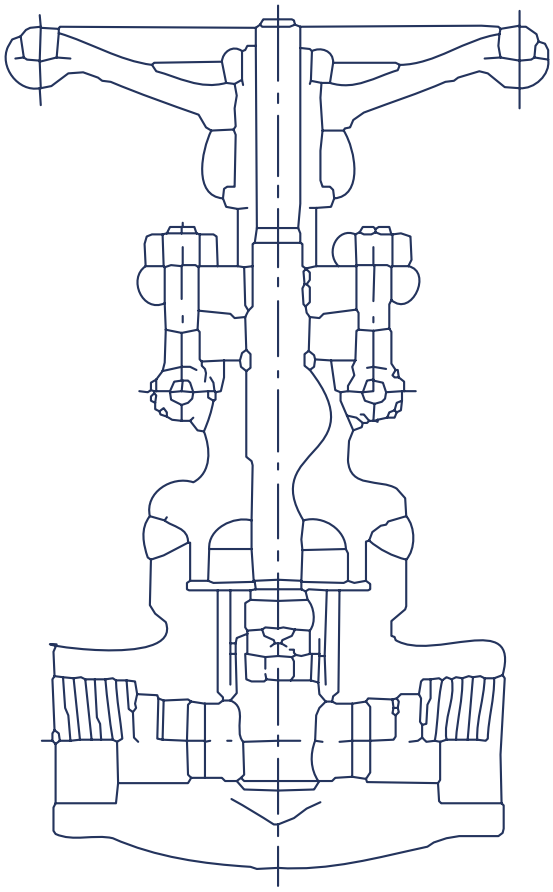

Задвижка · кованая сталь, сварная крышка · конструкция 2

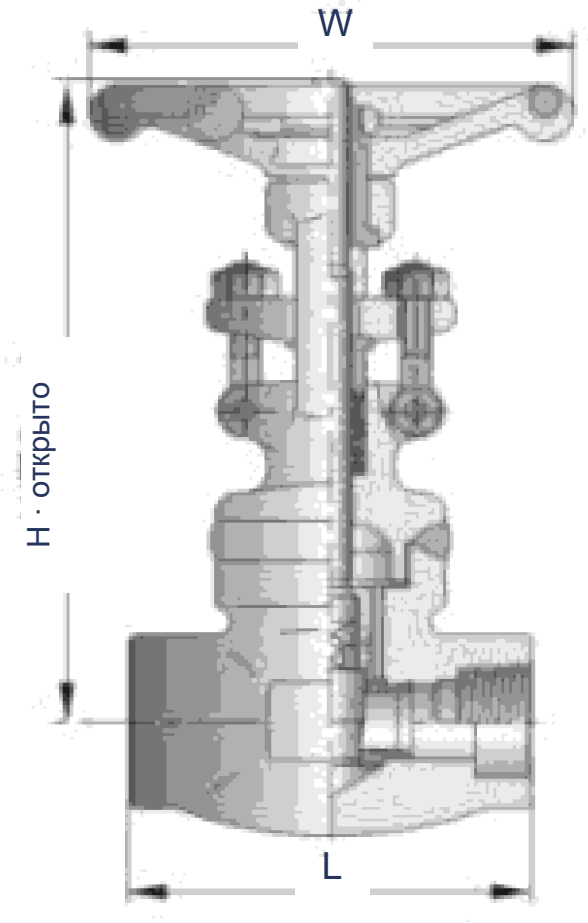

Задвижка · кованая сталь, сварная крышка · конструкция 3

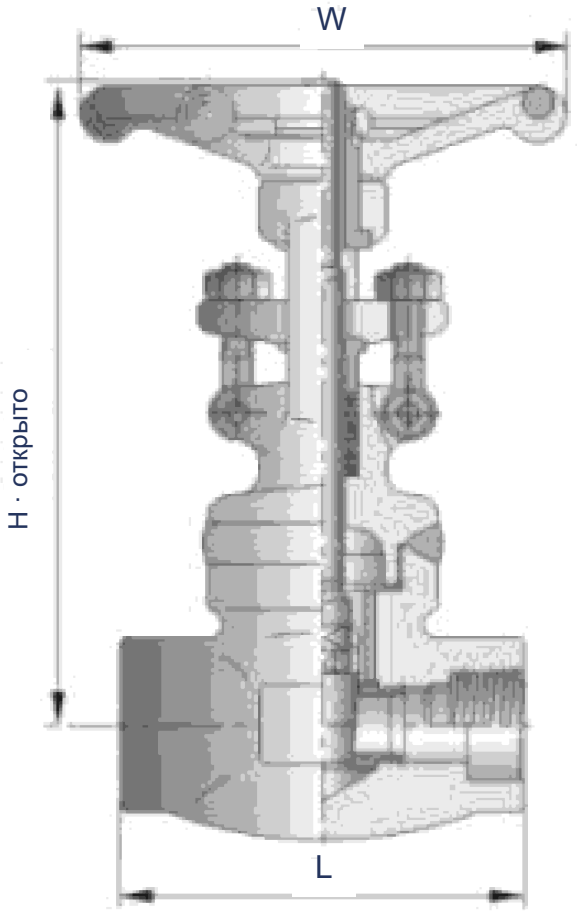

Задвижка · кованая сталь, сварная крышка · Нормативные документы

Параметр выбора	Необходимые сведения
Среда	Название, состав и коррозионная активность
Условия работы	Температура, давление и перепад давления
Размер	Номинальный размер и требования к проходу
Присоединения	Тип, стандарт и ответное присоединение
Материалы	Корпус, внутренние детали, набивка и уплотнения
Управление	Способ управления и монтажное пространство

Задвижка · кованая сталь, сварная крышка · Основные размеры · Class 800

Размер	NPS Полный проход	L	W	H	d	кг
—	1/4	79	100	161	8	1.9
1/2	3/8	79	100	161	10.5	1.9
3/4	1/2	92	100	163	13.5	2.1
1	3/4	111	125	196	18	3.2
1¼	1	120	160	223	24	5.2
1½	1¼	120	160	251	29	6.9
2	1½	140	180	290	36.5	10.4
2½	2	178	200	333	45	15.8
3	—	—	—	—	—	—

Задвижка · кованая сталь, сварная крышка · Основные размеры · Class 900–1500

Размер	NPS Полный проход	L	W	H	d	кг
—	1/4	92	100	171	8	2.3
1/2	3/8	111	125	207	10.5	4
3/4	1/2	111	125	207	13.5	4
1	3/4	120	160	240	18	4.8
1¼	1	120	160	258	24	7.1
1½	1¼	140	160	330	29	11
2	1½	178	200	355	36.5	16
2½	2	180	220	370	45	22.8
3	2½	216	280	435	51	32.8

Задвижка · кованая сталь, металлическое кольцо

конструкция 1

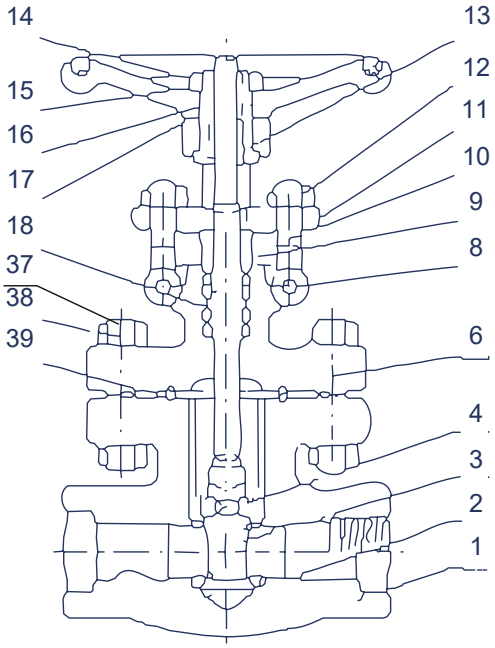

Нормативные документы

Параметр выбора	Необходимые сведения
Среда	Название, состав и коррозионная активность
Условия работы	Температура, давление и перепад давления
Размер	Номинальный размер и требования к проходу
Присоединения	Тип, стандарт и ответное присоединение
Материалы	Корпус, внутренние детали, набивка и уплотнения
Управление	Способ управления и монтажное пространство

Задвижка · кованая сталь, металлическое кольцо · Материалы деталей

№	Деталь	A105/F6a	A105/F6aHFS	LF2/304	F11/F6aHF
1	Корпус	A105	A105	LF2	F11
2	Седло	410	410HF	304	410HF
3	Клин	F6a	F6a	F304	F6aHF
4	Шток	410	410	304	410
6	Крышка	A105	A105	LF2	F11
8	Штифт	410	410	410	410
9	Сальниковая втулка	410	410	304	410
10	Откидной болт сальника	B7	B7	L7	B16
11	Фланец сальника	A105	A105	LF2	F11
12	Шестигранная гайка	2H	2H	2H	2H

Задвижка · кованая сталь, металлическое кольцо · Материалы деталей

№	Деталь	A105/F6a	A105/F6aHFS	LF2/304	F11/F6aHF
13	Гайка штока	410	410	410	410
14	Контргайка	35	35	35	35
15	Табличка	AL	AL	AL	AL
16	Маховик	A197	A197	A197	A197
17	Антифрикционная шайба	410	410	410	410
18	Набивка	Графит	Графит	Графит	Графит
37	Шпилька	B7	B7	L7	L7
38	Гайка	2H	2H	8	8
39	Металлическое кольцо	304	304	304	304

Задвижка · кованая сталь, металлическое кольцо · Материалы деталей

№	Деталь	F304(L)/304(L)	F316(L)/316(L)	F51/F51
1	Корпус	F304(L)	F316(L)	F51
2	Седло	304(L)	316(L)	F51
3	Клин	F304(L)	F316(L)	F51
4	Шток	304(L)	316(L)	F51
6	Крышка	F304(L)	F316(L)	F51
8	Штифт	304	304	304
9	Сальниковая втулка	304	316	F51
10	Откидной болт сальника	B8(M)	B8(M)	B8(M)
11	Фланец сальника	F304	F304	F304
12	Шестигранная гайка	8(M)	8(M)	8(M)

Задвижка · кованая сталь, металлическое кольцо · Материалы деталей

№	Деталь	F304(L)/304(L)	F316(L)/316(L)	F51/F51
13	Гайка штока	410	410	410
14	Контргайка	35	35	35
15	Табличка	AL	AL	AL
16	Маховик	A197	A197	A197
17	Антифрикционная шайба	410	410	410
18	Набивка	Графит	Графит	Графит
37	Шпилька	B8(M)	B8(M)	B8(M)
38	Гайка	8(M)	8(M)	8(M)
39	Металлическое кольцо	304(L)	316(L)	F51

Задвижка · кованая сталь, металлическое кольцо · Давление и температура для углеродистой стали

Class	Давление при 100°F
150	285 psi
300	740 psi
600	1480 psi
800	1975 psi
1500	3705 psi

Задвижка · кованая сталь, самоуплотняющаяся крышка

конструкция 1

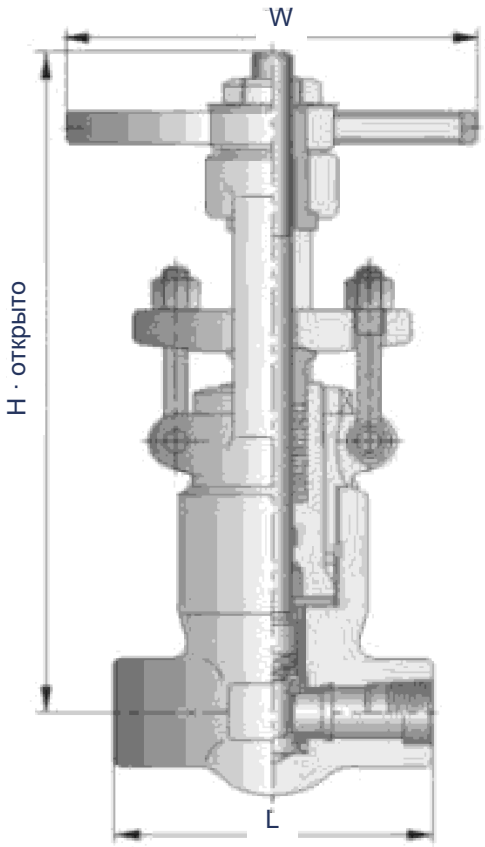

Задвижка · кованая сталь, самоуплотняющаяся крышка · конструкция 2

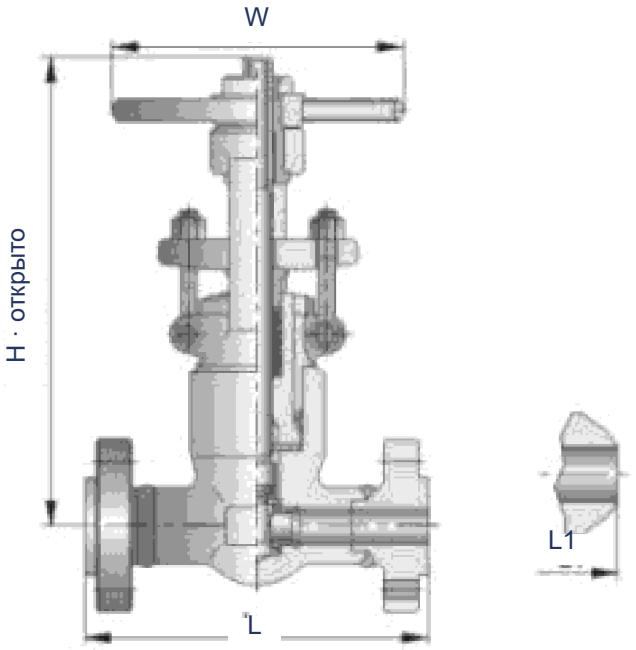

Задвижка · кованая сталь, самоуплотняющаяся крышка · Нормативные документы

Параметр выбора	Необходимые сведения
Среда	Название, состав и коррозионная активность
Условия работы	Температура, давление и перепад давления
Размер	Номинальный размер и требования к проходу
Присоединения	Тип, стандарт и ответное присоединение
Материалы	Корпус, внутренние детали, набивка и уплотнения
Управление	Способ управления и монтажное пространство

Задвижка · кованая сталь, самоуплотняющаяся крышка · Материалы деталей

№	Деталь	A105/F6a	A105/F6aHFS	LF2/304	F11/F6aHF
1	Корпус	A105	A105	LF2	F11
2	Седло	410	410HF	304	410HF

Задвижка · кованая сталь, самоуплотняющаяся крышка · Материалы деталей · продолжение

№	Деталь	A105/F6a	A105/F6aHFS	LF2/304	F11/F6aHF
3	Клин	F6a	F6a	F304	F6aHF
4	Шток	410	410	304	410
6	Крышка	A105	A105	LF2	F11
8	Штифт	410	410	410	410
9	Сальниковая втулка	410	410	304	410
10	Откидной болт сальника	B7	B7	L7	B16
11	Фланец сальника	A105	A105	LF2	F11
12	Шестигранная гайка	2H	2H	2H	2H

Задвижка · кованая сталь, самоуплотняющаяся крышка · Материалы деталей

№	Деталь	A105/F6a	A105/F6aHFS	LF2/304	F11/F6aHF
13	Гайка штока	410	410	410	410
14	Контргайка	35	35	35	35
15	Табличка	AL	AL	AL	AL
16	Маховик	A197	A197	A197	A197
17	Антифрикционная шайба	410	410	410	410
18	Набивка	Графит	Графит	Графит	Графит
23	Уплотнительная прокладка	420	420	304	304
24	Кольцо самоуплотнения	304	304	304	304
25	Седло самоуплотнения	420	420	304	304
26	Опорная шайба гайки	410	410	410	410

Задвижка · кованая сталь, самоуплотняющаяся крышка · Материалы деталей

№	Деталь	A105/F6a	A105/F6aHFS	LF2/304	F11/F6aHF
27	Гайка сальника	Углеродистая сталь	Углеродистая сталь	Углеродистая сталь	Углеродистая сталь

Задвижка · кованая сталь, самоуплотняющаяся крышка · Материалы деталей

№	Деталь	F304(L)/304(L)	F316(L)/316(L)
1	Корпус	F304(L)	F316(L)
2	Седло	304(L)	316(L)
3	Клин	F304(L)	F316(L)
4	Шток	304(L)	316(L)
6	Крышка	F304(L)	F316(L)
8	Штифт	304	304
9	Сальниковая втулка	304	316
10	Откидной болт сальника	B8(M)	B8(M)
11	Фланец сальника	F304	F304
12	Шестигранная гайка	8(M)	8(M)

Задвижка · кованая сталь, самоуплотняющаяся крышка · Материалы деталей

№	Деталь	F304(L)/304(L)	F316(L)/316(L)
13	Гайка штока	410	410
14	Контргайка	35	35
15	Табличка	AL	AL
16	Маховик	A197	A197
17	Антифрикционная шайба	410	410
18	Набивка	Графит	Графит
23	Уплотнительная прокладка	304(L)	316(L)

Задвижка · кованая сталь, самоуплотняющаяся крышка · Материалы деталей · продолжение

№	Деталь	F304(L)/304(L)	F316(L)/316(L)
24	Кольцо самоуплотнения	304	316
25	Седло самоуплотнения	304(L)	316(L)
26	Опорная шайба гайки	410	410

Задвижка · кованая сталь, самоуплотняющаяся крышка · Материалы деталей

№	Деталь	F304(L)/304(L)	F316(L)/316(L)
27	Гайка сальника	Нержавеющая сталь	Нержавеющая сталь

Задвижка · кованая сталь, самоуплотняющаяся крышка · Давление и температура для углеродистой стали

Class	Давление при 100°F
1500	3705 psi
2500	6170 psi

Задвижка · кованая сталь, самоуплотняющаяся крышка · Основные размеры · Class 900–1500

Размер	L	W	H	d	кг
3/8	140	200	318	14	11.5
1/2	140	200	318	14	11.5
3/4	140	200	318	14	10.8
1	140	200	322	19	10.5
1¼	178	280	467	25	19.6
1½	178	280	468	30	21.0
2	216	300	540	36.5	55.4

Задвижка · кованая сталь, самоуплотняющаяся крышка · Основные размеры · Class 2500

Размер	L	W	H	d	кг
3/8	186	200	325	14	12.3
1/2	186	200	325	14	12.3
3/4	186	200	325	14	11.6
1	186	200	327	19	10.8
1¼	232	280	467	25	26.0
1½	232	280	468	30	28.4
2	279	300	540	36.5	60.0

Задвижка · кованая сталь, самоуплотняющаяся крышка · Основные размеры · Class 2500

Размер	L RF / L1 BW	L RTJ	W	H	d	кг
1/4	—	—	—	—	—	—
3/8	—	—	—	—	—	—
1/2	264	264	200	325	13.5	4.6
3/4	273	273	200	325	13.5	6.8
1	308	308	200	327	19	7.6
1¼	—	—	—	—	—	—
1½	384	387	280	478	30	15
2	451	454	300	540	36.5	21.9

Задвижка · кованая сталь, болтовая крышка, фланцевое / сварное исполнение

Габариты и размеры · Class 150

Параметр выбора	Необходимые сведения
Среда	Название, состав и коррозионная активность
Условия работы	Температура, давление и перепад давления
Размер	Номинальный размер и требования к проходу
Присоединения	Тип, стандарт и ответное присоединение
Материалы	Корпус, внутренние детали, набивка и уплотнения
Управление	Способ управления и монтажное пространство

Основные размеры · Class 150

Размер	L RF / L1 BW	W	H	d	RF кг	BW кг
1/4	—	—	—	—	—	—
3/8	—	—	—	—	—	—
1/2	108	100	176	10	3.4	2.8
3/4	117	100	184	13.5	3.98	3.3
1	127	125	217	18	6.12	5.4
1¼	140	160	226	24	7.2	7.4
1½	165	160	250	29	10.4	8.2
2	178	180	290	36.5	15.5	12.5
2½	190	200	357	45	24.5	20

Основные размеры · Class 300

Размер	L RF / L1 BW	W	H	d	RF кг	BW кг
1/4	—	—	—	—	—	—
3/8	—	—	—	—	—	—
1/2	140	100	161	10	3.77	5.3

Задвижка · кованая сталь, болтовая крышка, фланцевое / сварное исполнение · Основные размеры · Class 300 · продолжение

Размер	L RF / L1 BW	W	H	d	RF кг	BW кг
3/4	152	100	163	13.5	7.89	4.4
1	165	125	196	18	7.23	6.8
1¼	178	160	226	24	9.6	8.1
1½	190	160	250	29	12.64	9.2
2	216	180	290	36.5	18	15.4
2½	241	200	357	45	26.2	22

Задвижка · кованая сталь, болтовая крышка, фланцевое / сварное исполнение · Основные размеры · Class 600

Размер	L RF / L1 BW	W	H	d	RF кг	BW кг
1/4	—	—	—	—	—	—
3/8	—	—	—	—	—	—
1/2	165	100	161	10	4.2	4.5
3/4	190	100	163	13.5	5.8	5.1
1	216	125	196	18	8.8	8.2
1¼	229	160	226	24	12.1	10.2
1½	241	160	250	29	15.6	12.4
2	292	180	290	36.5	19.5	20.1
2½	330	200	357	45	32	28

Задвижка · кованая сталь, сварная крышка, фланцевое / сварное исполнение

Габариты и размеры · Class 900–1500

Параметр выбора	Необходимые сведения
Среда	Название, состав и коррозионная активность
Условия работы	Температура, давление и перепад давления
Размер	Номинальный размер и требования к проходу
Присоединения	Тип, стандарт и ответное присоединение
Материалы	Корпус, внутренние детали, набивка и уплотнения
Управление	Способ управления и монтажное пространство

Основные размеры · Class 900–1500

Размер	L RF / L1 BW	L RTJ	W	H	d	кг
1/4	—	—	—	—	—	—
3/8	—	—	—	—	—	—
1/2	216	216	125	191	13.5	7.2
3/4	229	229	125	192	18	11.5
1	254	254	160	219	24	15.6
1¼	279	279	180	257	29	16.2
1½	305	305	200	296	36.5	22.6
2	368	371	220	316	45	28.2
2½	419	421	280	382	52	37.6

Задвижка · кованая сталь, вакуум

конструкция 1

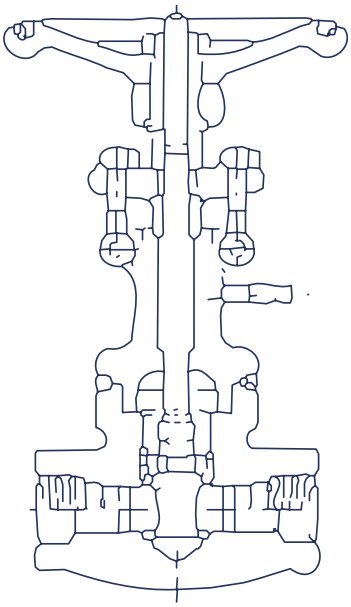

Конструкция & Материалы

Параметр выбора	Необходимые сведения
Среда	Название, состав и коррозионная активность
Условия работы	Температура, давление и перепад давления
Размер	Номинальный размер и требования к проходу
Присоединения	Тип, стандарт и ответное присоединение
Материалы	Корпус, внутренние детали, набивка и уплотнения
Управление	Способ управления и монтажное пространство

Задвижка · кованая сталь

конструкция 1

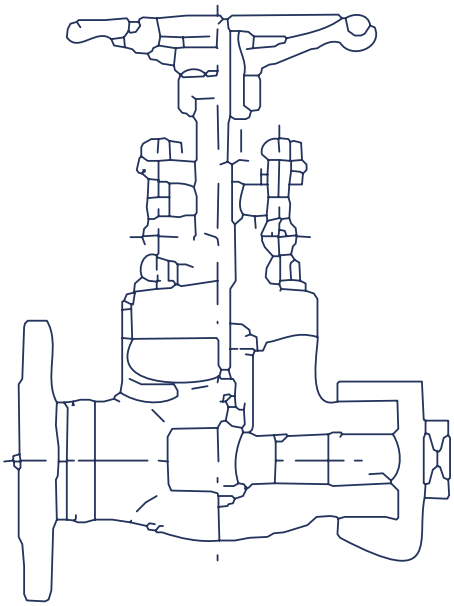

Конструкция & Материалы

Параметр выбора	Необходимые сведения
Среда	Название, состав и коррозионная активность
Условия работы	Температура, давление и перепад давления
Размер	Номинальный размер и требования к проходу
Присоединения	Тип, стандарт и ответное присоединение
Материалы	Корпус, внутренние детали, набивка и уплотнения
Управление	Способ управления и монтажное пространство

Задвижка · кованая сталь

конструкция 1

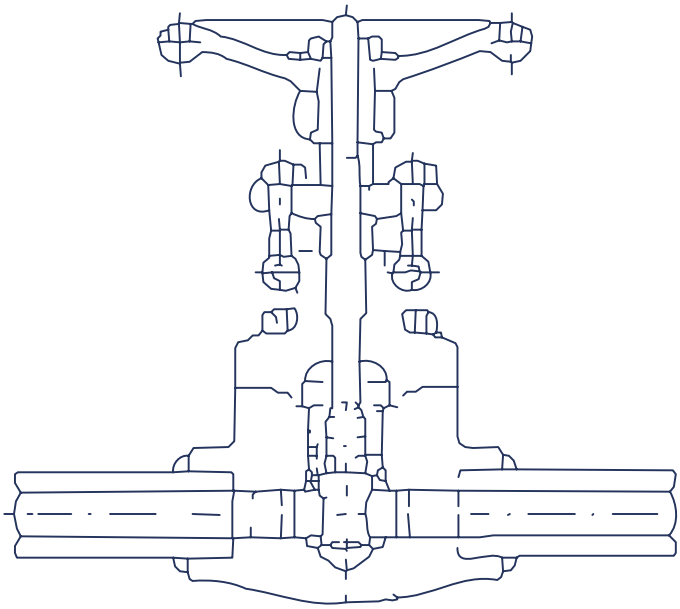

Конструкция & Материалы

Параметр выбора	Необходимые сведения
Среда	Название, состав и коррозионная активность
Условия работы	Температура, давление и перепад давления
Размер	Номинальный размер и требования к проходу
Присоединения	Тип, стандарт и ответное присоединение
Материалы	Корпус, внутренние детали, набивка и уплотнения
Управление	Способ управления и монтажное пространство

Задвижка · кованая сталь, хомутовое присоединение

конструкция 1

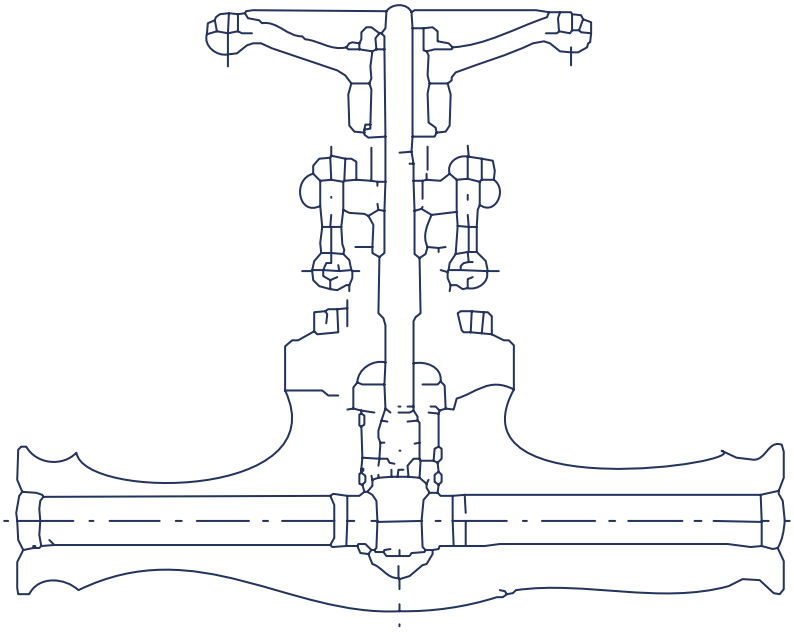

Конструкция & Материалы

Параметр выбора	Необходимые сведения
Среда	Название, состав и коррозионная активность
Условия работы	Температура, давление и перепад давления
Размер	Номинальный размер и требования к проходу
Присоединения	Тип, стандарт и ответное присоединение
Материалы	Корпус, внутренние детали, набивка и уплотнения
Управление	Способ управления и монтажное пространство

Запорный клапан · кованая сталь, болтовая крышка

конструкция 1

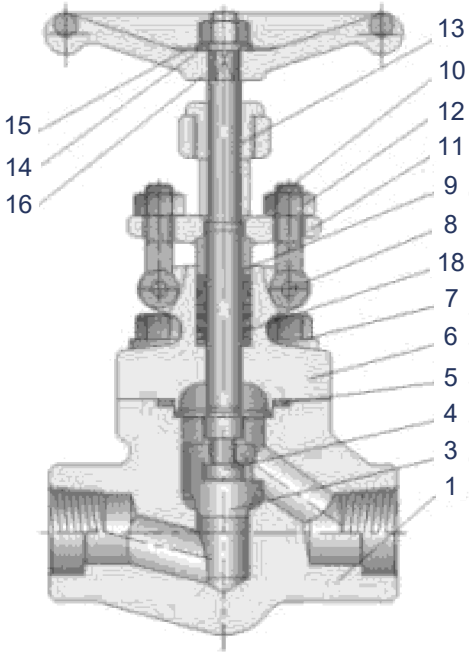

конструкция 2

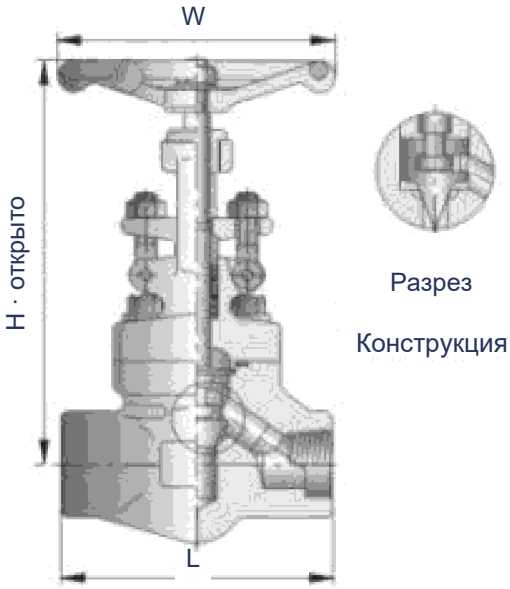

Запорный клапан · кованая сталь, болтовая крышка · конструкция 3

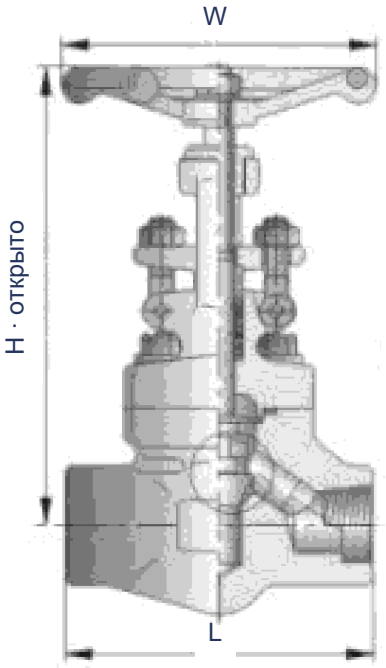

Разрез

Конструкция

Запорный клапан · кованая сталь, болтовая крышка · Материалы деталей · 1

№	Деталь	A105/F6a	A105/F6aHFS	F11/F6aHF
1	Корпус	A105	A105+HF	F11+HF
3	Тарелка	F6a	F6a	F6aHF
4	Шток	410	410	410
5	Прокладка	304+ гибкий графит	304+ гибкий графит	304+ гибкий графит
6	Крышка	A105	A105	F11
7	Болт	B7	B7	B16
8	Штифт	410	410	410
9	Сальниковая втулка	410	410	410
10	Откидной болт сальника	B7	B7	B16
11	Фланец сальника	A105	A105	F11
12	Шестигранная гайка	2H	2H	2H

Запорный клапан · кованая сталь, болтовая крышка · Материалы деталей · 1 · продолжение

№	Деталь	A105/F6a	A105/F6aHFS	F11/F6aHF
13	Гайка штока	410	410	410
14	Контргайка	35	35	35
15	Табличка	AL	AL	AL
16	Маховик	A197	A197	A197
18	Набивка	Графит	Графит	Графит

Запорный клапан · кованая сталь, болтовая крышка · Материалы деталей · 2

№	Деталь	F304(L)/304(L)	F316(L)/316(L)	F51/F51
1	Корпус	F304(L)	F316(L)	F51
3	Тарелка	F304(L)	F316(L)	F51
4	Шток	304(L)	316(L)	F51
5	Прокладка	304+ гибкий графит	316+ гибкий графит	316+ гибкий графит
6	Крышка	F304(L)	F316(L)	F51
7	Болт	B8(M)	B8(M)	B8(M)
8	Штифт	304	304	304
9	Сальниковая втулка	304	316	F51
10	Откидной болт сальника	B8(M)	B8(M)	B8(M)
11	Фланец сальника	F304	F304	F304
12	Шестигранная гайка	8(M)	8(M)	8(M)
13	Гайка штока	410	410	410
14	Контргайка	35	35	35
15	Табличка	AL	AL	AL
16	Маховик	A197	A197	A197
18	Набивка	Графит	Графит	Графит

Запорный клапан · кованая сталь, болтовая крышка · Габариты и основные размеры · Class 800

NPS Редуцированный проход	NPS Полный проход	L	W	H Открыто	d	кг
—	1/4	79	100	164	7	1.9
1/2	3/8	79	100	164	9	2.28
3/4	1/2	92	100	164	13	2.37
1	3/4	111	125	203	17.5	4.3
1¼	1	120	160	224	23	5.75
1½	1¼	152	160	260	30	7.8
2	1½	172	180	300	35	12.5
2½	2	200	200	355	46	17.5
3	2½	254	220	370	51	20.6
4	3	305	280	435	69	25.5

Запорный клапан · кованая сталь, болтовая крышка · Габариты и основные размеры · Class 900–1500

NPS Редуцированный проход	NPS Полный проход	L	W	H Открыто	d	кг
—	1/4	92	100	171	7	2.3
1/2	3/8	111	125	207	12	3.7
3/4	1/2	111	125	207	15	3.6
1	3/4	120	160	240	20	3.6
1¼	1	152	160	258	28	7.6
1½	1¼	172	180	330	32	11.6
2	1½	220	200	355	40	15
2½	2	254	220	370	50	18.3
3	2½	305	280	435	58	21.7

Запорный клапан · кованая сталь, болтовая крышка · Габариты и основные размеры · Class 900–1500 · продолжение

NPS Редуцированный проход	NPS Полный проход	L	W	H Открыто	d	кг
4	3	406	300	508	87	26.9

Запорный клапан · кованая сталь, болтовая крышка, Y-образное исполнение

конструкция 1

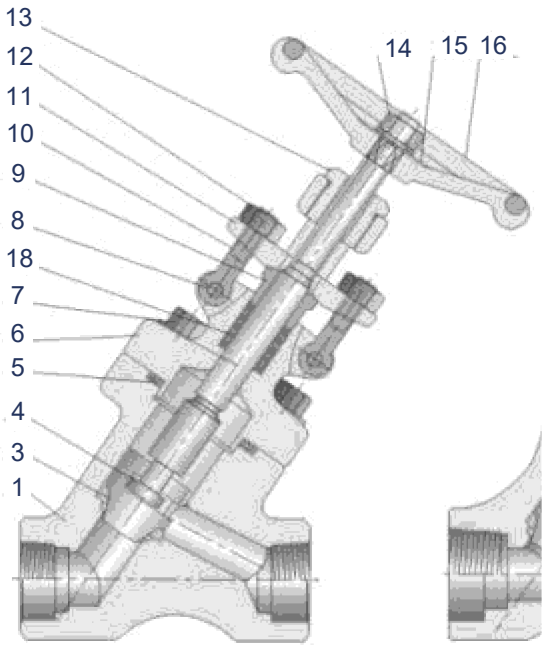

Запорный клапан · кованая сталь, болтовая крышка, Y-образное исполнение · конструкция 2

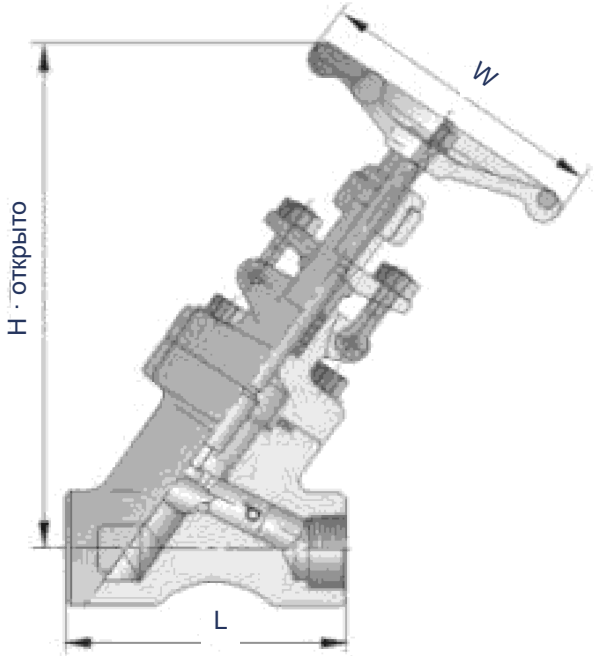

Запорный клапан · кованая сталь, болтовая крышка, Y-образное исполнение · конструкция 3

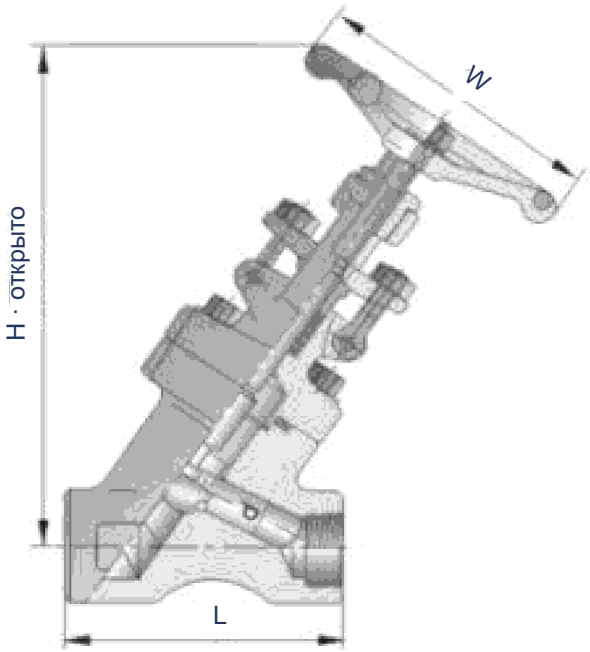

Запорный клапан · кованая сталь, болтовая крышка, Y-образное исполнение · Материалы деталей · 1

№	Деталь	A105/F6a	A105/F6aHFS	F11/F6aHF
1	Корпус	A105	A105+HF	F11+HF
3	Тарелка	F6a	F6a	F6aHF
4	Шток	410	410	410
5	Прокладка	304+ гибкий графит	304+ гибкий графит	304+ гибкий графит
6	Крышка	A105	A105	F11
7	Болт	B7	B7	B16
8	Штифт	410	410	410
9	Сальниковая втулка	410	410	410
10	Откидной болт сальника	B7	B7	B16
11	Фланец сальника	A105	A105	F11
12	Шестигранная гайка	2H	2H	2H
13	Гайка штока	410	410	410
14	Контргайка	35	35	35
15	Табличка	AL	AL	AL
16	Маховик	A197	A197	A197
18	Набивка	Графит	Графит	Графит

Запорный клапан · кованая сталь, болтовая крышка, Y-образное исполнение · Материалы деталей · 2

№	Деталь	F304(L)/304(L)	F316(L)/316(L)	F51/F51
1	Корпус	F304(L)	F316(L)	F51
3	Тарелка	F304(L)	F316(L)	F51
4	Шток	304(L)	316(L)	F51
5	Прокладка	304+ гибкий графит	316+ гибкий графит	316+ гибкий графит

Запорный клапан · кованая сталь, болтовая крышка, Y-образное исполнение · Материалы деталей · 2 · продолжение

№	Деталь	F304(L)/304(L)	F316(L)/316(L)	F51/F51
6	Крышка	F304(L)	F316(L)	F51
7	Болт	B8(M)	B8(M)	B8(M)
8	Штифт	304	304	304
9	Сальниковая втулка	304	316	F51
10	Откидной болт сальника	B8(M)	B8(M)	B8(M)
11	Фланец сальника	F304	F304	F304
12	Шестигранная гайка	8(M)	8(M)	8(M)
13	Гайка штока	410	410	410
14	Контргайка	35	35	35
15	Табличка	AL	AL	AL
16	Маховик	A197	A197	A197
18	Набивка	Графит	Графит	Графит

Запорный клапан · кованая сталь, болтовая крышка, Y-образное исполнение · Габариты и основные размеры · Class 800

NPS Редуцированный проход	NPS Полный проход	L	W	H Открыто	d	кг
—	1/4	98	100	180	7	2.6
1/2	3/8	98	100	180	9	2.6
3/4	1/2	98	100	180	13	3.8
1	3/4	120	125	188	17.5	4.6
1¼	1	140	160	280	23	9.3
1½	1¼	140	160	280	30	9.3
2	1½	170	180	295	35	14
2½	2	200	200	350	40	17.8

Запорный клапан · кованая сталь, болтовая крышка, Y-образное исполнение · Габариты и основные размеры · Class 800 · продолжение

NPS Редуцированный проход	NPS Полный проход	L	W	H Открыто	d	кг
3	2½	254	220	370	50	20.5
4	3	305	280	435	58	28.6

Запорный клапан · кованая сталь, болтовая крышка, Y-образное исполнение · Габариты и основные размеры · Class 900–1500

NPS Полный проход	L	W	H Открыто	d	кг
3/8	120	100	175	9	2.6
1/2	120	125	175	12	4.6
3/4	120	125	215	15	4.6
1	140	160	215	20	9.3
1¼	170	160	254	28	9.3
1½	170	180	305	32	14
2	220	200	305	40	19.6
2½	254	220	370	50	23.6
3	305	280	435	58	27.5
4	406	300	508	87	31.2

Запорный клапан · кованая сталь, серия GB

Конструкция и размерные базы

Параметр выбора	Необходимые сведения
Среда	Название, состав и коррозионная активность
Условия работы	Температура, давление и перепад давления
Размер	Номинальный размер и требования к проходу
Присоединения	Тип, стандарт и ответное присоединение
Материалы	Корпус, внутренние детали, набивка и уплотнения
Управление	Способ управления и монтажное пространство

Основные размеры · PN16–25 RF

Размер	φd	L	H Открыто	φW	A	B	C
15	10.5	130	158	100	45	65	95
20	13	150	160	100	58	75	105
25	17.5	160	198	125	68	85	115
32	24	180	226	160	78	100	140
40	29	200	246	160	88	110	150
50	36.5	230	290	180	102	125	165

Основные размеры · PN16–25 RF

Размер	T	f	n–φ
15	16	2	4–14
20	18	2	4–14
25	18	2	4–14
32	18	2	4–18
40	18	3	4–18
50	20	3	4–18

Запорный клапан · кованая сталь, серия GB · Основные размеры · PN40 FM

Размер	φd	L	H Открыто	φW	A	B	C
15	10.5	130	158	100	45	65	95
20	13	150	160	100	58	75	105
25	17.5	160	198	125	68	85	115
32	24	180	226	160	78	100	140
40	29	200	246	160	88	110	150
50	36.5	230	290	180	102	125	165

Запорный клапан · кованая сталь, серия GB · Основные размеры · PN40 FM

Размер	d	f	f2	T	n–φ
15	40	2	4	16	4–14
20	51	2	4	18	4–14
25	58	2	4	18	4–14
32	66	2	4	18	4–18
40	76	3	4	18	4–18
50	88	3	4	20	4–18

Запорный клапан · кованая сталь, серия GB · Основные размеры · PN63 FM

Размер	φd	L	H Открыто	φW	A	B	C
15	10.5	165	170	100	45	75	105
20	13	190	172	100	58	90	130
25	17.5	216	206	125	68	100	140
32	24	230	230	160	78	110	155
40	29	241	262	160	88	125	170
50	36.5	292	295	180	102	135	180

Запорный клапан · кованая сталь, серия GB · Основные размеры · PN63 FM

Размер	d	f	f2	T	n–φ
15	40	2	4	20	4–14
20	51	2	4	22	4–18
25	58	2	4	24	4–18
32	66	2	4	26	4–22
40	76	3	4	28	4–22
50	88	3	4	28	4–22

Запорный клапан · кованая сталь, серия GB · Основные размеры · PN100 FM

Размер	φd	L	H Открыто	φW	A	B	C
15	10.5	165	170	100	45	75	105
20	13	190	172	100	58	90	130
25	17.5	216	206	125	68	100	140
32	24	230	230	160	78	110	155
40	29	241	262	160	88	125	170
50	36.5	292	295	180	102	145	195

Запорный клапан · кованая сталь, серия GB · Основные размеры · PN100 FM

Размер	d	f	f2	T	n–φ
15	40	2	4	20	4–14
20	51	2	4	22	4–18
25	58	2	4	24	4–18
32	66	2	4	26	4–22
40	76	3	4	28	4–22
50	88	3	4	28	4–26

Запорный клапан · кованая сталь, серия GB · Основные размеры · PN160 FM

Размер	φd	L	H Открыто	φW	A	B	C
15	10.5	170	172	100	55	75	105
20	13	190	206	125	62	90	130
25	17.5	210	230	160	72	100	140
32	24	230	262	160	85	115	155
40	29	260	295	180	92	125	170
50	36.5	300	345	200	132	165	195

Запорный клапан · кованая сталь, серия GB · Основные размеры · PN160 FM

Размер	d	f	f2	T	n–φ
15	40	2	4	20	4–14
20	51	2	4	24	4–18
25	58	2	4	24	4–18
32	66	2	4	28	4–22
40	76	3	4	28	4–22
50	88	3	4	30	4–26

Запорный клапан · кованая сталь, серия GB · Основные размеры · PN250 FM

Размер	φd	L	H Открыто	φW	A	B	C
15	10.5	170	172	100	70	90	130
20	13	190	206	125	75	95	135
25	17.5	210	230	160	82	105	150
32	24	230	262	160	96	120	165
40	29	260	295	180	108	135	185
50	36.5	300	345	200	122	150	200

Запорный клапан · кованая сталь, серия GB · Основные размеры · PN250 FM

Размер	d	f	f2	T	n–φ
15	40	2	4	26	4–18
20	51	2	4	28	4–18
25	58	2	4	28	4–22
32	66	2	4	32	4–22
40	76	3	4	34	4–26
50	88	3	4	38	8–26

Запорный клапан · кованая сталь, серия GB · Основные размеры · PN320 FM

Размер	φd	L	H Открыто	φW	A	B	C
15	10.5	170	172	100	70	90	130
20	13	190	206	125	75	95	135
25	17.5	210	230	160	82	105	150
32	24	230	262	160	96	120	165
40	29	260	295	180	108	135	185
50	36.5	300	345	200	122	150	200

Запорный клапан · кованая сталь, серия GB · Основные размеры · PN320 FM

Размер	d	f	f2	T	n–φ
15	40	2	4	26	4–18
20	51	2	4	28	4–18
25	58	2	4	28	4–22
32	66	2	4	32	4–22
40	76	3	4	34	4–26
50	88	3	4	38	8–26

Запорный клапан · кованая сталь, серия GB · Основные размеры · PN420 FM

Размер	φd	L	H Открыто	φW	A	B	C
15	10.5	170	172	100	70	90	130
20	13	190	206	125	75	95	135
25	17.5	210	230	160	82	105	150
32	24	230	262	160	96	120	165
40	29	260	295	180	108	135	185
50	36.5	300	345	200	122	150	200

Запорный клапан · кованая сталь, серия GB · Основные размеры · PN420 FM

Размер	d	f	f2	T	n–φ
15	40	2	4	26	4–18
20	51	2	4	28	4–18
25	58	2	4	28	4–22
32	66	2	4	32	4–22
40	76	3	4	34	4–26
50	88	3	4	38	8–26

Запорный клапан · кованая сталь, сварная крышка

конструкция 1

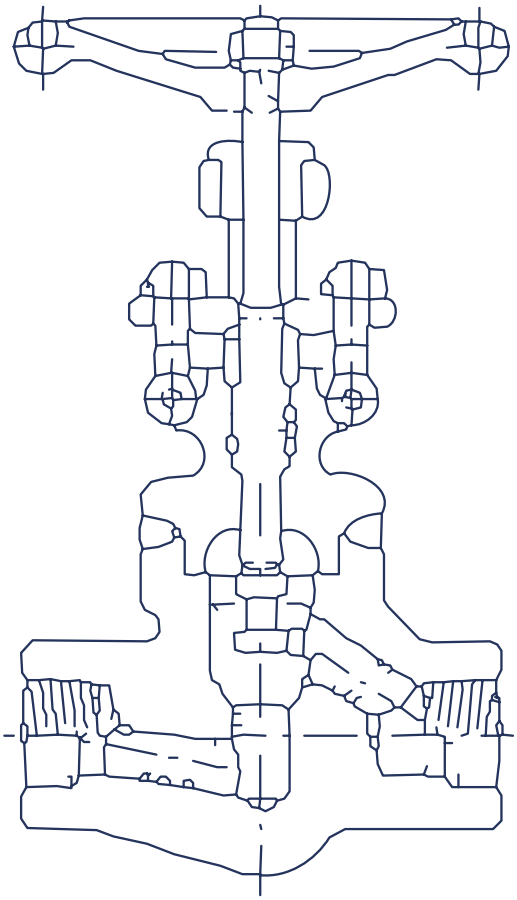

Запорный клапан · кованая сталь, сварная крышка · конструкция 2

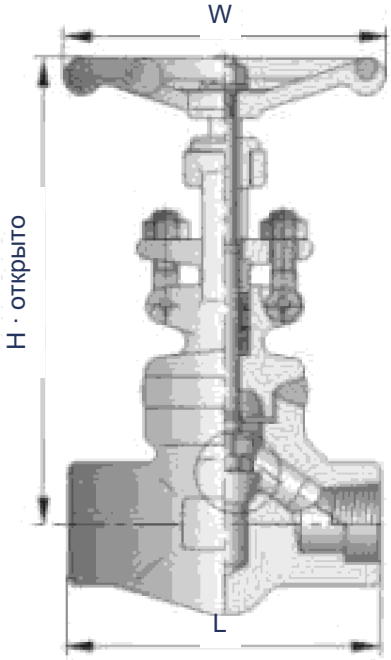

Разрез

Конструкция

Запорный клапан · кованая сталь, сварная крышка · Габариты и размеры · Class 800

Параметр выбора	Необходимые сведения
Среда	Название, состав и коррозионная активность
Условия работы	Температура, давление и перепад давления
Размер	Номинальный размер и требования к проходу
Присоединения	Тип, стандарт и ответное присоединение
Материалы	Корпус, внутренние детали, набивка и уплотнения
Управление	Способ управления и монтажное пространство

Запорный клапан · кованая сталь, сварная крышка · Основные размеры · Class 800

Размер	NPS Полный проход	L	W	H Открыто	d	кг
—	1/4	79	100	164	7	1.7
1/2	3/8	79	100	164	9	1.7
3/4	1/2	92	100	164	13	1.9
1	3/4	111	125	203	17.5	3.3
1¼	1	120	160	224	23	5.2
1½	1¼	152	160	260	30	6.8
2	1½	172	180	300	35	10.6
2½	2	200	200	355	46	13.8
3	2½	254	220	370	51	18.3
4	3	305	280	435	69	21.7

Запорный клапан · кованая сталь, сварная крышка · Основные размеры · Class 900–1500

Размер	NPS Полный проход	L	W	H Открыто	d	кг
—	1/4	92	100	171	7	2.0
1/2	3/8	111	125	207	12	3.4
3/4	1/2	111	125	207	15	3.3
1	3/4	120	160	240	20	6.0
1¼	1	152	180	258	28	5.6
1½	1¼	172	200	330	32	10.3
2	1½	220	200	355	40	14.2
2½	2	254	210	370	50	17.9
3	2½	305	280	435	58	20.3
4	3	406	300	508	87	25.7

Запорный клапан · кованая сталь, металлическое кольцо

конструкция 1

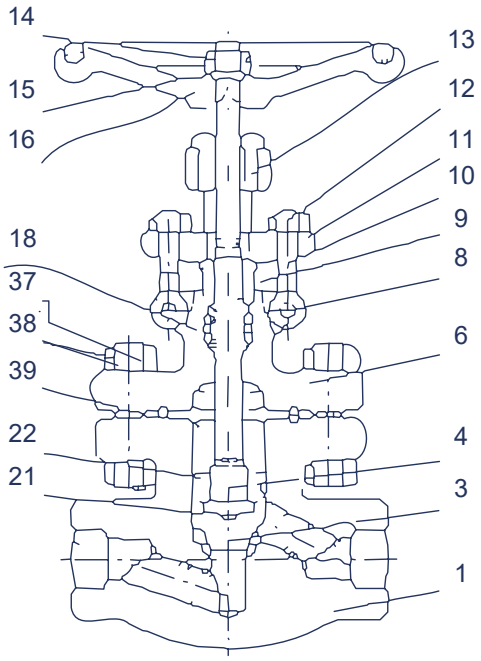

Обозначения позиций

Параметр выбора	Необходимые сведения
Среда	Название, состав и коррозионная активность
Условия работы	Температура, давление и перепад давления
Размер	Номинальный размер и требования к проходу
Присоединения	Тип, стандарт и ответное присоединение
Материалы	Корпус, внутренние детали, набивка и уплотнения
Управление	Способ управления и монтажное пространство

Запорный клапан · кованая сталь, металлическое кольцо · Материалы деталей

№	Деталь	A105/F6a	A105/F6aHFS	LF2/304	F11/F6aHF
1	Корпус	A105	A105+HF	LF2	F11+HF
3	Тарелка	F6a	F6a	F304	F6aHF
4	Шток	410	410	304	410
6	Крышка	A105	A105	LF2	F11
8	Штифт	410	410	410	410
9	Сальниковая втулка	410	410	304	410
10	Откидной болт сальника	B7	B7	L7	B16
11	Фланец сальника	A105	A105	LF2	F11
12	Шестигранная гайка	2H	2H	2H	2H
13	Гайка штока	410	410	410	410

Запорный клапан · кованая сталь, металлическое кольцо · Материалы деталей

№	Деталь	A105/F6a	A105/F6aHFS	LF2/304	F11/F6aHF
14	Контргайка	35	35	35	35
15	Табличка	AL	AL	AL	AL
16	Маховик	A197	A197	A197	A197
18	Набивка	Графит	Графит	Графит	Графит
21	Опорная шайба штока	420	420	420	420
22	Гайка тарелки	410	410	410	410
37	Шпилька	B7	B7	L7	B16
38	Гайка	2H	2H	8	8
39	Металлическое кольцо	304	304	304	304

Запорный клапан · кованая сталь, металлическое кольцо · Материалы деталей

№	Деталь	F304(L)/304(L)	F316(L)/316(L)	F51/F51
1	Корпус	F304(L)	F316(L)	F51
3	Тарелка	F304(L)	F316(L)	F51
4	Шток	304(L)	316(L)	F51
6	Крышка	F304(L)	F316(L)	F51
8	Штифт	304	304	304
9	Сальниковая втулка	304	316	F51
10	Откидной болт сальника	B8(M)	B8(M)	B8(M)
11	Фланец сальника	F304	F304	F304
12	Шестигранная гайка	8(M)	8(M)	8(M)
13	Гайка штока	410	410	410

Запорный клапан · кованая сталь, металлическое кольцо · Материалы деталей

№	Деталь	F304(L)/304(L)	F316(L)/316(L)	F51/F51
14	Контргайка	35	35	35
15	Табличка	AL	AL	AL
16	Маховик	A197	A197	A197
18	Набивка	Графит	Графит	Графит
21	Опорная шайба штока	316SH	316SH	316SH
22	Гайка тарелки	410	410	410
37	Шпилька	B8(M)	B8(M)	B8(M)
38	Гайка	8(M)	8(M)	8(M)
39	Металлическое кольцо	304(L)	316(L)	F51

Запорный клапан · кованая сталь, металлическое кольцо · Нормативные документы

Параметр	Значение
Проектирование	BS5352 / MSS SP-118
Раструбная сварка	ANSI B16.11 / JB/T1751
Резьба	ANSI B1.20.1 / JB/T7306
Стыковая сварка	ANSI B16.25 / JB/T12224
Фланцы	ANSI B16.5 / JB79
Контроль	API598 / GB/T13927 / JB/T9092

Запорный клапан · кованая сталь, металлическое кольцо · Точки давления и температуры для углеродистой стали

Class	Давление при 100°F
150	285 psi
300	740 psi
600	1480 psi
800	1975 psi
1500	3705 psi

Запорный клапан · кованая сталь, самоуплотняющаяся крышка

конструкция 1

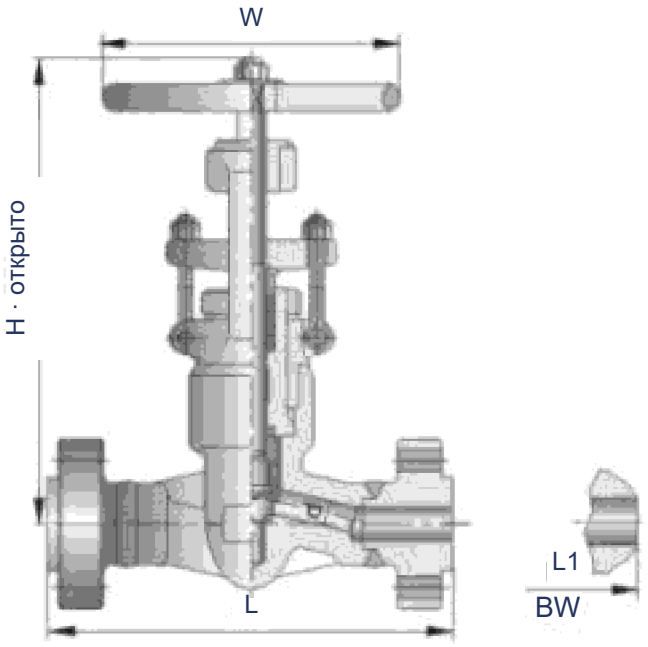

конструкция 2

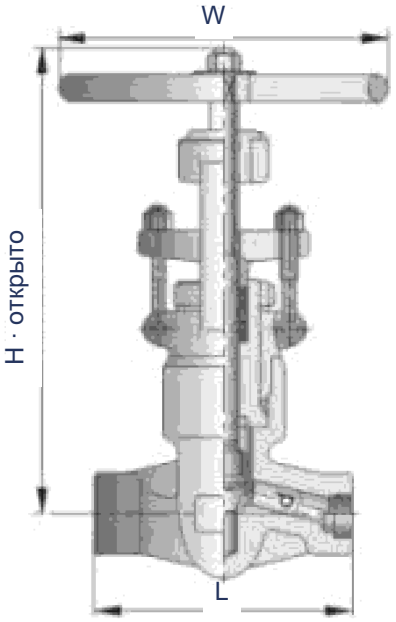

Запорный клапан · кованая сталь, самоуплотняющаяся крышка · конструкция 3

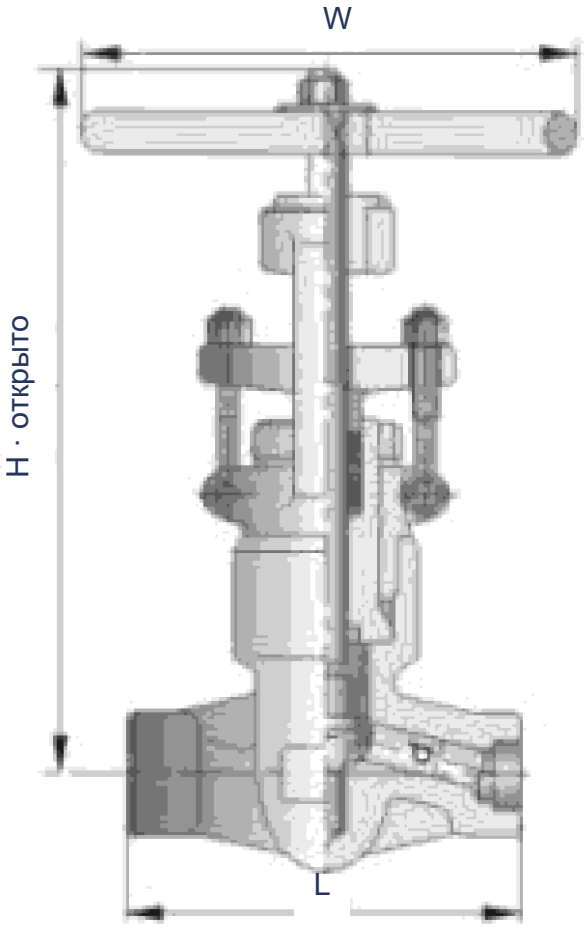

Запорный клапан · кованая сталь, самоуплотняющаяся крышка · Обозначения позиций

Параметр выбора	Необходимые сведения
Среда	Название, состав и коррозионная активность
Условия работы	Температура, давление и перепад давления
Размер	Номинальный размер и требования к проходу
Присоединения	Тип, стандарт и ответное присоединение
Материалы	Корпус, внутренние детали, набивка и уплотнения
Управление	Способ управления и монтажное пространство

Запорный клапан · кованая сталь, самоуплотняющаяся крышка · Материалы деталей

№	Деталь	A105/F6a	A105/F6aHFS	LF2/304	F11/F6aHF
1	Корпус	A105	A105+HF	LF2	F11+HF
3	Тарелка	410	410	304	410
4	Шток	410	410	304	410
6	Крышка	A105	A105	LF2	F11
8	Штифт	410	410	410	410
9	Сальниковая втулка	410	410	304	410
10	Откидной болт сальника	B7	B7	L7	B16
11	Фланец сальника	A105	A105	LF2	F11
12	Шестигранная гайка	2H	2H	2H	2H
13	Гайка штока	410	410	410	410

Запорный клапан · кованая сталь, самоуплотняющаяся крышка · Материалы деталей

№	Деталь	A105/F6a	A105/F6aHFS	LF2/304	F11/F6aHF
14	Контргайка	35	35	35	35
15	Табличка	AL	AL	AL	AL
16	Маховик	A197	A197	A197	A197
18	Набивка	Графит	Графит	Графит	Графит
21	Опорная шайба штока	420	420	420	420
22	Гайка тарелки	410	410	410	410
23	Уплотнительная прокладка	420	420	304	304
24	Кольцо самоуплотнения	304	304	304	304
25	Седло самоуплотнения	420	420	304	304
26	Опорная шайба гайки	410	410	410	410

Запорный клапан · кованая сталь, самоуплотняющаяся крышка · Материалы деталей

№	Деталь	A105/F6a	A105/F6aHFS	LF2/304	F11/F6aHF
27	Стяжная гайка	Углеродистая сталь	Углеродистая сталь	Углеродистая сталь	Углеродистая сталь

Запорный клапан · кованая сталь, самоуплотняющаяся крышка · Материалы деталей

№	Деталь	F304(L)/304(L)	F316(L)/316(L)
1	Корпус	F304(L)	F316(L)
3	Тарелка	304(L)	316(L)
4	Шток	304(L)	316(L)
6	Крышка	F304(L)	F316(L)
8	Штифт	304	304
9	Сальниковая втулка	304	316
10	Откидной болт сальника	B8(M)	B8(M)
11	Фланец сальника	F304	F304
12	Шестигранная гайка	8(M)	8(M)
13	Гайка штока	410	410

Запорный клапан · кованая сталь, самоуплотняющаяся крышка · Материалы деталей

№	Деталь	F304(L)/304(L)	F316(L)/316(L)
14	Контргайка	35	35
15	Табличка	AL	AL
16	Маховик	A197	A197
18	Набивка	Графит	Графит
21	Опорная шайба штока	316SH	316SH
22	Гайка тарелки	304(L)	316(L)

Запорный клапан · кованая сталь, самоуплотняющаяся крышка · Материалы деталей · продолжение

№	Деталь	F304(L)/304(L)	F316(L)/316(L)
23	Уплотнительная прокладка	304(L)	316(L)
24	Кольцо самоуплотнения	304	316
25	Седло самоуплотнения	304(L)	316(L)
26	Опорная шайба гайки	410	410

Запорный клапан · кованая сталь, самоуплотняющаяся крышка · Материалы деталей

№	Деталь	F304(L)/304(L)	F316(L)/316(L)
27	Стяжная гайка	Нержавеющая сталь	Нержавеющая сталь

Запорный клапан · кованая сталь, самоуплотняющаяся крышка · Нормативные документы

Параметр	Значение
Проектирование	ASME B16.34
Раструбная сварка	ANSI B16.11 / JB/T1751
Резьба	ANSI B1.20.1 / JB/T7306
Стыковая сварка	ANSI B16.25 / JB/T12224
Фланцы	ANSI B16.5 / JB79
Контроль	API598 / GB/T13927 / JB/T9092

Запорный клапан · кованая сталь, самоуплотняющаяся крышка · Точки давления и температуры для углеродистой стали

Class	Давление при 100°F
1500	3705 psi
2500	6170 psi

Запорный клапан · кованая сталь, самоуплотняющаяся крышка · Основные размеры · Class 2500

Размер	L RF / L1 BW	L RTJ	W	H Открыто	d	кг
1/4	—	—	—	—	—	—
3/8	—	—	—	—	—	—
1/2	264	264	200	320	11	21.5
3/4	273	273	200	320	14	24.7
1	308	308	280	320	19	30.4
1¼	349	349	280	440	25	48.1
1½	384	387	280	440	28	58.1
2	451	454	300	490	35	130
2½	508	511	350	560	48	160
3	578	581	400	620	57	208
4	673	676	450	708	85	267

Запорный клапан · кованая сталь, самоуплотняющаяся крышка · Основные размеры · Class 900–1500

Размер	L	W	H Открыто	d	кг
1/2	140	220	320	12	11.5
3/4	140	200	320	15	10.8
1	140	200	320	20	10.5
1¼	178	280	440	28	19.6

Запорный клапан · кованая сталь, самоуплотняющаяся крышка · Основные размеры · Class 900–1500 · продолжение

Размер	L	W	H Открыто	d	кг
1½	178	280	440	32	21.1
2	216	300	490	40	55.4
2½	254	350	520	50	79.5
3	305	400	560	58	87.0
4	406	450	620	87	98.5

Запорный клапан · кованая сталь, самоуплотняющаяся крышка · Основные размеры · Class 2500

Размер	L	W	H Открыто	d	кг
1/2	186	200	375	11	12.3
3/4	186	200	378	14	11.6
1	186	200	380	19	10.8
1¼	232	280	490	25	26.0
1½	232	280	490	28	28.4
2	279	300	540	35	60.0
2½	330	350	570	50	81.3
3	368	400	615	58	88.6
4	457	450	665	87	109

Запорный клапан · кованая сталь, болтовая крышка, фланцевое / сварное исполнение

Основные размеры · Class 150

Параметр выбора	Необходимые сведения
Среда	Название, состав и коррозионная активность
Условия работы	Температура, давление и перепад давления
Размер	Номинальный размер и требования к проходу
Присоединения	Тип, стандарт и ответное присоединение
Материалы	Корпус, внутренние детали, набивка и уплотнения
Управление	Способ управления и монтажное пространство

Основные размеры · Class 300

Размер	L RF / L1 BW	W	H Открыто	d	RF кг	BW кг
1/4	—	—	—	—	—	—
3/8	—	—	—	—	—	—
1/2	152	100	180	9	3.8	2.8
3/4	178	100	184	13	5.1	4.0
1	203	125	217	17.5	7.2	8.5
1¼	216	160	224	23	12	9.2
1½	229	160	260	30	13.5	12.6
2	267	180	300	35	19.7	16.8

Основные размеры · Class 600

Размер	L RF / L1 BW	W	H Открыто	d	RF кг	BW кг
1/4	—	—	—	—	—	—
3/8	—	—	—	—	—	—
1/2	165	100	164	9	5.6	3.4
3/4	190	100	164	13	7.8	4.7

Запорный клапан · кованая сталь, болтовая крышка, фланцевое / сварное исполнение · Основные размеры · Class 600 · продолжение

Размер	L RF / L1 BW	W	H Открыто	d	RF кг	BW кг
1	216	125	203	17.5	12.5	9.2
1¼	229	160	224	23	17	10.5
1½	241	160	260	30	23.5	13.3
2	292	180	300	35	38.8	18.9

Запорный клапан · кованая сталь, металлическое кольцо, фланцевое / сварное исполнение

Основные размеры · Class 900–1500

Параметр выбора	Необходимые сведения
Среда	Название, состав и коррозионная активность
Условия работы	Температура, давление и перепад давления
Размер	Номинальный размер и требования к проходу
Присоединения	Тип, стандарт и ответное присоединение
Материалы	Корпус, внутренние детали, набивка и уплотнения
Управление	Способ управления и монтажное пространство

Запорный клапан · кованая сталь, сварная крышка, Y-образное исполнение

конструкция 1

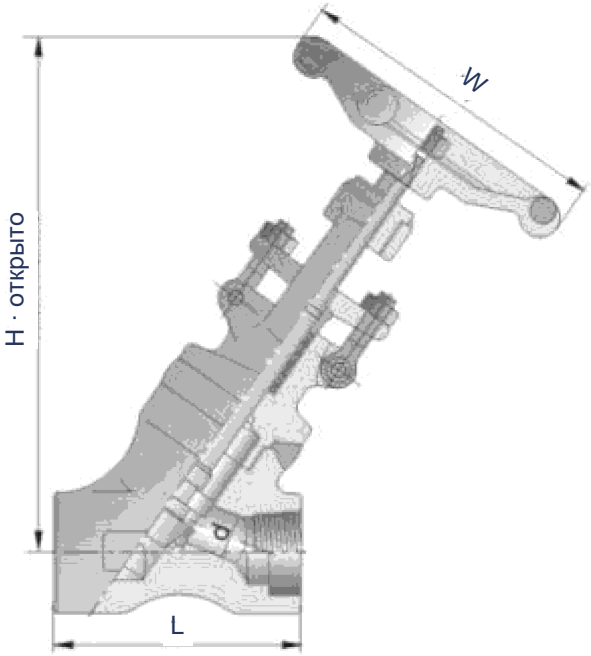

Габариты и размеры · Class 800

Параметр выбора	Необходимые сведения
Среда	Название, состав и коррозионная активность
Условия работы	Температура, давление и перепад давления
Размер	Номинальный размер и требования к проходу
Присоединения	Тип, стандарт и ответное присоединение
Материалы	Корпус, внутренние детали, набивка и уплотнения
Управление	Способ управления и монтажное пространство

Запорный клапан · кованая сталь, сварная крышка, Y-образное исполнение · Основные размеры · Class 800

Размер	NPS Полный проход	L	W	H Открыто	d	кг
—	1/4	98	100	198	7	1.8
1/2	3/8	98	100	198	9	1.8
3/4	1/2	98	100	198	13	2.0
1	3/4	120	125	207	17.5	3.5
1¼	1	140	160	280	23	8.0
1½	1¼	140	160	280	30	8.0
2	1½	170	180	295	35	12
2½	2	200	200	350	40	16.1
3	2½	254	220	370	50	18.6
4	3	305	280	435	58	26.3

Запорный клапан · кованая сталь, сварная крышка, Y-образное исполнение · Основные размеры · Class 900–1500

Размер	L	W	H Открыто	d	кг
3/8	120	100	175	9	1.8
1/2	120	125	207	12	3.5
3/4	120	125	207	15	3.5
1	140	160	180	20	8.0
1¼	170	160	280	28	8.0
1½	170	180	295	32	12
2	220	200	350	40	16
2½	254	220	370	50	21.6
3	305	280	435	58	25.3
4	406	300	508	87	29.8

Запорный клапан · кованая сталь, самоуплотняющаяся крышка, Y-образное исполнение

Основные размеры · Class 2500

Параметр выбора	Необходимые сведения
Среда	Название, состав и коррозионная активность
Условия работы	Температура, давление и перепад давления
Размер	Номинальный размер и требования к проходу
Присоединения	Тип, стандарт и ответное присоединение
Материалы	Корпус, внутренние детали, набивка и уплотнения
Управление	Способ управления и монтажное пространство

Запорный клапан · кованая сталь, Y-образное исполнение, электропривод

Привод и конструкция

Параметр	Описание
Конструкция	Кованый Y-образный запорный клапан с электроприводом
Иллюстрация	Схема разреза

Технический диапазон

Параметр выбора	Необходимые сведения
Среда	Название, состав и коррозионная активность
Условия работы	Температура, давление и перепад давления
Размер	Номинальный размер и требования к проходу
Присоединения	Тип, стандарт и ответное присоединение
Материалы	Корпус, внутренние детали, набивка и уплотнения
Управление	Способ управления и монтажное пространство

Запорный клапан · кованая сталь, электропривод

Привод и конструкция

Параметр	Описание
Конструкция	Кованый проходной запорный клапан с электроприводом
Иллюстрация	Схема разреза

Технический диапазон

Параметр выбора	Необходимые сведения
Среда	Название, состав и коррозионная активность
Условия работы	Температура, давление и перепад давления
Размер	Номинальный размер и требования к проходу
Присоединения	Тип, стандарт и ответное присоединение
Материалы	Корпус, внутренние детали, набивка и уплотнения
Управление	Способ управления и монтажное пространство

Запорный клапан · кованая сталь, пневмопривод

Привод и конструкция

Параметр	Описание
Конструкция	Кованый проходной запорный клапан с пневмоприводом
Иллюстрация	Схема разреза

Технический диапазон

Параметр выбора	Необходимые сведения
Среда	Название, состав и коррозионная активность
Условия работы	Температура, давление и перепад давления
Размер	Номинальный размер и требования к проходу
Присоединения	Тип, стандарт и ответное присоединение
Материалы	Корпус, внутренние детали, набивка и уплотнения
Управление	Способ управления и монтажное пространство

Обратный клапан · кованая сталь, серия GB

Конструкция и размерные базы

Параметр выбора	Необходимые сведения
Среда	Название, состав и коррозионная активность
Условия работы	Температура, давление и перепад давления
Размер	Номинальный размер и требования к проходу
Присоединения	Тип, стандарт и ответное присоединение
Материалы	Корпус, внутренние детали, набивка и уплотнения
Управление	Способ управления и монтажное пространство

Основные размеры · 2.5 МПа

Размер	L4	D1	D2	D3	D4	b
15	130	95	65	45	17	16
20	150	105	75	55	22	16
25	160	115	85	65	27	16
32	180	135	100	78	34	18
40	200	145	110	85	42	18
50	250	160	125	100	51	20

Основные размеры · 2.5 МПа

Размер	f1	φ	n	f2	D7
15	2	14	4	—	—
20	2	14	4	—	—
25	2	14	4	—	—
32	2	18	4	—	—
40	3	18	4	—	—
50	3	18	4	—	—

Обратный клапан · кованая сталь, серия GB · Основные размеры · 4 МПа

Размер	L4	D1	D2	D3	D4	b
15	130	95	65	45	17	16
20	150	105	75	55	22	16
25	160	115	85	65	27	16
32	180	135	100	78	34	18
40	200	145	110	85	42	20

Обратный клапан · кованая сталь, серия GB · Основные размеры · 4 МПа

Размер	f1	φ	n	f2	D7
15	2	14	4	4	40
20	2	14	4	4	51
25	2	14	4	4	58
32	2	18	4	4	66
40	3	18	4	4	76
50	3	18	4	4	88

Обратный клапан · кованая сталь, серия GB · Основные размеры · 6.4 МПа

Размер	L4	D1	D2	D3	D4	b
15	170	105	75	55	17	18
20	190	125	90	68	22	20
25	210	135	100	78	27	22
32	230	150	110	82	34	24
40	260	165	125	95	42	24
50	300	175	135	105	51	26

Обратный клапан · кованая сталь, серия GB · Основные размеры · 6.4 МПа

Размер	f1	φ	n	f2	D7
20	2	18	4	4	51
25	2	18	4	4	58
32	2	23	4	4	66
40	3	23	4	4	76
50	3	23	4	4	88

Обратный клапан · кованая сталь, серия GB · Основные размеры · 10 МПа

Размер	L4	D1	D2	D3	D4	b
15	170	105	75	55	17	20
20	190	125	90	68	22	22
25	210	135	100	78	27	24
32	230	150	110	82	34	24
40	260	165	125	95	42	26
50	300	195	145	112	51	28

Обратный клапан · кованая сталь, серия GB · Основные размеры · 10 МПа

Размер	f1	φ	n	f2	D7
15	2	14	4	4	40
20	2	18	4	4	51
25	2	18	4	4	58
32	2	23	4	4	66
40	3	23	4	4	76
50	3	25	4	4	88

Обратный клапан · кованая сталь, серия GB · Основные размеры · 16 МПа

Размер	L4	D1	D2	D3	D4	b
15	170	110	75	52	17	24
20	190	130	90	62	22	26
25	210	140	100	72	27	28
32	230	165	115	85	34	30
40	260	175	125	92	42	32
50	300	215	165	132	51	36

Обратный клапан · кованая сталь, серия GB · Основные размеры · 16 МПа

Размер	f1	φ	n	f2	D7
15	2	18	4	4	40
20	2	23	4	4	51
25	2	23	4	4	58
32	2	25	4	4	66
40	3	27	4	4	76
50	3	28	4	4	88

Обратный клапан · кованая сталь, серия GB · Основные размеры · 25 МПа

Размер	L4	D1	D2	D3	D4	b
15	170	130	90	55	17	26
20	190	135	95	68	22	28
25	210	150	105	78	27	28
32	230	165	120	82	34	32
40	260	185	135	92	42	34
50	300	200	150	105	51	38

Обратный клапан · кованая сталь, серия GB · Основные размеры · 32 МПа

Размер	L4	D1	D2	D3	D4	b
15	170	130	90	55	17	26
20	190	145	100	68	22	30
25	210	160	115	78	27	34
32	230	175	130	82	34	36
40	260	195	145	92	42	38
50	300	210	160	105	51	42

Обратный клапан · кованая сталь, серия GB · Основные размеры · 42 МПа

Размер	L4	D1	D2	D3	D4	b
15	170	145	100	55	17	30
20	190	160	115	68	22	34
25	210	180	130	78	27	38
32	230	200	145	82	34	43
40	260	220	165	92	42	48
50	300	235	180	105	51	52

Обратный клапан · кованая сталь, болтовая крышка

конструкция 1

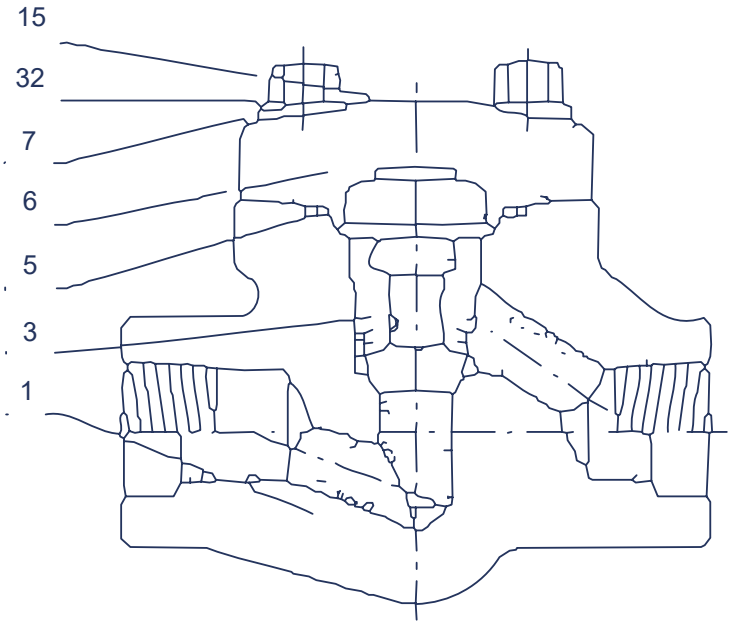

конструкция 2

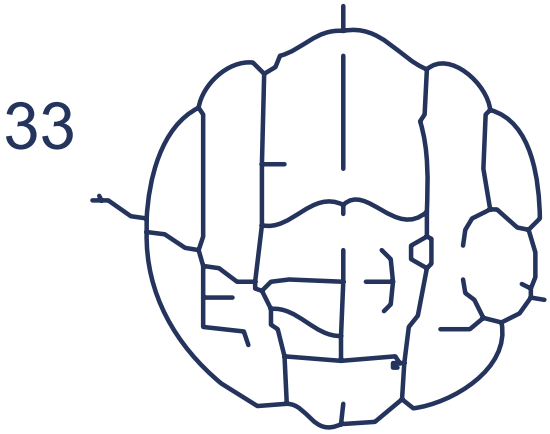

Обратный клапан · кованая сталь, болтовая крышка · конструкция 3

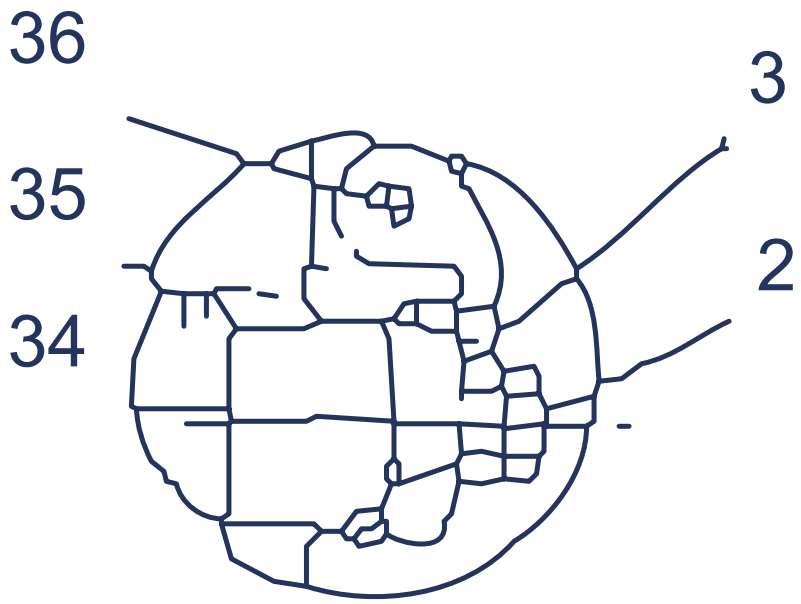

Обратный клапан · кованая сталь, болтовая крышка · конструкция 4

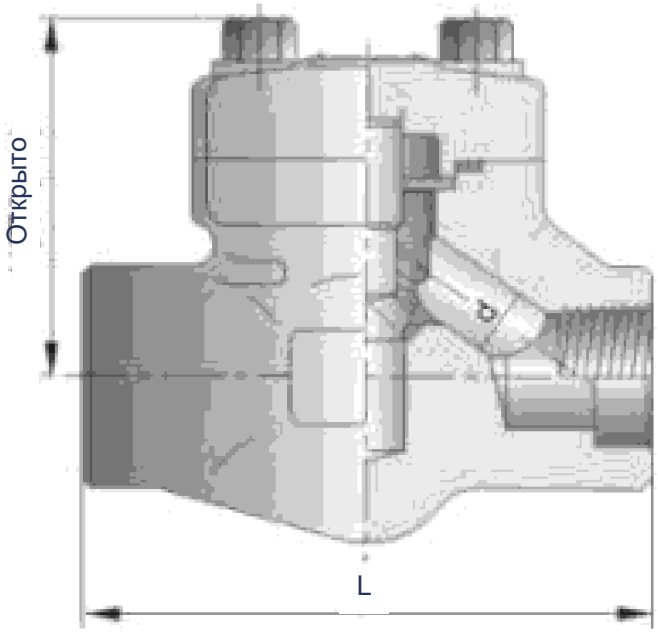

Обратный клапан · кованая сталь, болтовая крышка · конструкция 5

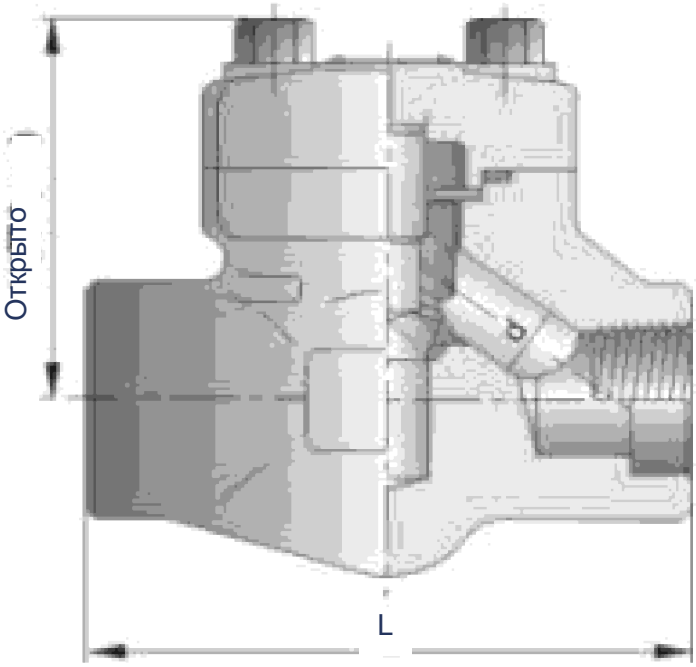

Обратный клапан · кованая сталь, болтовая крышка · Исполнения запорного элемента

Параметр выбора	Необходимые сведения
Среда	Название, состав и коррозионная активность
Условия работы	Температура, давление и перепад давления
Размер	Номинальный размер и требования к проходу
Присоединения	Тип, стандарт и ответное присоединение
Материалы	Корпус, внутренние детали, набивка и уплотнения
Управление	Способ управления и монтажное пространство

Обратный клапан · кованая сталь, болтовая крышка · Материалы деталей

№	Деталь	A105 / F6a	A105 / F6aHF S	LF2 / 304	F11 / F6aHF
1	Корпус	A105	A105	LF2	F11
2	Седло	410	410+HF	304	410+HF
3	Тарелка	F6a	F6a	F304	F6aHF
5	Прокладка	304+ гибкий графит	304+ гибкий графит	304+ гибкий графит	304+ гибкий графит
6	Крышка	A105	A105	LF2	F11
7	Болт	B7	B7	L7	B16
15	Табличка	Алюминий	Алюминий	Алюминий	Алюминий
32	Заклёпка	Алюминий	Алюминий	Алюминий	Алюминий
33	Стальной шарик	430	430	304	STL
34	Гайка тарелки	2H	2H	8	8

Обратный клапан · кованая сталь, болтовая крышка · Материалы деталей

№	Деталь	A105 / F6a	A105 / F6aHF S	LF2 / 304	F11 / F6aHF
35	Шарнир	410	410	304	410
36	Штифт	410	410	304	410

Обратный клапан · кованая сталь, болтовая крышка · Материалы деталей

№	Деталь	F304(L) / 304(L)	F316(L) / 316(L)	F51 / F51
1	Корпус	F304(L)	F316(L)	F51
2	Седло	304(L)	316(L)	F51
3	Тарелка	F304(L)	F316(L)	F51
5	Прокладка	304+ гибкий графит	316+ гибкий графит	316+ гибкий графит
6	Крышка	F304(L)	F316(L)	F51

Обратный клапан · кованая сталь, болтовая крышка · Материалы деталей · продолжение

№	Деталь	F304(L) / 304(L)	F316(L) / 316(L)	F51 / F51
7	Болт	B8(M)	B8(M)	B8M
15	Табличка	Алюминий	Алюминий	Алюминий
32	Заклёпка	Алюминий	Алюминий	Алюминий
33	Стальной шарик	F316(L)	F316(L)	STL
34	Гайка тарелки	8(M)	8(M)	8M

Обратный клапан · кованая сталь, болтовая крышка · Материалы деталей

№	Деталь	F304(L) / 304(L)	F316(L) / 316(L)	F51 / F51
35	Шарнир	316(L)	316(L)	F51
36	Штифт	304(L)	316(L)	F51

Обратный клапан · кованая сталь, болтовая крышка · Нормативные документы

Параметр	Значение
Проектирование	BS5352
Раструбная сварка	ANSI B16.11 / JB/T1751
Резьба	ANSI B1.20.1 / JB/T7306
Стыковая сварка	ANSI B16.25 / JB/T12224
Фланец	ANSI B16.5 / JB79
Контроль	API598 / GB/T13927 / JB/T9092

Обратный клапан · кованая сталь, болтовая крышка · Точки давления и температуры для углеродистой стали

Class	Давление при 100°F · psi
150	285
300	740
600	1480
800	1975
1500	3705

Обратный клапан · кованая сталь, болтовая крышка · Основные размеры · Class 800

Размер	NPS Полный проход	L Подъёмное исполнение	L Поворотное исполнение	H Подъёмное исполнение	H Поворотное исполнение	d Подъёмное исполнение
—	1/4	79	79	61	61	7
1/2	3/8	79	79	61	61	9
3/4	1/2	92	92	61	61	13
1	3/4	111	111	78	78	17.5
1¼	1	120	120	84	84	23
1½	1¼	152	120	84	84	30
2	1½	172	140	118	120	35
2½	2	220	178	132	133	46

Обратный клапан · кованая сталь, болтовая крышка · Основные размеры · Class 800

Размер	NPS Полный проход	d Поворотное исполнение	Подъёмное исполнение кг	Поворотное исполнение кг
—	1/4	8	1.2	1.4
1/2	3/8	10.5	1.5	1.5
3/4	1/2	13.5	1.7	1.7

Обратный клапан · кованая сталь, болтовая крышка · Основные размеры · Class 800 · продолжение

Размер	NPS Полный проход	d Поворотное исполнение	Подъёмное исполнение кг	Поворотное исполнение кг
1	3/4	18	3.3	3.3
1¼	1	24	4.2	4.2
1½	1¼	29	4.2	4.2
2	1½	36.5	10.5	8.5
2½	2	45	12.5	10.9

Обратный клапан · кованая сталь, болтовая крышка · Основные размеры · Class 900–1500

Размер	NPS Полный проход	L Подъёмное исполнение	L Поворотное исполнение	H Подъёмное исполнение	H Поворотное исполнение	d Подъёмное исполнение
—	1/4	92	92	61	61	7
1/2	3/8	111	111	78	78	12
3/4	1/2	111	111	78	78	15
1	3/4	120	120	84	84	20
1¼	1	152	120	103	101	28
1½	1¼	172	140	118	120	32
2	1½	220	178	132	133	40
—	2	—	—	—	—	—

Обратный клапан · кованая сталь, болтовая крышка · Основные размеры · Class 900–1500

Размер	NPS Полный проход	d Поворотное исполнение	Подъёмное исполнение кг	Поворотное исполнение кг
—	1/4	8	1.5	1.5
1/2	3/8	10.5	3.4	3.4
3/4	1/2	13.5	3.3	3.3
1¼	1	24	6.3	5.0
1½	1¼	29	10.5	8.5
2	1½	45	12.5	10.9
—	2	—	—	—

Обратный клапан · кованая сталь, сварная крышка

конструкция 1

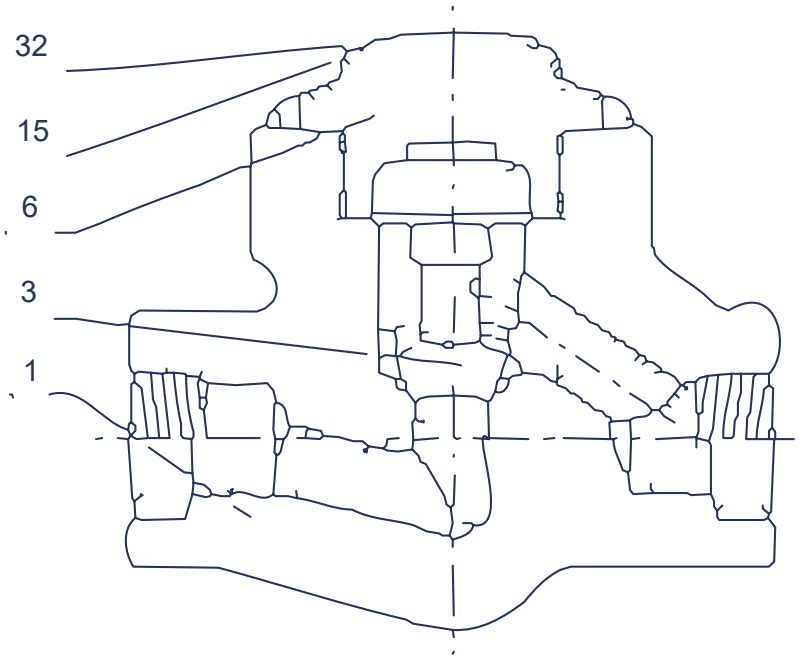

Обратный клапан · кованая сталь, сварная крышка · конструкция 2

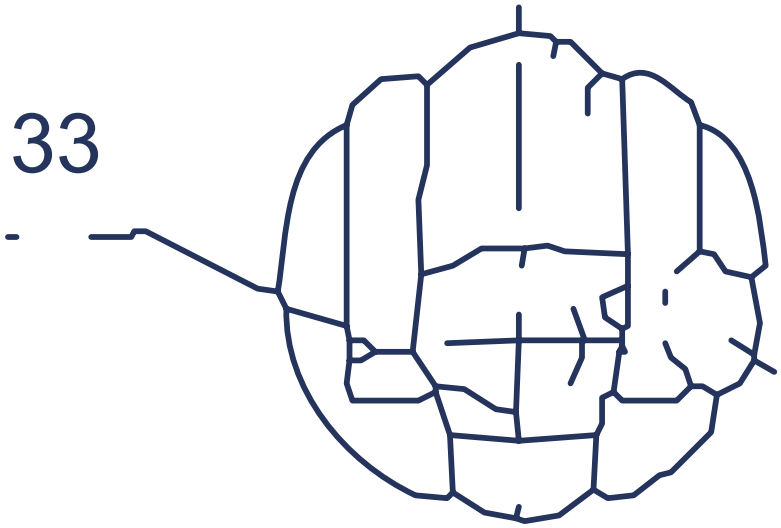

Обратный клапан · кованая сталь, сварная крышка · конструкция 3

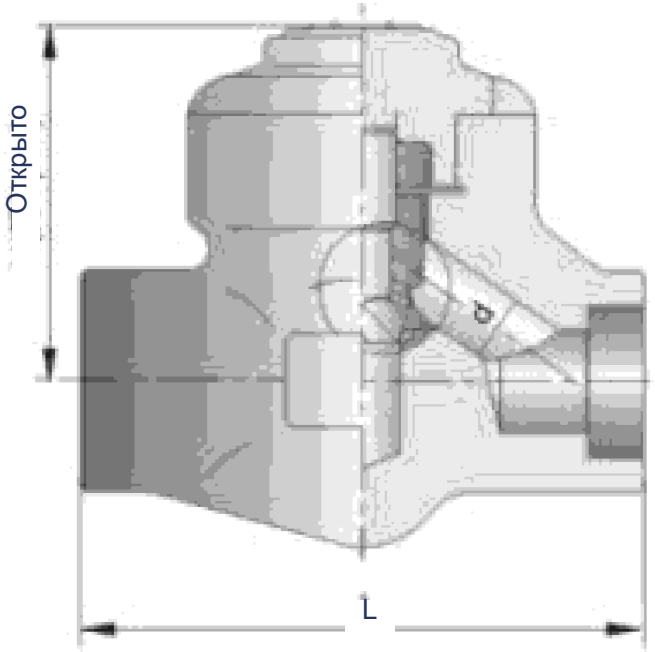

Обратный клапан · кованая сталь, сварная крышка · конструкция 4

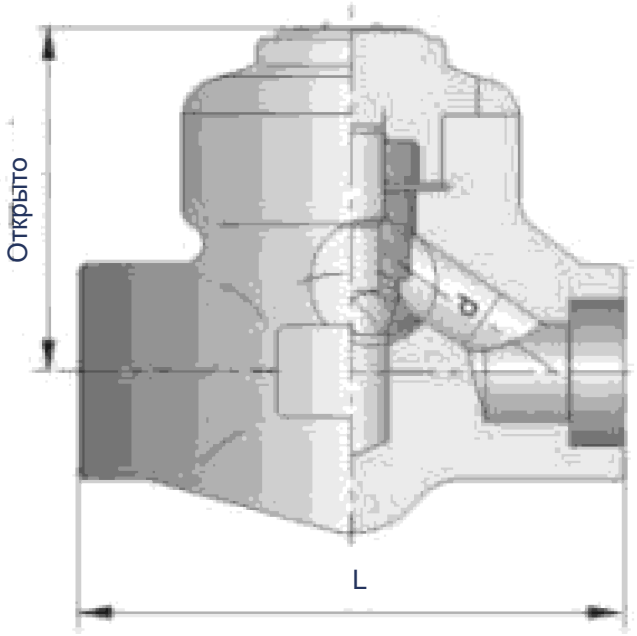

Обратный клапан · кованая сталь, сварная крышка · Исполнения запорного элемента

Параметр выбора	Необходимые сведения
Среда	Название, состав и коррозионная активность
Условия работы	Температура, давление и перепад давления
Размер	Номинальный размер и требования к проходу
Присоединения	Тип, стандарт и ответное присоединение
Материалы	Корпус, внутренние детали, набивка и уплотнения
Управление	Способ управления и монтажное пространство

Обратный клапан · кованая сталь, сварная крышка · Материалы деталей

№	Деталь	A105 / F6a	A105 / F6aHF S	LF2 / 304	F11 / F6aHF
1	Корпус	A105	A105	LF2	F11
3	Тарелка	F6a	F6a	F304	F6aHF
6	Крышка	A105	A105	LF2	F11
15	Табличка	Алюминий	Алюминий	Алюминий	Алюминий
32	Заклёпка	Алюминий	Алюминий	Алюминий	Алюминий
33	Стальной шарик	430	430	304	STL

Обратный клапан · кованая сталь, сварная крышка · Материалы деталей

№	Деталь	F304(L) / 304(L)	F316(L) / 316(L)	F51 / F51
1	Корпус	F304(L)	F316(L)	F51
3	Тарелка	F304(L)	F316(L)	F51
6	Крышка	F304(L)	F316(L)	F51
15	Табличка	Алюминий	Алюминий	Алюминий
32	Заклёпка	Алюминий	Алюминий	Алюминий
33	Стальной шарик	316(L)	316(L)	STL

Обратный клапан · кованая сталь, сварная крышка · Нормативные документы

Параметр	Значение
Проектирование	BS5352 / MSS SP-118
Раструбная сварка	ANSI B16.11 / JB/T1751
Резьба	ANSI B1.20.1 / JB/T7306
Стыковая сварка	ANSI B16.25 / JB/T12224
Фланец	ANSI B16.5 / JB79
Контроль	API598 / GB/T13927 / JB/T9092

Обратный клапан · кованая сталь, сварная крышка · Точки давления и температуры для углеродистой стали

Class	Давление при 100°F · psi
150	285
300	740
600	1480
800	1975
1500	3705
2500	6170

Обратный клапан · кованая сталь, сварная крышка · Основные размеры · Class 800

Размер	NPS Полный проход	L	H	d	кг
—	1/4	79	61	7	1.2
1/2	3/8	79	61	9	1.3
3/4	1/2	92	61	13	1.5
1	3/4	111	78	17.5	3.0
1¼	1	120	84	23	3.9
1½	1¼	152	103	30	6.0
2	1½	172	118	35	10
2½	2	220	132	46	12

Обратный клапан · кованая сталь, сварная крышка · Основные размеры · Class 900–1500

Размер	NPS Полный проход	L	H	d	кг
—	1/4	92	61	7	1.3
1/2	3/8	111	78	12	3.1
3/4	1/2	111	78	15	3.1
1	3/4	120	84	20	3.9

Обратный клапан · кованая сталь, сварная крышка · Основные размеры · Class 900–1500 · продолжение

Размер	NPS Полный проход	L	H	d	кг
1¼	1	152	103	28	5.8
1½	1¼	172	118	32	10.0
2	1½	220	132	40	11.5
—	2	—	—	—	—

Обратный клапан · кованая сталь, металлическое кольцо

конструкция 1

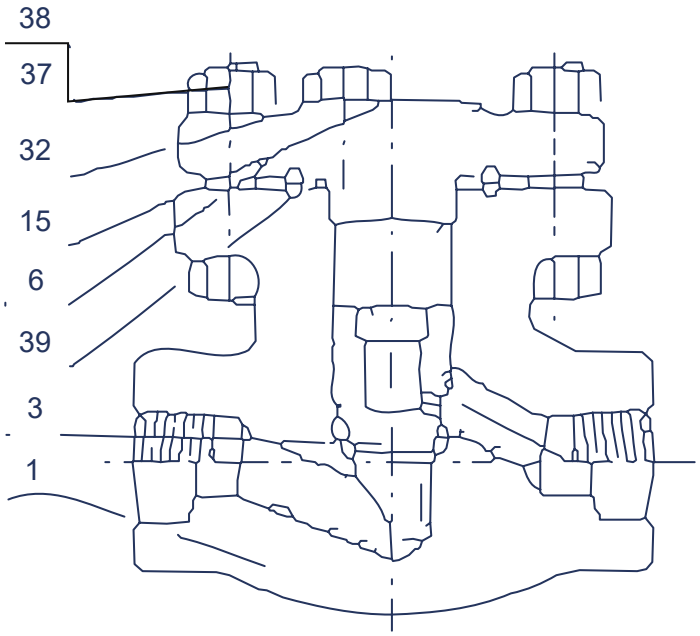

Обратный клапан · кованая сталь, металлическое кольцо · конструкция 2

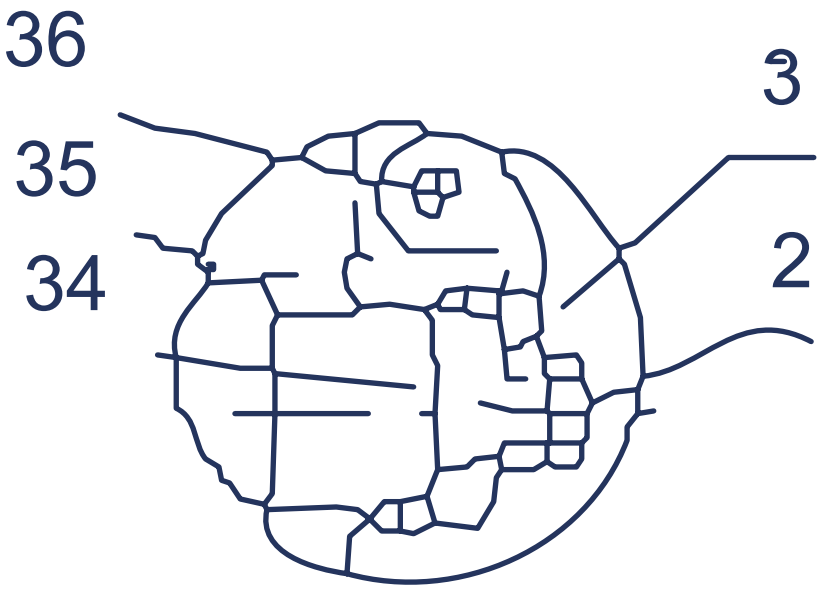

Обратный клапан · кованая сталь, металлическое кольцо · Исполнения запорного элемента

Параметр выбора	Необходимые сведения
Среда	Название, состав и коррозионная активность
Условия работы	Температура, давление и перепад давления
Размер	Номинальный размер и требования к проходу
Присоединения	Тип, стандарт и ответное присоединение
Материалы	Корпус, внутренние детали, набивка и уплотнения
Управление	Способ управления и монтажное пространство

Обратный клапан · кованая сталь, металлическое кольцо · Материалы деталей

№	Деталь	A105 / F6a	A105 / F6aHF S	LF2 / 304	F11 / F6aHF
1	Корпус	A105	A105	LF2	F11
2	Седло	410	410+HF	304	410+HF
3	Тарелка	F6a	F6a	F304	F6aHF
6	Крышка	A105	A105	LF2	F11
15	Табличка	Алюминий	Алюминий	Алюминий	Алюминий
32	Заклёпка	Алюминий	Алюминий	Алюминий	Алюминий
33	Стальной шарик	430	430	304	STL
34	Гайка тарелки	2H	2H	8	8
35	Шарнир	410	410	304	410
36	Штифт	410	410	304	410

Обратный клапан · кованая сталь, металлическое кольцо · Материалы деталей

№	Деталь	A105 / F6a	A105 / F6aHF S	LF2 / 304	F11 / F6aHF
37	Шпилька	B7	B7	L7	B16
38	Гайка	2H	2H	8	8
39	Металлическое кольцо	304	304	304	304

Обратный клапан · кованая сталь, металлическое кольцо · Материалы деталей

№	Деталь	F304(L) / 304(L)	F316(L) / 316(L)	F51 / F51
1	Корпус	F304(L)	F316(L)	F51
2	Седло	304(L)	316(L)	F51
3	Тарелка	F304(L)	F316(L)	F51

Обратный клапан · кованая сталь, металлическое кольцо · Материалы деталей · продолжение

№	Деталь	F304(L) / 304(L)	F316(L) / 316(L)	F51 / F51
6	Крышка	F304(L)	F316(L)	F51
15	Табличка	Алюминий	Алюминий	Алюминий
32	Заклёпка	Алюминий	Алюминий	Алюминий
33	Стальной шарик	316(L)	316(L)	STL
34	Гайка тарелки	8(M)	8(M)	8M
35	Шарнир	316(L)	316(L)	F51
36	Штифт	304(L)	316(L)	F51

Обратный клапан · кованая сталь, металлическое кольцо · Материалы деталей

№	Деталь	F304(L) / 304(L)	F316(L) / 316(L)	F51 / F51
37	Шпилька	B8(M)	B8(M)	B8(M)
38	Гайка	8(M)	8(M)	8(M)
39	Металлическое кольцо	304(L)	316(L)	F51

Обратный клапан · кованая сталь, металлическое кольцо · Нормативные документы

Параметр	Значение
Проектирование	BS5352 / MSS SP-118
Раструбная сварка	ANSI B16.11 / JB/T1751
Резьба	ANSI B1.20.1 / JB/T7306
Стыковая сварка	ANSI B16.25 / JB/T12224
Фланец	ANSI B16.5 / JB79
Контроль	API598 / GB/T13927 / JB/T9092

Обратный клапан · кованая сталь, металлическое кольцо · Точки давления и температуры для углеродистой стали

Class	Давление при 100°F · psi
150	285
300	740
600	1480
800	1975
1500	3705
2500	6170

Обратный клапан · кованая сталь, самоуплотняющаяся крышка

конструкция 1

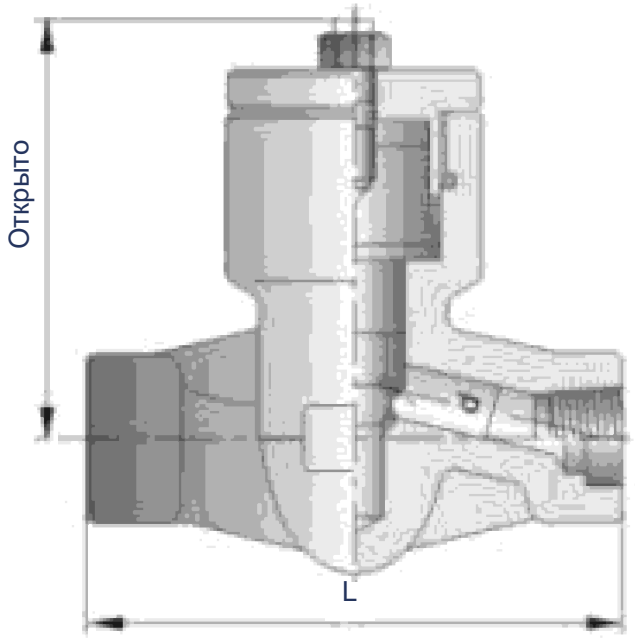

Обратный клапан · кованая сталь, самоуплотняющаяся крышка · Основные размеры · Class 900–1500

Параметр выбора	Необходимые сведения
Среда	Название, состав и коррозионная активность
Условия работы	Температура, давление и перепад давления
Размер	Номинальный размер и требования к проходу
Присоединения	Тип, стандарт и ответное присоединение
Материалы	Корпус, внутренние детали, набивка и уплотнения
Управление	Способ управления и монтажное пространство

Обратный клапан · кованая сталь, самоуплотняющаяся крышка · Основные размеры · Class 2500

Размер	L	H	d	кг
1/4	—	—	—	—
3/8	—	—	—	—
1/2	186	117	11	11.8
3/4	186	117	14	11
1	186	117	14	11
1¼	232	152	25	23
1½	232	150	28	26.4
2	279	195	35	39

Обратный клапан · кованая сталь, болтовая крышка, Y-образное исполнение

конструкция 1

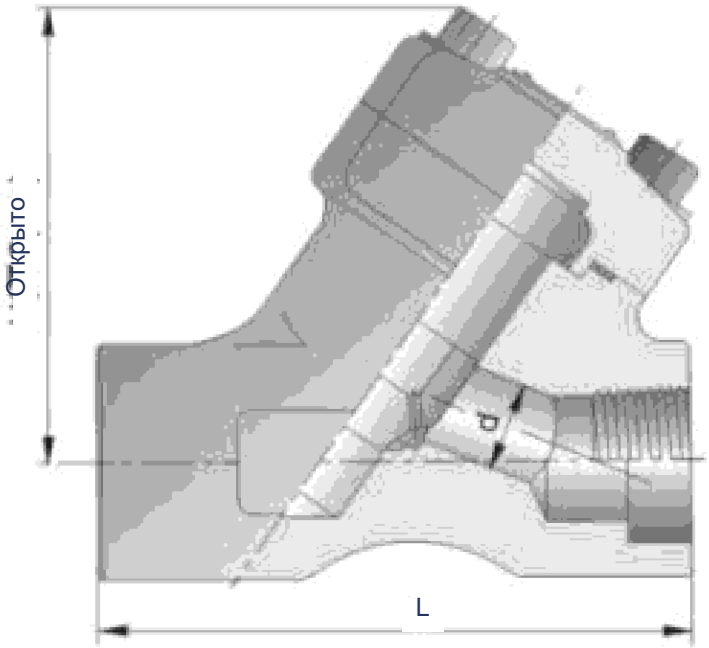

конструкция 2

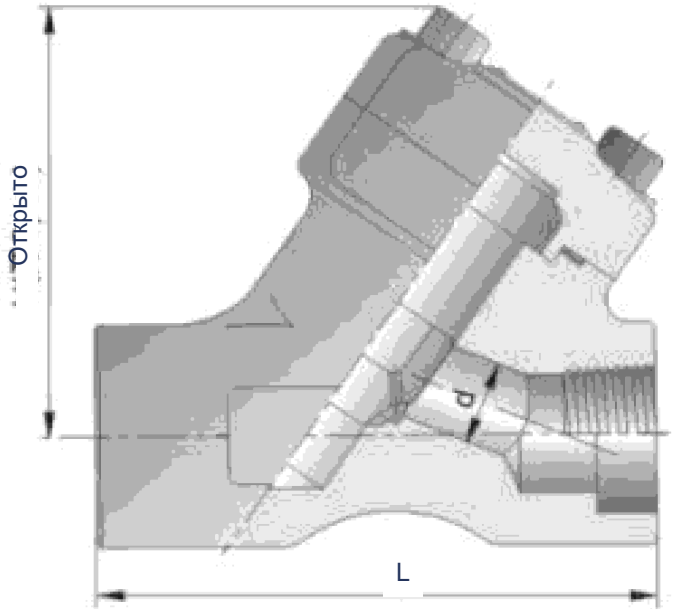

Обратный клапан · кованая сталь, болтовая крышка, Y-образное исполнение · Исполнения запорного элемента

Параметр выбора	Необходимые сведения
Среда	Название, состав и коррозионная активность
Условия работы	Температура, давление и перепад давления
Размер	Номинальный размер и требования к проходу
Присоединения	Тип, стандарт и ответное присоединение
Материалы	Корпус, внутренние детали, набивка и уплотнения
Управление	Способ управления и монтажное пространство

Обратный клапан · кованая сталь, болтовая крышка, Y-образное исполнение · Материалы деталей

№	Деталь	A105 / F6a	A105 / F6aHF S	LF2 / 304	F11 / F6aHF
1	Корпус	A105	A105	LF2	F11+HF
3	Тарелка	410	410HF	304	410HF
5	Прокладка	304+ гибкий графит	304+ гибкий графит	304+ гибкий графит	304+ гибкий графит
6	Крышка	A105	A105	LF2	F11
7	Болт	B7	B7	L7	B16
15	Табличка	Алюминий	Алюминий	Алюминий	Алюминий
32	Заклёпка	Алюминий	Алюминий	Алюминий	Алюминий
33	Стальной шарик	403	403	304	STL

Обратный клапан · кованая сталь, болтовая крышка, Y-образное исполнение · Материалы деталей

№	Деталь	F304(L) / 304(L)	F316(L) / 316(L)	F51 / F51
1	Корпус	F304(L)	F316(L)	F51
3	Тарелка	304(L)	316(L)	F51
5	Прокладка	304+ гибкий графит	316+ гибкий графит	316+ гибкий графит
6	Крышка	F304(L)	F316(L)	F51
7	Болт	B8(M)	B8(M)	B8M
15	Табличка	Алюминий	Алюминий	Алюминий
32	Заклёпка	Алюминий	Алюминий	Алюминий
33	Стальной шарик	316(L)	316(L)	STL

Обратный клапан · кованая сталь, болтовая крышка, Y-образное исполнение · Нормативные документы

Параметр	Значение
Проектирование	BS5352 / MSS SP-118
Раструбная сварка	ANSI B16.11 / JB/T1751
Резьба	ANSI B1.20.1 / JB/T7306
Стыковая сварка	ANSI B16.25 / JB/T12224
Фланец	ANSI B16.5 / JB79
Контроль	API598 / GB/T13927 / JB/T9092

Обратный клапан · кованая сталь, болтовая крышка, Y-образное исполнение · Точки давления и температуры для углеродистой стали

Class	Давление при 100°F · psi
1500	3705
2500	6170

Обратный клапан · кованая сталь, болтовая крышка, Y-образное исполнение · Основные размеры · Class 800

Размер	NPS Полный проход	L	H	d	кг
—	1/4	98	70	7	2.2
3/4	1/2	98	70	13	2.1
1	3/4	120	100	17.5	4.2
1¼	1	140	110	23	9
1½	1¼	140	120	30	8.9
2	1½	170	120	35	10
2½	—	—	—	—	—
3	—	—	—	—	—

Обратный клапан · кованая сталь, болтовая крышка, Y-образное исполнение · Основные размеры · Class 900–1500

Размер	L	H	d	кг
3/8	120	70	9	2.1
1/2	120	70	12	4.2
3/4	120	100	15	9
1	140	110	20	8.9
1¼	170	110	28	10
1½	170	120	32	18.6
2	220	150	40	20
2½	—	—	—	—

Обратный клапан · кованая сталь, сварная крышка, Y-образное исполнение

конструкция 1

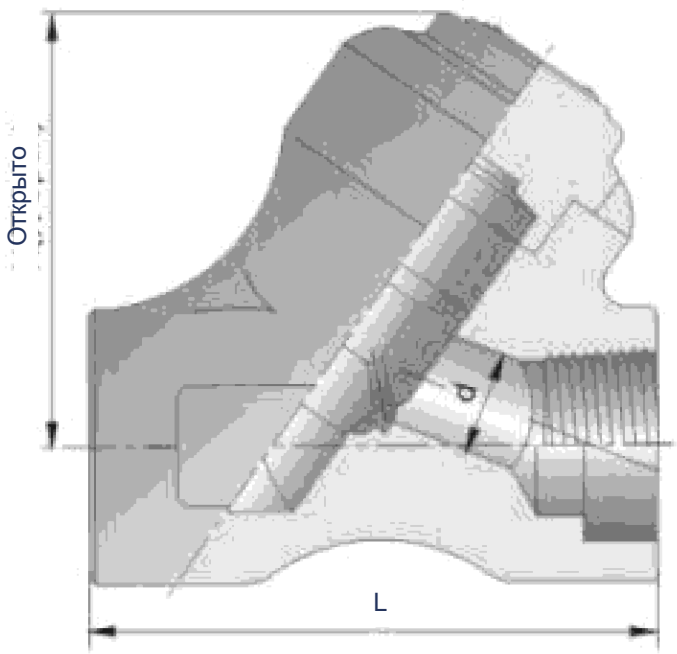

Габариты и размеры · Class 800

Параметр выбора	Необходимые сведения
Среда	Название, состав и коррозионная активность
Условия работы	Температура, давление и перепад давления
Размер	Номинальный размер и требования к проходу
Присоединения	Тип, стандарт и ответное присоединение
Материалы	Корпус, внутренние детали, набивка и уплотнения
Управление	Способ управления и монтажное пространство

Обратный клапан · кованая сталь, сварная крышка, Y-образное исполнение · Основные размеры · Class 800

Размер	NPS Полный проход	L	H	d	кг
—	1/4	98	65	7	1.8
1/2	3/8	98	65	10	1.8
3/4	1/2	98	65	13	2.0
1	3/4	120	95	17.5	3.5
1¼	1	140	105	23	8.0
1½	1¼	140	110	30	8.0
2	1½	170	110	35	12
2½	—	—	—	—	—
3	—	—	—	—	—

Обратный клапан · кованая сталь, сварная крышка, Y-образное исполнение · Основные размеры · Class 900–1500

Размер	L	H	d	кг
3/8	120	65	9	2.0
1/2	120	65	12	3.5
3/4	120	65	15	3.5
1	140	105	20	8.0
2	220	140	40	18
2½	—	—	—	—

Обратный клапан · кованая сталь, самоуплотняющаяся крышка, Y-образное исполнение

конструкция 1

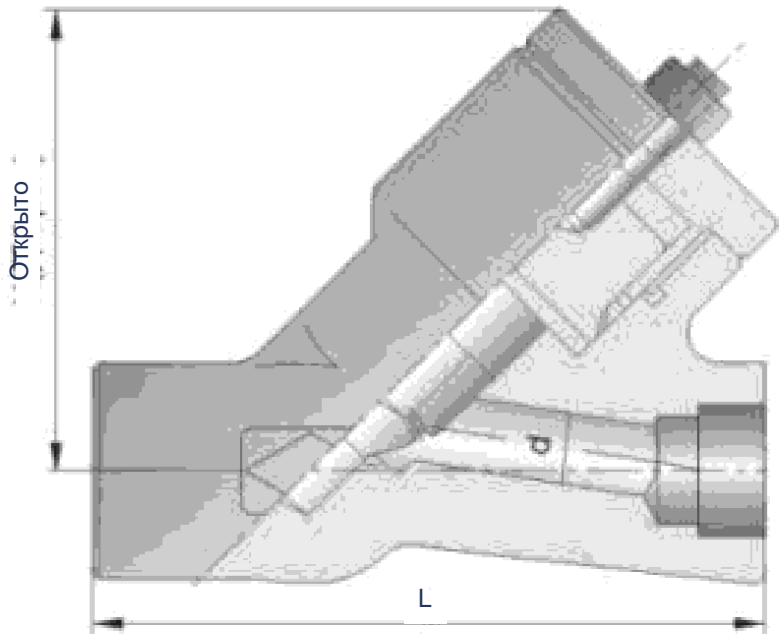

Обозначения позиций

Параметр выбора	Необходимые сведения
Среда	Название, состав и коррозионная активность
Условия работы	Температура, давление и перепад давления
Размер	Номинальный размер и требования к проходу
Присоединения	Тип, стандарт и ответное присоединение
Материалы	Корпус, внутренние детали, набивка и уплотнения
Управление	Способ управления и монтажное пространство

Обратный клапан · кованая сталь, самоуплотняющаяся крышка, Y-образное исполнение · Материалы деталей

№	Деталь	A105 / F6a	A105 / F6aHF S	LF2 / 304	F11 / F6aHF
1	Корпус	A105	A105+HF	LF2	F11+HF
3	Тарелка	F6a	F6a	304	F6aHF
6	Крышка	A105	A105	LF2	F11
15	Табличка	Алюминий	Алюминий	Алюминий	Алюминий
23	Уплотнительная прокладка	420	420	304	304
24	Кольцо самоуплотнения	304	304	304	304
25	Седло самоуплотнения	F410	F410	F304	F410
27	Стяжная гайка	2H	2H	8	8
37	Шпилька	B7	B7	L7	B16

Обратный клапан · кованая сталь, самоуплотняющаяся крышка, Y-образное исполнение · Материалы деталей

№	Деталь	F304(L) / 304(L)	F316(L) / 316(L)	F51 / F51
1	Корпус	F304(L)	F316(L)	F51
3	Тарелка	F304(L)	F316(L)	F51
6	Крышка	F304(L)	F316(L)	F51
15	Табличка	Алюминий	Алюминий	Алюминий
24	Кольцо самоуплотнения	316(L)	316(L)	316(L)
25	Седло самоуплотнения	F304	F316	F51
27	Стяжная гайка	8(M)	8(M)	8M
37	Шпилька	B8(M)	B8(M)	B8M

Обратный клапан · кованая сталь, самоуплотняющаяся крышка, Y-образное исполнение · Нормативные документы

Параметр	Значение
Проектирование	ASME B16.34 / MSS SP-118
Раструбная сварка	ANSI B16.11 / JB/T1751
Резьба	ANSI B1.20.1 / JB/T7306
Стыковая сварка	ANSI B16.25 / JB/T12224
Фланец	ANSI B16.5 / JB79
Контроль	API598 / GB/T13927 / JB/T9092

Обратный клапан · кованая сталь, самоуплотняющаяся крышка, Y-образное исполнение · Точки давления и температуры для углеродистой стали

Class	Давление при 100°F · psi
1500	3705
2500	6170

Обратный клапан · кованая сталь, самоуплотняющаяся крышка, Y-образное исполнение · Основные размеры · Class 2500

Размер	L	H	d	кг
3/8	186	233	9	11.2
1/2	186	233	11	11.5
3/4	186	233	14	10.6
1	186	233	19	10.8
1¼	232	256	25	25
1½	232	256	28	22
2	310	330	35	39

Обратный клапан · кованая сталь, подъёмное исполнение, фланцевое / сварное исполнение

Основные размеры · Class 150

Параметр выбора	Необходимые сведения
Среда	Название, состав и коррозионная активность
Условия работы	Температура, давление и перепад давления
Размер	Номинальный размер и требования к проходу
Присоединения	Тип, стандарт и ответное присоединение
Материалы	Корпус, внутренние детали, набивка и уплотнения
Управление	Способ управления и монтажное пространство

Основные размеры · Class 300

Размер	L RF / L1 BW	H	d	кг	кг
1/4	—	—	—	—	—
3/8	—	—	—	—	—
1/2	153	61	10	3.7	3.2
3/4	178	78	13	4.8	4.3
1	203	84	17.5	8.8	8.0
1¼	216	101	23	9.6	8.6
1½	229	120	30	13.7	12.7
2	267	133	35	17.8	16.2
2½	305	162	42	21.5	27.0

Основные размеры · Class 600

Размер	L RF / L1 BW	H	d	кг	кг
1/4	—	—	—	—	—
3/8	—	—	—	—	—
1/2	165	61	10	4.0	3.4

Обратный клапан · кованая сталь, подъёмное исполнение, фланцевое / сварное исполнение · Основные размеры · Class 600 · продолжение

Размер	L RF / L1 BW	H	d	кг	кг
3/4	191	78	13	5.8	5.1
1	216	84	17.5	9.5	8.8
1¼	229	101	23	10.4	9.2
1½	241	120	30	15.6	14.8
2	292	133	35	24.5	22.5
2½	330	162	42	29.1	27.6

Обратный клапан · кованая сталь, поворотное исполнение, фланцевое / сварное исполнение

Основные размеры · Class 150

Параметр выбора	Необходимые сведения
Среда	Название, состав и коррозионная активность
Условия работы	Температура, давление и перепад давления
Размер	Номинальный размер и требования к проходу
Присоединения	Тип, стандарт и ответное присоединение
Материалы	Корпус, внутренние детали, набивка и уплотнения
Управление	Способ управления и монтажное пространство

Основные размеры · Class 300

Размер	L RF / L1 BW	H	d	кг	кг
1/4	—	—	—	—	—
3/8	—	—	—	—	—
1/2	153	61	10	3.7	3.2

Обратный клапан · кованая сталь, поворотное исполнение, фланцевое / сварное исполнение · Основные размеры · Class 300 · продолжение

Размер	L RF / L1 BW	H	d	кг	кг
3/4	178	78	13.5	4.8	4.3
1	203	84	18	8.8	8.0
1¼	216	101	24	9.6	8.6
1½	229	120	29	13.7	12.7
2	267	133	36.5	17.8	16.2
2½	305	162	42	21.5	27.0

Обратный клапан · кованая сталь, поворотное исполнение, фланцевое / сварное исполнение · Основные размеры · Class 600

Размер	L RF / L1 BW	H	d	кг	кг
1/4	—	—	—	—	—
3/8	—	—	—	—	—
1/2	165	61	10	4.0	3.4
3/4	191	78	13.5	5.8	5.1
1	216	84	18	9.5	8.8
1¼	229	101	24	10.4	9.2
1½	241	120	29	15.6	14.8
2	292	133	36.5	24.5	22.5
2½	330	162	42	29.1	27.6

Обратный клапан · кованая сталь, металлическое кольцо, фланцевое / сварное исполнение

Основные размеры · Class 150

Параметр выбора	Необходимые сведения
Среда	Название, состав и коррозионная активность
Условия работы	Температура, давление и перепад давления
Размер	Номинальный размер и требования к проходу
Присоединения	Тип, стандарт и ответное присоединение
Материалы	Корпус, внутренние детали, набивка и уплотнения
Управление	Способ управления и монтажное пространство

Основные размеры · Class 300

Размер	L RF / L1 BW	H	d	кг	кг
1/4	—	—	—	—	—
3/8	—	—	—	—	—
1/2	153	61	10	4.6	4.1
3/4	178	78	13	6.1	5.7
1	203	84	17.5	9.1	8.4
1¼	216	101	23	12	11.2
1½	229	120	30	16	14.5
2	267	133	35	21	19.5
2½	305	162	42	25	23.7

Основные размеры · Class 600

Размер	L RF / L1 BW	H	d	кг	кг
1/4	—	—	—	—	—
3/8	—	—	—	—	—
1/2	165	61	10	4.8	4.4

Обратный клапан · кованая сталь, металлическое кольцо, фланцевое / сварное исполнение · Основные размеры · Class 600 · продолжение

Размер	L RF / L1 BW	H	d	кг	кг
3/4	191	78	13	6.3	5.9
1	216	84	17.5	9.3	8.7
1¼	229	101	23	13	12.1
1½	241	120	30	16.5	15.8
2	292	133	35	22	20.8
2½	330	162	42	26.8	25.6

Обратный клапан · кованая сталь, металлическое кольцо, фланцевое / сварное исполнение

конструкция 1

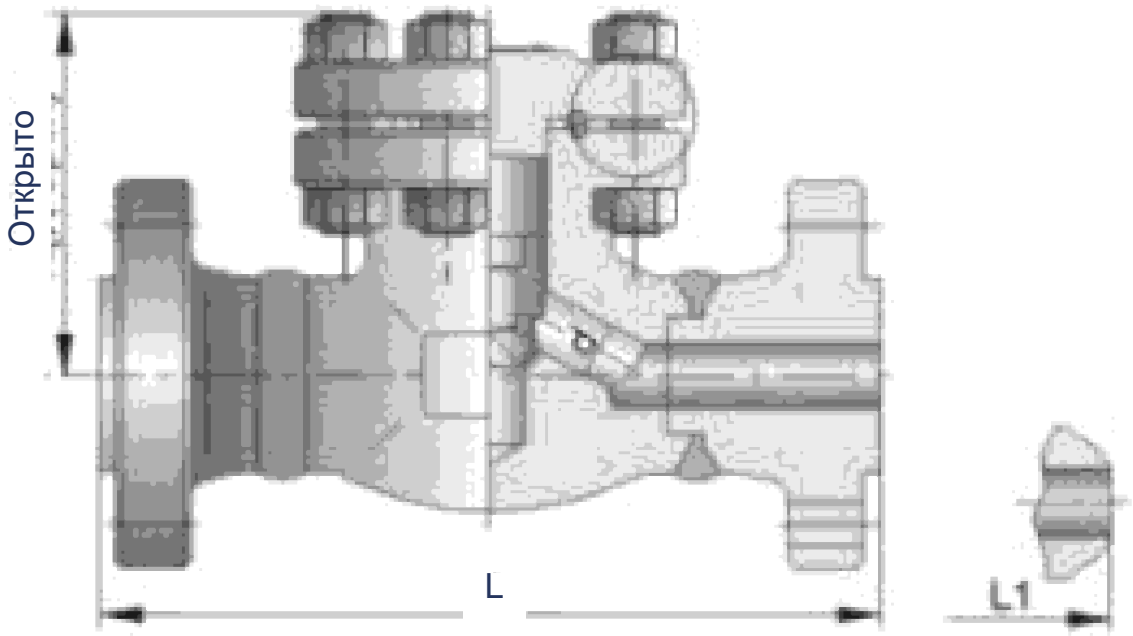

Обратный клапан · кованая сталь, металлическое кольцо, фланцевое / сварное исполнение · Основные размеры · Class 900–1500

Параметр выбора	Необходимые сведения
Среда	Название, состав и коррозионная активность
Условия работы	Температура, давление и перепад давления
Размер	Номинальный размер и требования к проходу
Присоединения	Тип, стандарт и ответное присоединение
Материалы	Корпус, внутренние детали, набивка и уплотнения
Управление	Способ управления и монтажное пространство

Обратный клапан · кованая сталь, металлическое кольцо, фланцевое / сварное исполнение · Основные размеры · Class 2500

Размер	L RJ / L1 BW	L RTJ	H	d Подъёмное исполнение	d Поворотное исполнение	Подъёмное исполнение кг	Поворотное исполнение кг
1/2	264	264	81	12	10.5	17	5.0
3/4	273	273	93	15	13.5	21	6.1
1	308	308	95	20	18	28	10.8
1½	384	387	118	32	29	58	17.6
2	450	454	130	40	36.5	85	27
2½	508	511	162	50	65	121	78

Обратный клапан · кованая сталь, самоуплотняющаяся крышка, фланцевое / сварное исполнение

конструкция 1

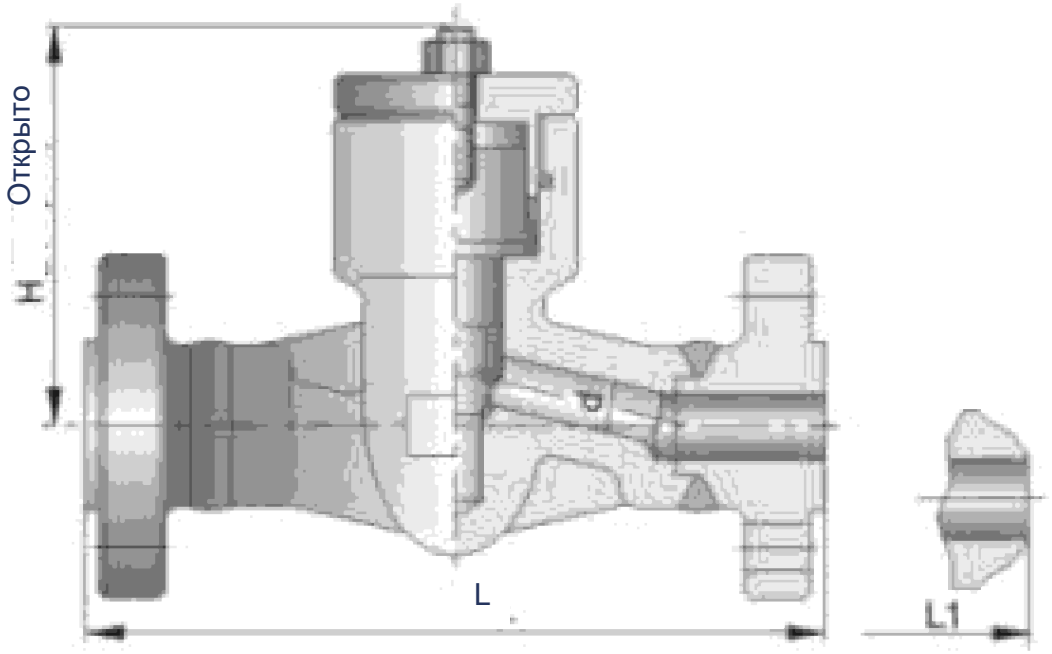

Основные размеры · Class 900–1500

Параметр выбора	Необходимые сведения
Среда	Название, состав и коррозионная активность
Условия работы	Температура, давление и перепад давления
Размер	Номинальный размер и требования к проходу
Присоединения	Тип, стандарт и ответное присоединение
Материалы	Корпус, внутренние детали, набивка и уплотнения
Управление	Способ управления и монтажное пространство

Обратный клапан · кованая сталь, самоуплотняющаяся крышка, фланцевое / сварное исполнение · Основные размеры · Class 2500

Размер	L RJ / L1 BW	L RTJ	H	d	кг
3/8	—	—	—	—	—
1/2	264	264	117	12	12.6
3/4	273	273	117	15	14.9
1	308	308	117	20	16.5
2	450	454	195	40	35
2½	508	511	235	50	51.5

Задвижка · кованая сталь, криогенное исполнение

конструкция 1

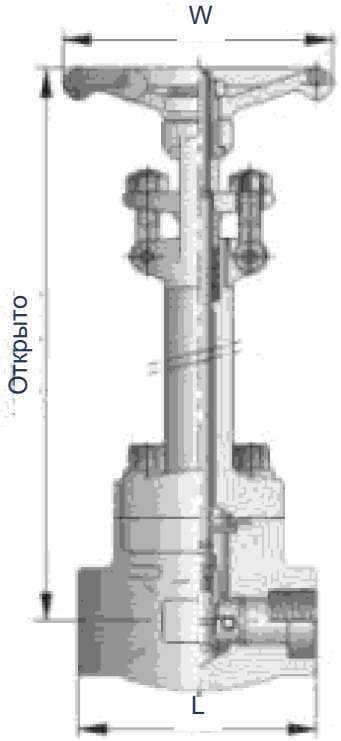

Задвижка · кованая сталь, криогенное исполнение · конструкция 2

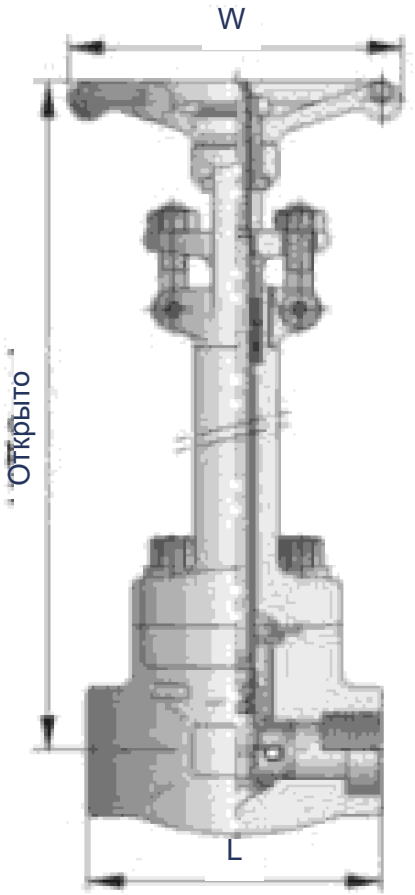

Задвижка · кованая сталь, криогенное исполнение · Материалы деталей

№	Деталь	LF2 / 304	LF3 / 304	F304(L) / 304(L)
1	Корпус	LF2	LF3	F304(L)
2	Кольцо седла	304	304	304(L)
3	Клин	F304	F304	F304(L)
4	Шток	304	304	304(L)
5	Прокладка	304+ гибкий графит	304+ гибкий графит	304+ гибкий графит
6	Крышка	LF2	LF3	F304(L)
7	Болт	L7	L7	B8

Задвижка · кованая сталь, криогенное исполнение · Материалы деталей · продолжение

№	Деталь	LF2 / 304	LF3 / 304	F304(L) / 304(L)
8	Штифт	410	410	304
9	Сальниковая втулка	304	304	304

Задвижка · кованая сталь, криогенное исполнение · Материалы деталей

№	Деталь	F316(L) / 316(L)	F51 / F51
1	Корпус	F316(L)	F51
2	Кольцо седла	316(L)	F51
3	Клин	F316(L)	F51
4	Шток	316(L)	F51
5	Прокладка	316+ гибкий графит	316+ гибкий графит
6	Крышка	F316(L)	F51
7	Болт	B8	B8
8	Штифт	304	304
9	Сальниковая втулка	316	F51

Задвижка · кованая сталь, криогенное исполнение · Материалы деталей

№	Деталь	LF2 / 304	LF3 / 304	F304(L) / 304(L)
10	Откидной болт сальника	L7	L7	B8(M)
11	Фланец сальника	LF2	LF3	F304
12	Шестигранная гайка	2H	2H	8(M)
13	Гайка штока	410	410	410
14	Контргайка	35	35	35
15	Табличка	Алюминий	Алюминий	Алюминий
16	Маховик	A197	A197	A197
17	Антифрикционная шайба	410	410	410

Задвижка · кованая сталь, криогенное исполнение · Материалы деталей · продолжение

№	Деталь	LF2 / 304	LF3 / 304	F304(L) / 304(L)
18	Набивка	Графит	Графит	Графит

Задвижка · кованая сталь, криогенное исполнение · Материалы деталей

№	Деталь	F316(L) / 316(L)	F51 / F51
10	Откидной болт сальника	B8(M)	B8(M)
11	Фланец сальника	F304	F304
12	Шестигранная гайка	8(M)	8(M)
13	Гайка штока	410	410
14	Контргайка	35	35
15	Табличка	Алюминий	Алюминий
16	Маховик	A197	A197
17	Антифрикционная шайба	410	410
18	Набивка	Графит	Графит

Задвижка · кованая сталь, криогенное исполнение · Нормативные документы

Параметр	Значение
Проектирование	API602
Раструбная сварка	ANSI B16.11 / JB/T1751
Резьба	ANSI B1.20.1 / JB/T7306
Стыковая сварка	ANSI B16.25 / JB/T12224
Фланец	ANSI B16.5 / JB79
Контроль	API598 / GB/T13927 / JB/T9092

Задвижка · кованая сталь, криогенное исполнение · Основные размеры · Class 800

NPS	Полный проход	L	W	H −196°C	H −40°C	d	кг
—	1/4	79	100	291	255	7.5	3.5
1/2	3/8	79	100	291	255	10.5	3.5
3/4	1/2	92	100	293	258	13.5	4.3
1	3/4	111	125	340	290	18	6.7
1¼	1	120	160	375	325	24	10.9
2	1½	140	180	450	395	36.5	14.8
2½	—	—	—	—	—	—	—
3	—	—	—	—	—	—	—

Задвижка · кованая сталь, криогенное исполнение · Основные размеры · Class 1500

NPS	Полный проход	L	W	H −196°C	H −40°C	d	кг
—	1/4	92	100	321	285	7.5	3.5
1/2	3/8	111	125	321	285	10.5	6.7
3/4	1/2	111	125	322	287	13.5	6.7
1	3/4	120	160	359	309	18	11
1¼	1	120	160	393	343	24	12.3
1½	1¼	140	160	446	396	29	15.8
2	1½	172	200	480	420	36.5	28
2½	—	—	—	—	—	—	—
3	—	—	—	—	—	—	—

Задвижка · кованая сталь, криогенное исполнение, фланцевое / сварное исполнение

конструкция 1

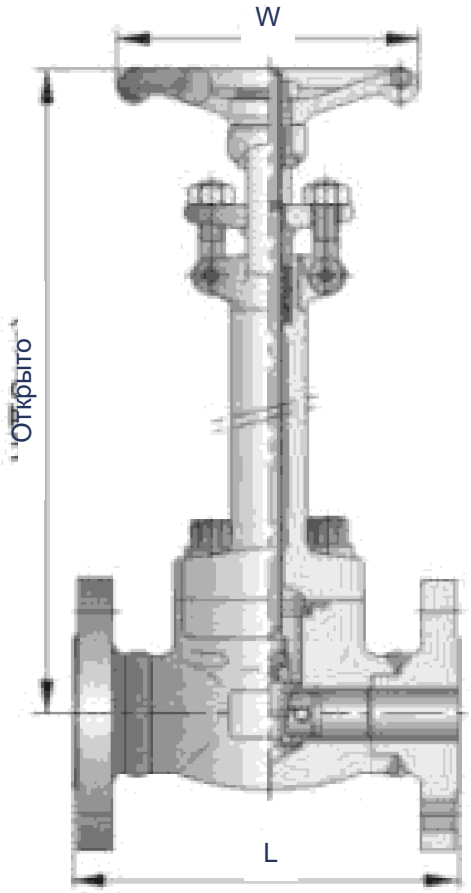

Задвижка · кованая сталь, криогенное исполнение, фланцевое / сварное исполнение · конструкция 2

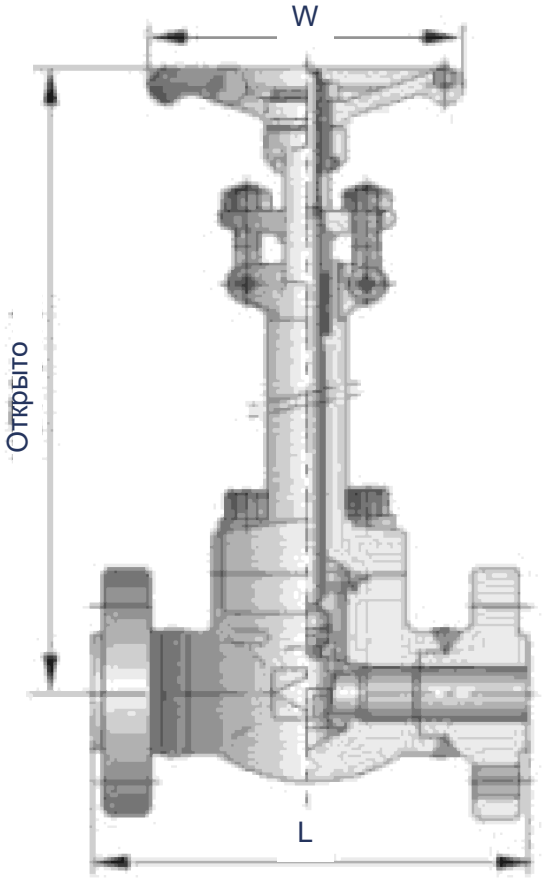

Задвижка · кованая сталь, криогенное исполнение, фланцевое / сварное исполнение · Обозначения позиций

Параметр выбора	Необходимые сведения
Среда	Название, состав и коррозионная активность
Условия работы	Температура, давление и перепад давления
Размер	Номинальный размер и требования к проходу
Присоединения	Тип, стандарт и ответное присоединение
Материалы	Корпус, внутренние детали, набивка и уплотнения
Управление	Способ управления и монтажное пространство

Задвижка · кованая сталь, криогенное исполнение, фланцевое / сварное исполнение · Материалы деталей

№	Деталь	LF2 / 304	LF3 / 304	F304(L) / 304(L)
1	Корпус	LF2	LF3	F304(L)
2	Кольцо седла	304	304	304(L)
3	Клин	F304	F304	F304(L)
4	Шток	304	304	304(L)
5	Прокладка	304+ гибкий графит	304+ гибкий графит	304+ гибкий графит
6	Крышка	LF2	LF3	F304(L)
7	Болт	L7	L7	B8
8	Штифт	410	410	304
9	Сальниковая втулка	304	304	304

Задвижка · кованая сталь, криогенное исполнение, фланцевое / сварное исполнение · Материалы деталей

№	Деталь	F316(L) / 316(L)	F51 / F51
1	Корпус	F316(L)	F51
2	Кольцо седла	316(L)	F51
3	Клин	F316(L)	F51
4	Шток	316(L)	F51
5	Прокладка	316+ гибкий графит	316+ гибкий графит
6	Крышка	F316(L)	F51
7	Болт	B8	B8
8	Штифт	304	304
9	Сальниковая втулка	316	F51

Задвижка · кованая сталь, криогенное исполнение, фланцевое / сварное исполнение · Материалы деталей

№	Деталь	LF2 / 304	LF3 / 304	F304(L) / 304(L)
10	Откидной болт сальника	L7	L7	B8(M)
11	Фланец сальника	LF2	LF3	F304
12	Шестигранная гайка	2H	2H	8(M)
13	Гайка штока	410	410	410
14	Контргайка	35	35	35
15	Табличка	Алюминий	Алюминий	Алюминий
16	Маховик	A197	A197	A197
17	Антифрикционная шайба	410	410	410
18	Набивка	Графит	Графит	Графит

Задвижка · кованая сталь, криогенное исполнение, фланцевое / сварное исполнение · Материалы деталей

№	Деталь	F316(L) / 316(L)	F51 / F51
10	Откидной болт сальника	B8(M)	B8(M)
11	Фланец сальника	F304	F304
12	Шестигранная гайка	8(M)	8(M)
13	Гайка штока	410	410
14	Контргайка	35	35
15	Табличка	Алюминий	Алюминий
16	Маховик	A197	A197
17	Антифрикционная шайба	410	410
18	Набивка	Графит	Графит

Задвижка · кованая сталь, криогенное исполнение, фланцевое / сварное исполнение · Нормативные документы

Параметр	Значение
Проектирование	API602
Раструбная сварка	ANSI B16.11 / JB/T1751
Резьба	ANSI B1.20.1 / JB/T7306
Стыковая сварка	ANSI B16.25 / JB/T12224
Фланец	ANSI B16.5 / JB79
Контроль	API598 / GB/T13927 / JB/T9092

Задвижка · кованая сталь, криогенное исполнение, фланцевое / сварное исполнение · Основные размеры · Class 150

NPS	L RF / L1 BW	W	H −196°C	H −40°C	d	RF кг	BW кг
1/4	—	—	—	—	—	—	—
3/8	—	—	—	—	—	—	—
1/2	108	100	321	285	10.5	5.0	—
3/4	118	100	322	287	13.5	5.5	—
1	127	125	359	309	18	8.8	—
1¼	—	160	398	343	24	13.5	—
1½	165	160	446	396	29	15	—
2	178	180	480	420	36.5	20.3	—
1/4	—	—	—	—	—	—	—

Задвижка · кованая сталь, криогенное исполнение, фланцевое / сварное исполнение · Основные размеры · Class 300

NPS	L RF / L1 BW	W	H −196°C	H −40°C	d	RF кг	BW кг
1/4	—	—	—	—	—	—	—
3/8	—	—	—	—	—	—	—

Задвижка · кованая сталь, криогенное исполнение, фланцевое / сварное исполнение · Основные размеры · Class 300 · продолжение

NPS	L RF / L1 BW	W	H −196°C	H −40°C	d	RF кг	BW кг
1/2	140	100	321	285	10.5	5.8	—
3/4	153	100	322	287	13.5	7.3	—
1	165	125	359	309	18	9.7	—
1¼	—	160	398	343	24	12.5	—
1½	191	160	446	396	29	19.5	—
2	216	180	480	420	36.5	22.3	—
1/4	—	—	—	—	—	—	—

Задвижка · кованая сталь, криогенное исполнение, фланцевое / сварное исполнение · Основные размеры · Class 600

NPS	L RF / L1 BW	W	H −196°C	H −40°C	d	RF кг	BW кг
1/4	—	—	—	—	—	—	—
3/8	—	—	—	—	—	—	—
1/2	165	100	321	285	10.5	6.0	—
3/4	191	100	322	287	13.5	8	—
1	216	125	359	309	18	11.2	—
1¼	—	160	398	343	24	13.5	—
1½	241	160	446	396	29	21.5	—
2	282	180	480	420	36.5	24.8	—
1/4	—	—	—	—	—	—	—

Задвижка · кованая сталь, криогенное исполнение, фланцевое / сварное исполнение · Основные размеры · Class 1500

NPS	L	W	H −196°C	H −40°C	d	кг
—	—	—	—	—	—	—
1/2	216	125	321	285	10.5	14
3/4	229	125	322	287	13.5	23
1	254	160	359	309	18	25.3
2	368	200	480	420	36.5	72
2½	—	—	—	—	—	—

Запорный клапан · кованая сталь, криогенное исполнение

конструкция 1

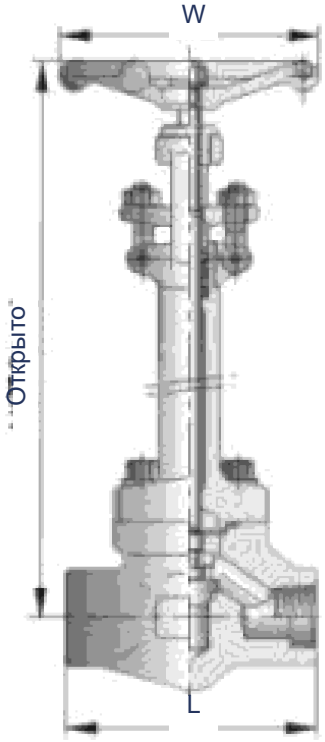

Запорный клапан · кованая сталь, криогенное исполнение · конструкция 2

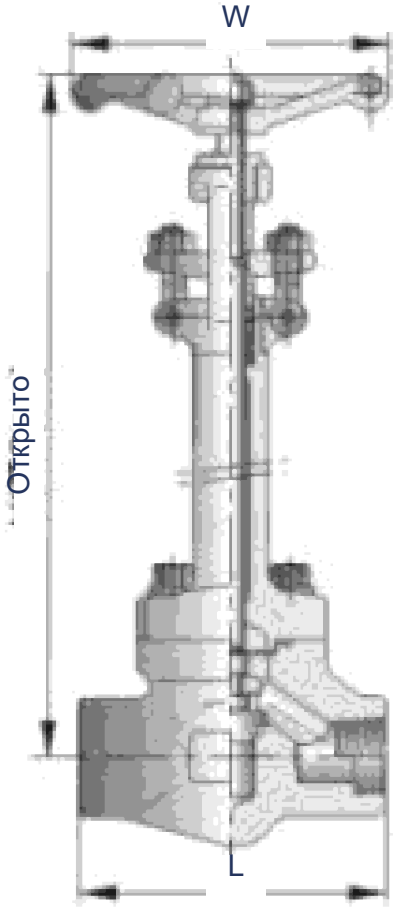

Запорный клапан · кованая сталь, криогенное исполнение · Обозначения позиций

Параметр выбора	Необходимые сведения
Среда	Название, состав и коррозионная активность
Условия работы	Температура, давление и перепад давления
Размер	Номинальный размер и требования к проходу
Присоединения	Тип, стандарт и ответное присоединение
Материалы	Корпус, внутренние детали, набивка и уплотнения
Управление	Способ управления и монтажное пространство

Запорный клапан · кованая сталь, криогенное исполнение · Материалы деталей

№	Деталь	LF2 / 304	LF3 / 304	F304(L) / 304(L)
1	Корпус	LF2	LF3	F304(L)
2	Кольцо седла	304	304	304(L)
3	Тарелка	F304	F304	F304(L)
4	Шток	304	304	304(L)
5	Прокладка	304+ гибкий графит	304+ гибкий графит	304+ гибкий графит
6	Крышка	LF2	LF3	F304(L)
7	Болт	L7	L7	B8
8	Штифт	410	410	304
9	Сальниковая втулка	304	304	304

Запорный клапан · кованая сталь, криогенное исполнение · Материалы деталей

№	Деталь	F316(L) / 316(L)	F51 / F51
1	Корпус	F316(L)	F51
2	Кольцо седла	316(L)	F51
3	Тарелка	F316(L)	F51
4	Шток	316(L)	F51
5	Прокладка	316+ гибкий графит	316+ гибкий графит
6	Крышка	F316(L)	F51
7	Болт	B8	B8
8	Штифт	304	304
9	Сальниковая втулка	316	F51

Запорный клапан · кованая сталь, криогенное исполнение · Материалы деталей

№	Деталь	LF2 / 304	LF3 / 304	F304(L) / 304(L)
10	Откидной болт сальника	L7	L7	B8(M)
11	Фланец сальника	LF2	LF3	F304
12	Шестигранная гайка	2H	2H	8(M)
13	Гайка штока	410	410	410
14	Контргайка	35	35	35
15	Табличка	Алюминий	Алюминий	Алюминий
16	Маховик	A197	A197	A197
17	Антифрикционная шайба	410	410	410
18	Набивка	Графит	Графит	Графит

Запорный клапан · кованая сталь, криогенное исполнение · Материалы деталей

№	Деталь	F316(L) / 316(L)	F51 / F51
10	Откидной болт сальника	B8(M)	B8(M)
11	Фланец сальника	F304	F304
12	Шестигранная гайка	8(M)	8(M)
13	Гайка штока	410	410
14	Контргайка	35	35
15	Табличка	Алюминий	Алюминий
16	Маховик	A197	A197
17	Антифрикционная шайба	410	410
18	Набивка	Графит	Графит

Запорный клапан · кованая сталь, криогенное исполнение · Нормативные документы

Параметр	Значение
Проектирование	API602; на размерной странице также указан BS5352
Раструбная сварка	ANSI B16.11 / JB/T1751
Резьба	ANSI B1.20.1 / JB/T7306
Стыковая сварка	ANSI B16.25 / JB/T12224
Фланец	ANSI B16.5 / JB79
Контроль	API598 / GB/T13927 / JB/T9092

Запорный клапан · кованая сталь, криогенное исполнение · Основные размеры · Class 800

NPS	Полный проход	L	W	H −196 / −101°C	H −40°C	d	кг
—	1/4	79	100	390	350	7.0	7.2
1/2	3/8	79	100	390	350	9.0	7.2
3/4	1/2	92	100	415	400	13	7.2
1	3/4	111	125	430	410	17.5	9.5
1¼	1	120	160	460	425	23	10.8
1½	1¼	152	160	490	450	30	13.5
2	1½	172	180	505	480	35	19.8

Запорный клапан · кованая сталь, криогенное исполнение · Основные размеры · Class 1500

NPS	Полный проход	L	W	H −196 / −101°C	H −40°C	d	кг
—	1/4	92	125	370	350	12	9.5
1/2	3/8	111	125	370	350	12	9.5
3/4	1/2	111	125	370	400	15	9.5
1	3/4	120	160	410	410	20	10.8

Запорный клапан · кованая сталь, криогенное исполнение · Основные размеры · Class 1500 · продолжение

NPS	Полный проход	L	W	H −196 / −101°C	H −40°C	d	кг
1¼	1	152	160	410	425	28	13.5
1½	1¼	172	180	474	450	32	19.8
2	1½	220	200	546	480	40	29

Запорный клапан · кованая сталь, криогенное исполнение, фланцевое / сварное исполнение

конструкция 1

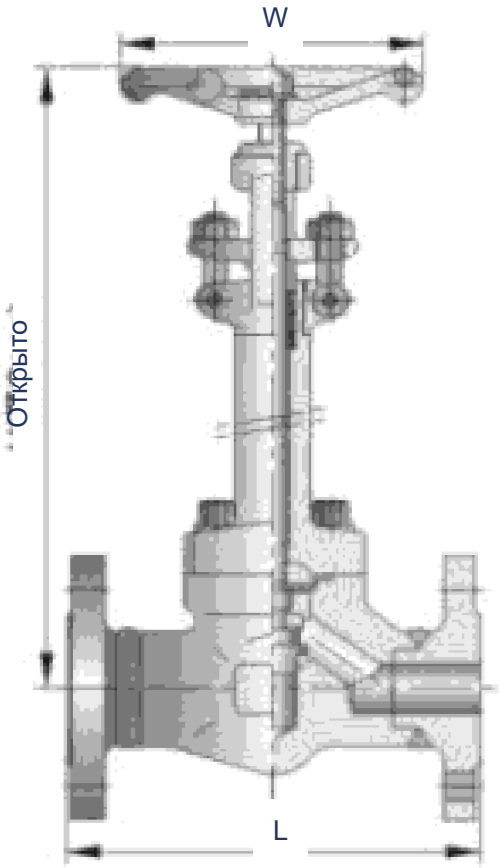

Запорный клапан · кованая сталь, криогенное исполнение, фланцевое / сварное исполнение · конструкция 2

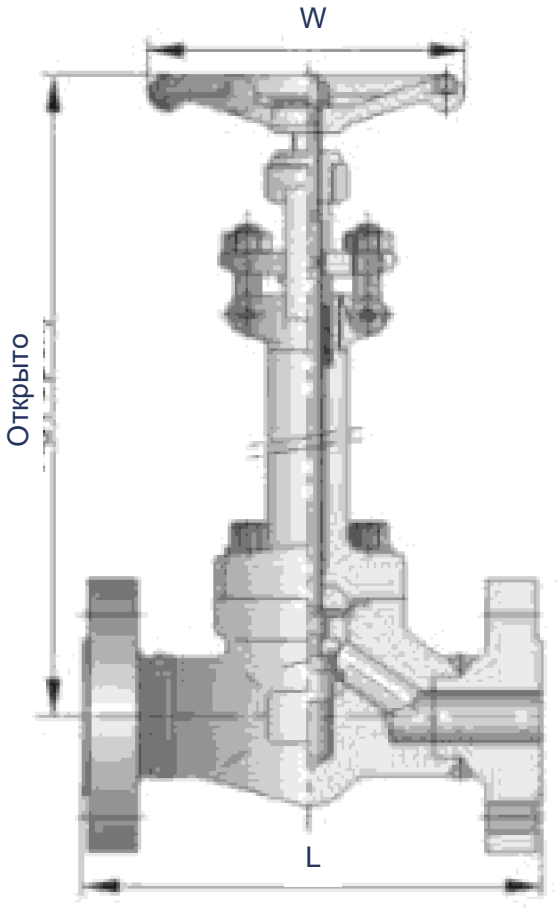

Запорный клапан · кованая сталь, криогенное исполнение, фланцевое / сварное исполнение · Обозначения позиций

Параметр выбора	Необходимые сведения
Среда	Название, состав и коррозионная активность
Условия работы	Температура, давление и перепад давления
Размер	Номинальный размер и требования к проходу
Присоединения	Тип, стандарт и ответное присоединение
Материалы	Корпус, внутренние детали, набивка и уплотнения

Запорный клапан · кованая сталь, криогенное исполнение, фланцевое / сварное исполнение · Обозначения позиций · продолжение

Параметр выбора	Необходимые сведения
Управление	Способ управления и монтажное пространство

Запорный клапан · кованая сталь, криогенное исполнение, фланцевое / сварное исполнение · Материалы деталей

№	Деталь	LF2 / 304	LF3 / 304	F304(L) / 304(L)
1	Корпус	LF2	LF3	F304(L)
2	Кольцо седла	304	304	304(L)
3	Тарелка	F304	F304	F304(L)
4	Шток	304	304	304(L)
5	Прокладка	304+ гибкий графит	304+ гибкий графит	304+ гибкий графит
6	Крышка	LF2	LF3	F304(L)
7	Болт	L7	L7	B8
8	Штифт	410	410	304
9	Сальниковая втулка	304	304	304

Запорный клапан · кованая сталь, криогенное исполнение, фланцевое / сварное исполнение · Материалы деталей

№	Деталь	F316(L) / 316(L)	F51 / F51
1	Корпус	F316(L)	F51
2	Кольцо седла	316(L)	F51
3	Тарелка	F316(L)	F51
4	Шток	316(L)	F51
5	Прокладка	316+ гибкий графит	316+ гибкий графит
6	Крышка	F316(L)	F51
7	Болт	B8	B8

Запорный клапан · кованая сталь, криогенное исполнение, фланцевое / сварное исполнение · Материалы деталей · продолжение

№	Деталь	F316(L) / 316(L)	F51 / F51
8	Штифт	304	304
9	Сальниковая втулка	316	F51

Запорный клапан · кованая сталь, криогенное исполнение, фланцевое / сварное исполнение · Материалы деталей

№	Деталь	LF2 / 304	LF3 / 304	F304(L) / 304(L)
10	Откидной болт сальника	L7	L7	B8(M)
11	Фланец сальника	LF2	LF3	F304
12	Шестигранная гайка	2H	2H	8(M)
13	Гайка штока	410	410	410
14	Контргайка	35	35	35
15	Табличка	Алюминий	Алюминий	Алюминий
16	Маховик	A197	A197	A197
17	Антифрикционная шайба	410	410	410
18	Набивка	Графит	Графит	Графит

Запорный клапан · кованая сталь, криогенное исполнение, фланцевое / сварное исполнение · Материалы деталей

№	Деталь	F316(L) / 316(L)	F51 / F51
10	Откидной болт сальника	B8(M)	B8(M)
11	Фланец сальника	F304	F304
12	Шестигранная гайка	8(M)	8(M)
13	Гайка штока	410	410
14	Контргайка	35	35
15	Табличка	Алюминий	Алюминий

Запорный клапан · кованая сталь, криогенное исполнение, фланцевое / сварное исполнение · Материалы деталей · продолжение

№	Деталь	F316(L) / 316(L)	F51 / F51
16	Маховик	A197	A197
17	Антифрикционная шайба	410	410
18	Набивка	Графит	Графит

Запорный клапан · кованая сталь, криогенное исполнение, фланцевое / сварное исполнение · Нормативные документы

Параметр	Значение
Проектирование	API602; на размерной странице также указан BS5352
Раструбная сварка	ANSI B16.11 / JB/T1751
Резьба	ANSI B1.20.1 / JB/T7306
Стыковая сварка	ANSI B16.25 / JB/T12224
Фланец	ANSI B16.5 / JB79
Контроль	API598 / GB/T13927 / JB/T9092

Запорный клапан · кованая сталь, криогенное исполнение, фланцевое / сварное исполнение · Основные размеры · Class 150

NPS	L RF / L1 BW	W	H −196 / −101°C	H −40°C	d
1/4	—	—	—	—	—
3/8	—	—	—	—	—
1/2	108	100	390	350	9
3/4	118	100	415	400	13
1	127	125	430	410	17.5
1¼	—	—	—	—	—
1½	165	160	490	450	30
2	203	180	505	480	35

Запорный клапан · кованая сталь, криогенное исполнение, фланцевое / сварное исполнение · Основные размеры · Class 300

NPS	L RF / L1 BW	W	H −196 / −101°C	H −40°C	d
1/4	—	—	—	—	—
3/8	—	—	—	—	—
1/2	153	100	390	350	9
3/4	178	100	415	400	13
1	203	125	430	410	17.5
1¼	—	—	—	—	—
1½	229	160	490	450	30
2	267	180	505	480	35

Запорный клапан · кованая сталь, криогенное исполнение, фланцевое / сварное исполнение · Основные размеры · Class 600

NPS	L RF / L1 BW	W	H −196 / −101°C	H −40°C	d
1/4	—	—	—	—	—
3/8	—	—	—	—	—
1/2	165	100	390	350	9
3/4	191	100	415	400	13
1	216	125	430	410	17.5
1¼	—	—	—	—	—
1½	241	160	490	450	30
2	292	180	505	480	35

Запорный клапан · кованая сталь, криогенное исполнение, фланцевое / сварное исполнение · Основные размеры · Class 1500

NPS	L	W	H −196 / −101°C	H −40°C	d
—	—	—	—	—	—
3/8	—	—	—	—	—
1/2	216	125	370	350	12
3/4	229	125	370	400	15
1	254	160	410	410	20
1¼	280	160	410	425	28
1½	368	200	546	480	40

Контакты

БУДЕМ НА СВЯЗИ

Для подбора исполнения и запроса предложения

Укажите код изделия и рабочие условия.

Виктор

+86 156 1819 0516

Tel / WhatsApp / WeChat

sales@ikusepower.com

sales@ikusepower.com

sales@ikusepower.com

WeChat

WhatsApp

Telegram

MAX