# Криогенная и специальная арматура

Каталог продукции · русская редакция

## IKUSE

Технические характеристики · чертежи · размеры

# Содержание

Криогенная и специальная арматура

| | | |
|---|---|---|
| 01 | Запорные клапаны | 4 |
| 02 | Аварийные отсечные клапаны | 32 |
| 03 | Шаровые краны | 41 |
| 04 | Приборные и дроссельные клапаны | 55 |
| 05 | Предохранительные и дыхательные клапаны | 63 |
| 06 | Обратные клапаны | 76 |
| 07 | Регуляторы давления | 90 |
| 08 | Дисковые затворы | 94 |
| 09 | Клапаны циклического управления | 114 |
| 10 | Соединения и специальная арматура | 124 |

# Как пользоваться каталогом

Обозначения и выбор исполнения

Каждому изделию соответствуют характеристики, материалы основных деталей, конструктивная схема и таблицы размеров. В продолжениях таблиц повторяется код изделия.

Размеры указаны в миллиметрах, масса — в килограммах. DN обозначает номинальный размер. Давление приведено в МПа. Прочерк означает, что значение не указано; его нельзя принимать равным нулю.

Фотография показывает внешний вид одного из исполнений серии. Для выбора конкретного типоразмера используйте код изделия, чертёж и таблицу.

Для заказа укажите код изделия, DN, рабочие давление и температуру, состав среды, тип присоединения, материалы и привод.

Обозначения сред: LO2 — жидкий кислород; LN2 — жидкий азот; LAr — жидкий аргон; LNG — сжиженный природный газ. O2, N2, Ar и NG обозначают соответствующие газы.

# Криогенный запорный клапан

DJ61F-40P · 32600DA

Внешний вид исполнения

| Характеристика | Значение |
|---|---|
| Номинальный диаметр | DN 10…40 |
| Номинальное давление | 4,0 МПа |
| Рабочие среды | LO2, LN2, LAr, LNG |
| Температура среды | -196 °C…+80 °C |
| Присоединение | Под сварку враструб |

| Деталь | Материал |
|---|---|
| Корпус | CF8 |
| Тарелка | Нержавеющая сталь |
| Шток | Нержавеющая сталь |
| Уплотнение | Армированный ПТФЭ |

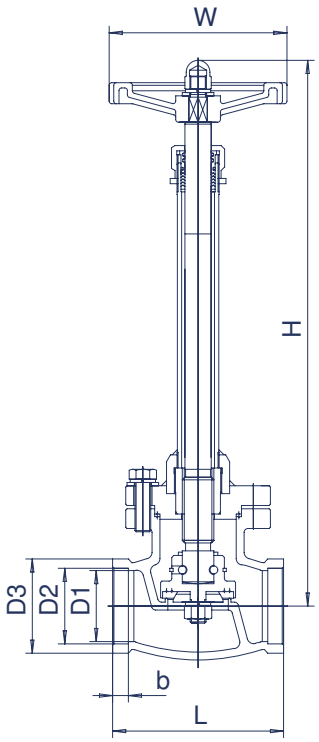

# 32600DA · размеры

DJ61F-40P

Размеры в мм, масса в кг; резьбы — по обозначениям.

D2 (M) / (Д): метрические / дюймовые трубы; размеры в мм.

| Код изделия | H | W | L | D0 | D1 | D2 (M) | D2 (Д) | D3 | b | Масса (кг) |
|---|---|---|---|---|---|---|---|---|---|---|
| 32600DA10 | 275 | 75 | 60 | 10 | 12 | 14.5 | 18 | 24 | 5 | 1.9 |
| 32600DA15 | 275 | 75 | 60 | 15 | 15 | 18.5 | 22 | 29 | 5 | 1.9 |
| 32600DA20 | 304 | 100 | 80 | 21 | 20 | 25.5 | 28 | 35 | 6 | 2.5 |
| 32600DA25 | 304 | 100 | 80 | 21 | 25 | 32.5 | 34.5 | 44 | 6 | 2.5 |
| 32600DA32 | 334 | 120 | 98 | 36 | 32 | 38.5 | 43 | 52 | 7 | 3.5 |
| 32600DA40 | 334 | 120 | 98 | 36 | 40 | 45.5 | 49 | 58 | 7 | 3.5 |

## Криогенный запорный клапан

DJ61F-40P · 32600DA

Внешний вид исполнения

| Характеристика | Значение |
|---|---|
| Номинальный диаметр | DN 50…100 |
| Номинальное давление | 4,0 МПа |
| Рабочие среды | LO2, LN2, LAr, LNG |
| Температура среды | -196 °C…+80 °C |
| Присоединение | Под сварку враструб или встык; указать D × b′ |

| Деталь | Материал |
|---|---|
| Корпус | CF8 |
| Тарелка | Нержавеющая сталь |
| Шток | Нержавеющая сталь |
| Уплотнение | Армированный ПТФЭ |

# 32600DA · размеры

DJ61F-40P

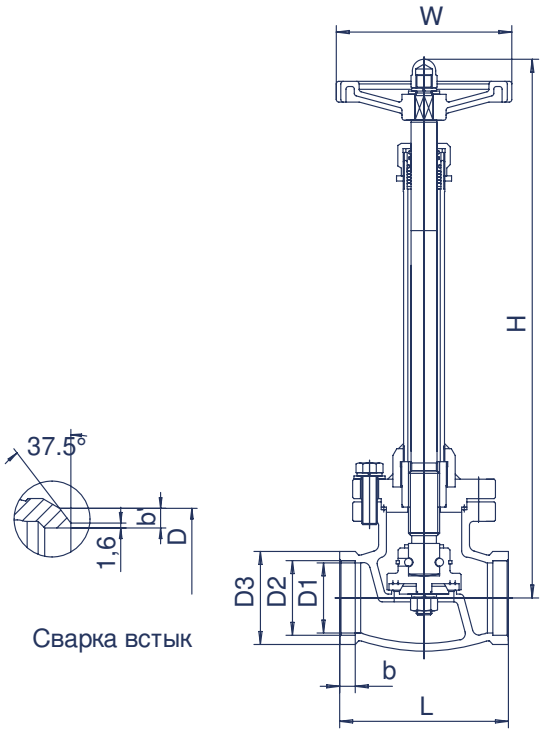


Размеры в мм, масса в кг; резьбы — по обозначениям.

D2 (M) / (Д): метрические / дюймовые трубы; размеры в мм.

| Код изделия | H | W | L | D0 | D1 | D2 (M) | D2 (Д) | D3 | b | Масса (кг) |
|---|---|---|---|---|---|---|---|---|---|---|
| 32600DA50 | 415 | 160 | 126 | 50 | 50 | 57.5 | 62 | 72 | 10 | 6.8 |
| 32600DA65 | 420 | 160 | 150 | 65 | 65 | 71 | 77 | 92 | 10 | 8.5 |
| 32601DA65 | 420 | 160 | 150 | 65 | 65 | 76.5 | 77 | 92 | 10 | 8.5 |
| 32602DA65 | 420 | 160 | 150 | 65 | 65 | 73.5 | 77 | 92 | 10 | 8.5 |
| 32600DA80 | 500 | 220 | 172 | 80 | 80 | 89.5 | 91 | 108 | 12 | 14 |
| 32600DA100 | 520 | 220 | 196 | 100 | 100 | 108.5 | 116 | 128 | 12 | 19.5 |

# Криогенный запорный клапан

DJ61F-40P · 32600DA

Внешний вид исполнения

| Характеристика | Значение |
|---|---|
| Номинальный диаметр | DN 125…250 |
| Номинальное давление | 4,0 МПа |
| Рабочие среды | LO2, LN2, LAr, LNG |
| Температура среды | -196 °C…+80 °C |
| Присоединение | Под сварку враструб или встык; указать D × b′ |

| Деталь | Материал |
|---|---|
| Корпус | CF8 |
| Тарелка | Нержавеющая сталь |
| Шток | Нержавеющая сталь |
| Уплотнение | Армированный ПТФЭ |

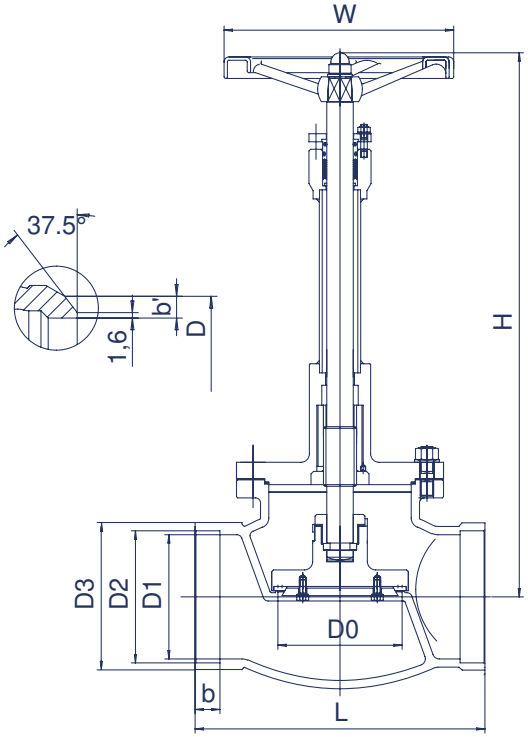

# 32600DA · размеры

DJ61F-40P

32600DA250: присоединение под сварку встык, Ф 273 × 6 мм.

Размеры в мм, масса в кг; резьбы — по обозначениям.

| Код изделия | H | W | L | D0 | D1 | D2 | D3 | b | Масса (кг) |
|---|---|---|---|---|---|---|---|---|---|
| 32600DA125 | 630 | 300 | 280 | 125 | 125 | 134 | 146 | 15 | 47 |
| 32600DA150 | 660 | 300 | 350 | 150 | 150 | 159.5 | 175 | 15 | 58 |
| 32600DA200 | 790 | 400 | 500 | 200 | 210 | 220 | 240 | 30 | 150 |
| 32600DA250 | 810 | 400 | 622 | 230 | 250 | — | — | — | 280 |

## Запорный клапан

J61F-40P · 32600A

Внешний вид исполнения

| Характеристика | Значение |
|---|---|
| Номинальный диаметр | DN 10…40 |
| Номинальное давление | 4,0 МПа |
| Рабочие среды | O2, N2, Ar, NG |
| Температура среды | -40 °C…+80 °C |
| Присоединение | Под сварку враструб |

| Деталь | Материал |
|---|---|
| Корпус | CF8 |
| Тарелка | Нержавеющая сталь |
| Шток | Нержавеющая сталь |
| Уплотнение | Армированный ПТФЭ |

# 32600A · размеры

J61F-40P

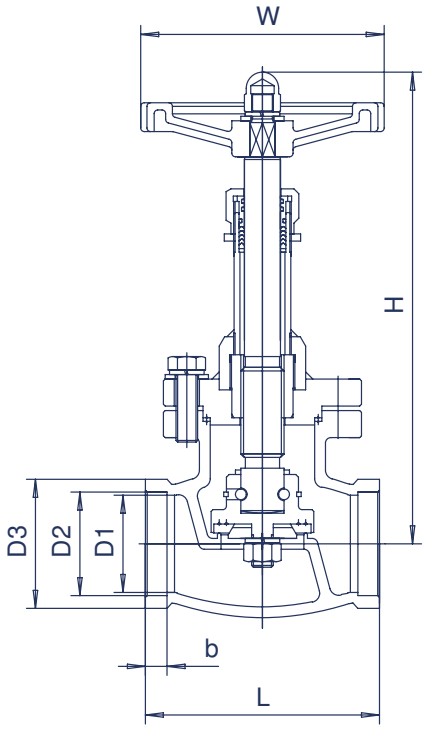


Размеры в мм, масса в кг; резьбы — по обозначениям.

D2 (M) / (Д): метрические / дюймовые трубы; размеры в мм.

| Код изделия | H | W | L | D0 | D1 | D2 (M) | D2 (Д) | D3 | b | Масса (кг) |
|---|---|---|---|---|---|---|---|---|---|---|
| 32600A10 | 157 | 75 | 60 | 10 | 12 | 14.5 | 18 | 24 | 5 | 0.9 |
| 32600A15 | 157 | 75 | 60 | 15 | 15 | 18.5 | 22 | 29 | 5 | 0.9 |
| 32600A20 | 191 | 100 | 80 | 21 | 20 | 25.5 | 28 | 35 | 6 | 1.9 |
| 32600A25 | 191 | 100 | 80 | 21 | 25 | 32.5 | 34.5 | 44 | 6 | 1.9 |
| 32600A32 | 212 | 120 | 98 | 36 | 32 | 38.5 | 43 | 52 | 7 | 2.8 |
| 32600A40 | 212 | 120 | 98 | 36 | 40 | 45.5 | 49 | 58 | 7 | 2.8 |

# Запорный клапан

J61F-40P · 32600A

Внешний вид исполнения

| Характеристика | Значение |
|---|---|
| Номинальный диаметр | DN 50…100 |
| Номинальное давление | 4,0 МПа |
| Рабочие среды | O2, N2, Ar, NG |
| Температура среды | -40 °C…+80 °C |
| Присоединение | Под сварку враструб или встык; указать D × b′ |

| Деталь | Материал |
|---|---|
| Корпус | CF8 |
| Тарелка | Нержавеющая сталь |
| Шток | Нержавеющая сталь |
| Уплотнение | Армированный ПТФЭ |

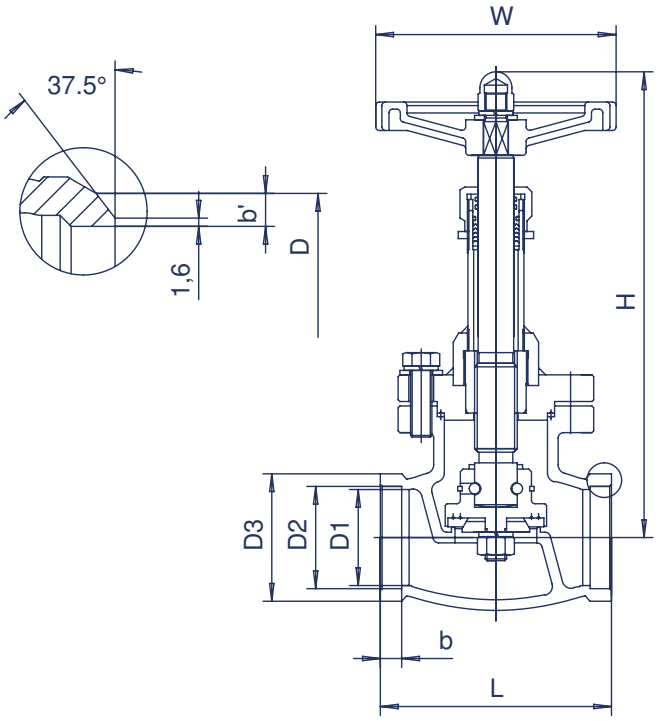

# 32600A · размеры

J61F-40P

Размеры в мм, масса в кг; резьбы — по обозначениям.

D2 (M) / (Д): метрические / дюймовые трубы; размеры в мм.

| Код изделия | H | W | L | D0 | D1 | D2 (M) | D2 (Д) | D3 | b | Масса (кг) |
|---|---|---|---|---|---|---|---|---|---|---|
| 32600A50 | 252 | 160 | 126 | 50 | 50 | 57.5 | 62 | 72 | 10 | 5.8 |
| 32600A65 | 260 | 160 | 150 | 65 | 65 | 71 | 77 | 92 | 10 | 8.5 |
| 32601A65 | 260 | 160 | 150 | 65 | 65 | 76.5 | 77 | 92 | 10 | 8.5 |
| 32602A65 | 260 | 160 | 150 | 65 | 65 | 73.5 | 77 | 92 | 10 | 8.5 |
| 32600A80 | 315 | 220 | 172 | 80 | 80 | 89.5 | 91 | 108 | 12 | 14 |
| 32600A100 | 346 | 220 | 196 | 100 | 100 | 108.5 | 116 | 128 | 12 | 19.5 |

## Запорный клапан

J61F-40P · 32600A

Внешний вид исполнения

| Характеристика | Значение |
|---|---|
| Номинальный диаметр | DN 125…250 |
| Номинальное давление | 4,0 МПа |
| Рабочие среды | O2, N2, Ar, NG |
| Температура среды | -40 °C…+80 °C |
| Присоединение | Под сварку враструб или встык; указать D × b′ |

| Деталь | Материал |
|---|---|
| Корпус | CF8 |
| Тарелка | Нержавеющая сталь |
| Шток | Нержавеющая сталь |
| Уплотнение | Армированный ПТФЭ |

# 32600A · размеры

J61F-40P

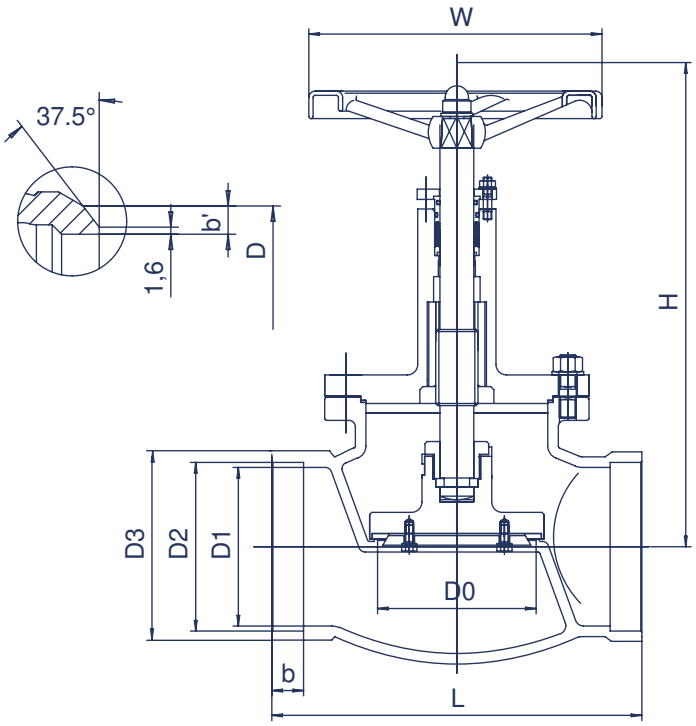


32600A250: присоединение под сварку встык, Ф 273 × 6 мм.

Размеры в мм, масса в кг; резьбы — по обозначениям.

| Код изделия | H | W | L | D0 | D1 | D2 | D3 | b | Масса (кг) |
|---|---|---|---|---|---|---|---|---|---|
| 32600A125 | 428 | 300 | 280 | 125 | 125 | 134 | 146 | 15 | 46 |
| 32600A150 | 460 | 300 | 350 | 150 | 150 | 159.5 | 170 | 15 | 56 |
| 32600A200 | 550 | 400 | 500 | 200 | 210 | 220 | 240 | 30 | 148 |
| 32600A250 | — | 400 | 622 | 230 | 250 | — | — | — | 275 |

# Криогенный запорный клапан

DJ61F-40P · 33600DA

Внешний вид исполнения

| Характеристика | Значение |
|---|---|
| Номинальный диаметр | DN 10…50 |
| Номинальное давление | 4,0 МПа |
| Рабочие среды | LO2, LN2, LAr, LNG |
| Температура среды | -196 °C…+80 °C |
| Присоединение | Под сварку враструб |

| Деталь | Материал |
|---|---|
| Корпус | CF8 |
| Тарелка | Нержавеющая сталь |
| Шток | Нержавеющая сталь |
| Уплотнение | Армированный ПТФЭ |

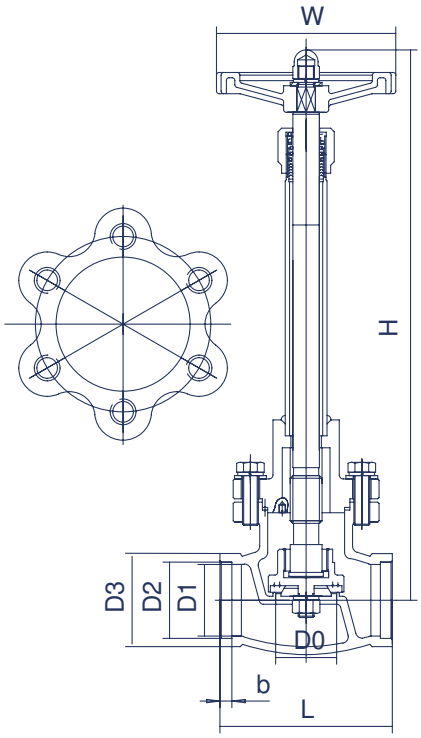

# 33600DA · размеры

DJ61F-40P

Размеры в мм, масса в кг; резьбы — по обозначениям.

| Код изделия | H | W | L | D0 | D1 | D2 | D3 | b | Масса (кг) |
|---|---|---|---|---|---|---|---|---|---|
| 33600DA10 | 275 | 75 | 60 | 10 | 12 | 14.5 | 24 | 5 | 1.9 |
| 33600DA15 | 275 | 75 | 60 | 15 | 15 | 18.5 | 29 | 5 | 1.9 |
| 33600DA20 | 304 | 100 | 80 | 21 | 20 | 25.5 | 35 | 6 | 2.5 |
| 33600DA25 | 304 | 100 | 80 | 21 | 25 | 32.5 | 44 | 6 | 2.5 |
| 33600DA32 | 334 | 120 | 98 | 36 | 32 | 38.5 | 52 | 7 | 3.5 |
| 33600DA40 | 334 | 120 | 98 | 36 | 40 | 45.5 | 58 | 7 | 3.5 |
| 33600DA50 | 415 | 160 | 126 | 50 | 50 | 57.5 | 72 | 10 | 6.8 |

## Криогенный запорный клапан

DJ61F-40P · 33610DA

Внешний вид исполнения

| Характеристика | Значение |
|---|---|
| Номинальный диаметр | DN 10…50 |
| Номинальное давление | 4,0 МПа |
| Рабочие среды | LO2, LN2, LAr, LNG |
| Температура среды | -196 °C…+80 °C |
| Присоединение | Под сварку враструб |

| Деталь | Материал |
|---|---|
| Корпус | CF8 |
| Тарелка | Нержавеющая сталь |
| Шток | Нержавеющая сталь |
| Уплотнение | Армированный ПТФЭ |

# 33610DA · размеры

DJ61F-40P

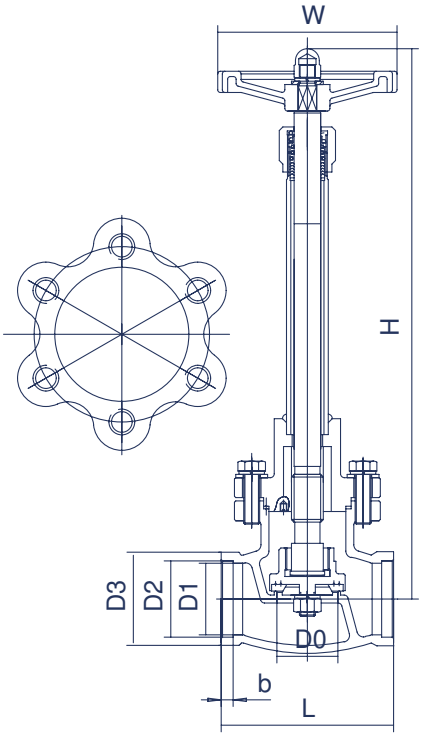


Размеры в мм, масса в кг; резьбы — по обозначениям.

| Код изделия | H | W | L | D0 | D1 | D2 | D3 | b | Масса (кг) |
|---|---|---|---|---|---|---|---|---|---|
| 33610DA10 | 235 | 75 | 60 | 10 | 12 | 14.5 | 24 | 5 | 1.9 |
| 33610DA15 | 235 | 75 | 60 | 15 | 15 | 18.5 | 29 | 5 | 1.9 |
| 33610DA20 | 260 | 100 | 80 | 21 | 20 | 25.5 | 35 | 6 | 2.5 |
| 33610DA25 | 260 | 100 | 80 | 21 | 25 | 32.5 | 44 | 6 | 2.5 |
| 33610DA32 | 300 | 120 | 98 | 36 | 32 | 38.5 | 52 | 7 | 3.5 |
| 33610DA40 | 300 | 120 | 98 | 36 | 40 | 45.5 | 58 | 7 | 3.5 |
| 33610DA50 | 355 | 120 | 126 | 50 | 50 | 57.5 | 72 | 10 | 6.8 |

# Запорный клапан

J61F-40P · 33600A

Внешний вид исполнения

| Характеристика | Значение |
|---|---|
| Номинальный диаметр | DN 10…50 |
| Номинальное давление | 4,0 МПа |
| Рабочие среды | O2, N2, Ar, NG |
| Температура среды | -40 °C…+80 °C |
| Присоединение | Под сварку враструб |

| Деталь | Материал |
|---|---|
| Корпус | CF8 |
| Тарелка | Нержавеющая сталь |
| Шток | Нержавеющая сталь |
| Уплотнение | Армированный ПТФЭ |

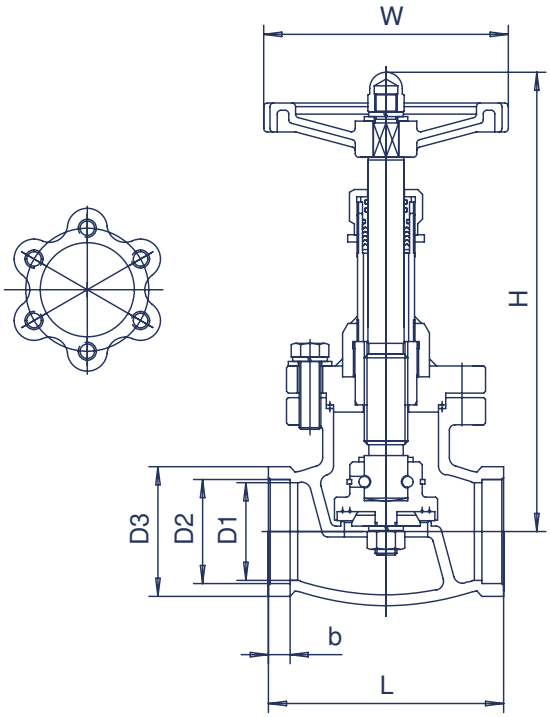

# 33600A · размеры

J61F-40P

Размеры в мм, масса в кг; резьбы — по обозначениям.

D2 (M) / (Д): метрические / дюймовые трубы; размеры в мм.

| Код изделия | H | W | L | D0 | D1 | D2 (M) | D2 (Д) | D3 | b | Масса (кг) |
|---|---|---|---|---|---|---|---|---|---|---|
| 33600A10 | 157 | 75 | 60 | 10 | 12 | 14.5 | 18 | 24 | 5 | 0.9 |
| 33600A15 | 157 | 75 | 60 | 15 | 15 | 18.5 | 22 | 29 | 5 | 0.9 |
| 33600A20 | 191 | 100 | 80 | 21 | 20 | 25.5 | 28 | 35 | 6 | 1.9 |
| 33600A25 | 191 | 100 | 80 | 21 | 25 | 32.5 | 34.5 | 44 | 6 | 1.9 |
| 33600A32 | 212 | 120 | 98 | 36 | 32 | 38.5 | 43 | 52 | 7 | 2.8 |
| 33600A40 | 212 | 120 | 98 | 36 | 40 | 45.5 | 49 | 58 | 7 | 2.8 |
| 33600A50 | 252 | 160 | 126 | 50 | 50 | 57.5 | 62 | 72 | 10 | 5.8 |

## Криогенный запорный клапан

DJ61F-63P · 36200DA

Внешний вид исполнения

| Характеристика | Значение |
|---|---|
| Номинальный диаметр | DN 10…40 |
| Номинальное давление | 6,3 МПа |
| Рабочие среды | LO2, LN2, LAr, LNG |
| Температура среды | -196 °C…+80 °C |
| Присоединение | Под сварку враструб |

| Деталь | Материал |
|---|---|
| Корпус | CF8 |
| Тарелка | Нержавеющая сталь |
| Шток | Нержавеющая сталь |
| Уплотнение | Армированный ПТФЭ |

# 36200DA · размеры

DJ61F-63P

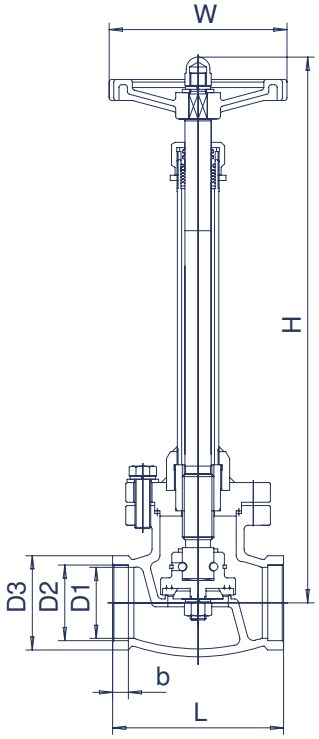


Размеры в мм, масса в кг; резьбы — по обозначениям.

D2 (M) / (Д): метрические / дюймовые трубы; размеры в мм.

| Код изделия | H | W | L | D0 | D1 | D2 (M) | D2 (Д) | D3 | b | Масса (кг) |
|---|---|---|---|---|---|---|---|---|---|---|
| 36200DA10 | 275 | 75 | 60 | 10 | 12 | 14.5 | 18 | 24 | 5 | 1.9 |
| 36200DA15 | 275 | 75 | 60 | 15 | 15 | 18.5 | 22 | 29 | 5 | 1.9 |
| 36200DA20 | 304 | 100 | 80 | 21 | 20 | 25.5 | 28 | 35 | 6 | 2.5 |
| 36200DA25 | 304 | 100 | 80 | 21 | 25 | 32.5 | 34.5 | 44 | 6 | 2.5 |
| 36200DA32 | 334 | 120 | 98 | 36 | 32 | 38.5 | 43 | 52 | 7 | 3.5 |
| 36200DA40 | 334 | 120 | 98 | 36 | 40 | 45.5 | 49 | 58 | 7 | 3.5 |

# Криогенный запорный клапан

DJ61F-63P · 36200DA

Внешний вид исполнения

| Характеристика | Значение |
|---|---|
| Номинальный диаметр | DN 50…100 |
| Номинальное давление | 6,3 МПа |
| Рабочие среды | LO2, LN2, LAr, LNG |
| Температура среды | -196 °C…+80 °C |
| Присоединение | Под сварку враструб или встык; указать D × b′ |

| Деталь | Материал |
|---|---|
| Корпус | CF8 |
| Тарелка | Нержавеющая сталь |
| Шток | Нержавеющая сталь |
| Уплотнение | Армированный ПТФЭ |

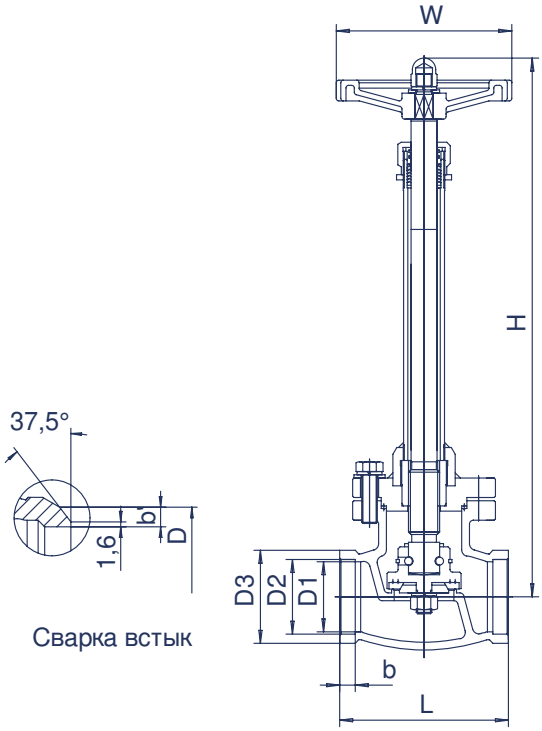

# 36200DA · размеры

DJ61F-63P

Размеры в мм, масса в кг; резьбы — по обозначениям.

D2 (M) / (Д): метрические / дюймовые трубы; размеры в мм.

| Код изделия | H | W | L | D0 | D1 | D2 (M) | D2 (Д) | D3 | b | Масса (кг) |
|---|---|---|---|---|---|---|---|---|---|---|
| 36200DA50 | 415 | 126 | 126 | 50 | 50 | 57.5 | 62 | 72 | 10 | 6.8 |
| 36200DA65 | 420 | 160 | 150 | 65 | 65 | 71 | 77 | 92 | 10 | 8.5 |
| 36201DA65 | 420 | 160 | 150 | 65 | 65 | 76.5 | 77 | 92 | 10 | 8.5 |
| 36202DA65 | 420 | 160 | 150 | 65 | 65 | 73.5 | 77 | 92 | 10 | 8.5 |
| 36200DA80 | 500 | 220 | 172 | 80 | 80 | 89.5 | 91 | 108 | 12 | 14 |
| 36200DA100 | 520 | 220 | 196 | 100 | 100 | 108.5 | 116 | 128 | 12 | 19.5 |

## Криогенный запорный клапан

DJ61F-63P · 36200DA

Внешний вид исполнения

| Характеристика | Значение |
|---|---|
| Номинальный диаметр | DN 125…250 |
| Номинальное давление | 6,3 МПа |
| Рабочие среды | LO2, LN2, LAr, LNG |
| Температура среды | -196 °C…+80 °C |
| Присоединение | Под сварку враструб или встык; указать D × b′ |

| Деталь | Материал |
|---|---|
| Корпус | CF8 |
| Тарелка | Нержавеющая сталь |
| Шток | Нержавеющая сталь |
| Уплотнение | Армированный ПТФЭ |

# 36200DA · размеры

DJ61F-63P

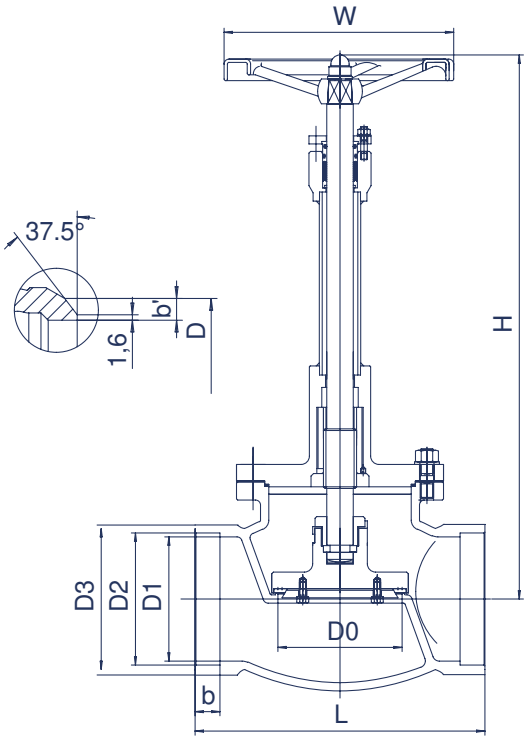


36200DA250: присоединение под сварку встык, Ф 273 × 6 мм.

Размеры в мм, масса в кг; резьбы — по обозначениям.

| Код изделия | H | W | L | D0 | D1 | D2 | D3 | b | Масса (кг) |
|---|---|---|---|---|---|---|---|---|---|
| 36200DA125 | 630 | 300 | 280 | 125 | 125 | 134 | 146 | 15 | 47 |
| 36200DA150 | 660 | 300 | 350 | 150 | 150 | 159.5 | 175 | 15 | 58 |
| 36200DA200 | 790 | 400 | 500 | 200 | 210 | 220 | 240 | 30 | 150 |
| 36200DA250 | 810 | 400 | 622 | 230 | 250 | — | — | — | 280 |

# Запорный клапан высокого давления

DJ61Y-100P · 40100A

Внешний вид исполнения

| Характеристика | Значение |
|---|---|
| Номинальный диаметр | DN 15…100 |
| Номинальное давление | 10,0 МПа |
| Рабочие среды | LO2, LN2, LAr, LNG |
| Температура среды | -196 °C…+80 °C |

| Деталь | Материал |
|---|---|
| Корпус | 06Cr19Ni10 |
| Тарелка | 06Cr19Ni10 с твердосплавной наплавкой |
| Шток | 06Cr19Ni10 |

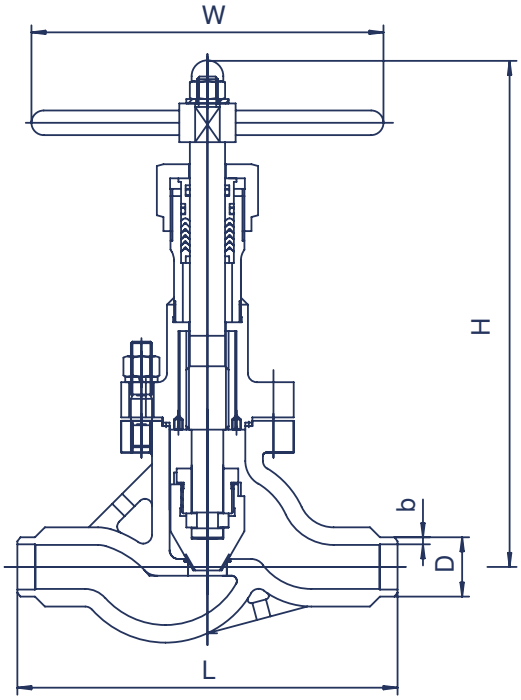

# 40100A · размеры

DJ61Y-100P

Размеры в мм, масса в кг; резьбы — по обозначениям.

| Код изделия | H | L | D | b | W |
|---|---|---|---|---|---|
| 40100A15 | 200 | 165 | 21.3 | 3 | 200 |
| 40100A20 | 300 | 190 | 27 | 3 | 200 |
| 40100A25 | 300 | 216 | 33.7 | 4 | 200 |
| 40100A32 | 300 | 229 | 42.4 | 4 | 300 |
| 40100A40 | 300 | 241 | 48.3 | 4 | 300 |
| 40100A50 | 350 | 292 | 60.3 | 5 | 300 |
| 40100A65 | 350 | 330 | 76 | 5 | 400 |
| 40100A80 | 350 | 356 | 90 | 5 | 400 |
| 40100A100 | 440 | 430 | 114 | 7 | 400 |

## Криогенный запорный клапан высокого давления

DJ61Y-100P · 40100DA

Внешний вид исполнения

| Характеристика | Значение |
|---|---|
| Номинальный диаметр | DN 15…100 |
| Номинальное давление | 10,0 МПа |
| Рабочие среды | LO2, LN2, LAr, LNG |
| Температура среды | -196 °C…+80 °C |

| Деталь | Материал |
|---|---|
| Корпус | 06Cr19Ni10 |
| Тарелка | 06Cr19Ni10 с твердосплавной наплавкой |
| Шток | 06Cr19Ni10 |

# 40100DA · размеры

DJ61Y-100P

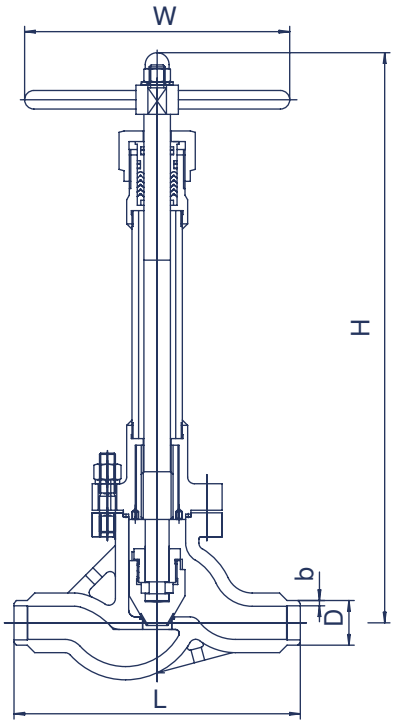


Размеры в мм, масса в кг; резьбы — по обозначениям.

| Код изделия | H | L | D | b | W |
|---|---|---|---|---|---|
| 40100DA15 | 450 | 165 | 21.3 | 3 | 200 |
| 40100DA20 | 450 | 190 | 27 | 3 | 200 |
| 40100DA25 | 450 | 216 | 33.7 | 4 | 200 |
| 40100DA32 | 500 | 229 | 42.4 | 4 | 300 |
| 40100DA40 | 500 | 241 | 48.3 | 4 | 300 |
| 40100DA50 | 580 | 292 | 60.3 | 5 | 300 |
| 40100DA65 | 600 | 330 | 76 | 5 | 400 |
| 40100DA80 | 600 | 356 | 90 | 5 | 400 |
| 40100DA100 | 690 | 430 | 114 | 7 | 400 |

# Запорный клапан высокого давления

DJ61Y-200P · 50100A

Внешний вид исполнения

| Характеристика | Значение |
|---|---|
| Номинальный диаметр | DN 15…50 |
| Номинальное давление | 20,0 МПа |
| Рабочие среды | LO2, LN2, LAr, LNG |
| Температура среды | -196 °C…+80 °C |
| Присоединение | Под сварку враструб; возможна сварка встык |

| Деталь | Материал |
|---|---|
| Корпус | 06Cr19Ni10 |
| Тарелка | 06Cr19Ni10 с твердосплавной наплавкой |
| Шток | 06Cr19Ni10 |

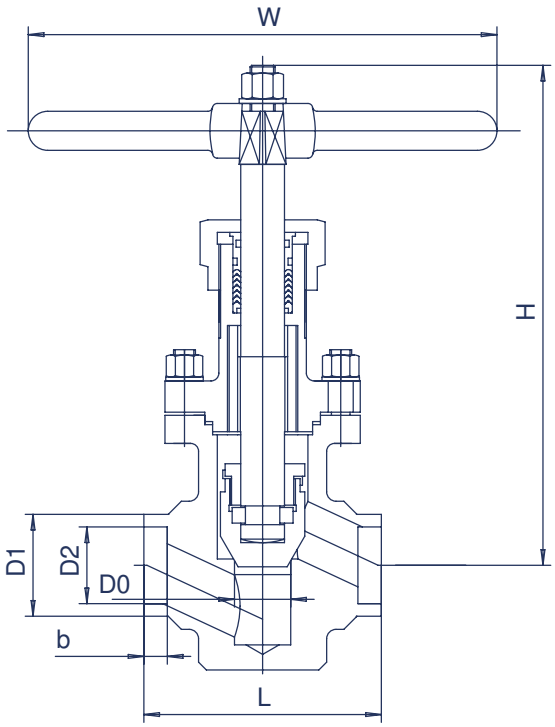

# 50100A · размеры

DJ61Y-200P

Размеры в мм, масса в кг; резьбы — по обозначениям.

| Код изделия | H | L | D1 | D2 | b | D0 | W | Масса (кг) |
|---|---|---|---|---|---|---|---|---|
| 50100A15 | 230 | 100 | 36 | 22.5 | 10 | 15 | 160 | 16.5 |
| 50100A20 | 280 | 133 | 48 | 28.5 | 10 | 20 | 200 | 18.0 |
| 50100A25 | 280 | 133 | 48 | 34.5 | 13 | 22 | 200 | 18.0 |
| 50100A32 | 320 | 146 | 60 | 43 | 15 | 32 | 300 | 20.2 |
| 50100A40 | 320 | 152 | 65 | 49 | 15 | 36 | 300 | 20.7 |
| 50100A50 | 360 | 178 | 82 | 61.7 | 12 | 45 | 300 | 28.5 |

## Криогенный запорный клапан высокого давления

DJ61Y-200P · 50100DA

Внешний вид исполнения

| Характеристика | Значение |
|---|---|
| Номинальный диаметр | DN 15…50 |
| Номинальное давление | 20,0 МПа |
| Рабочие среды | LO2, LN2, LAr, LNG |
| Температура среды | -196 °C…+80 °C |
| Присоединение | Под сварку враструб; возможна сварка встык |

| Деталь | Материал |
|---|---|
| Корпус | 06Cr19Ni10 |
| Тарелка | 06Cr19Ni10 с твердосплавной наплавкой |
| Шток | 06Cr19Ni10 |

# 50100DA · размеры

DJ61Y-200P

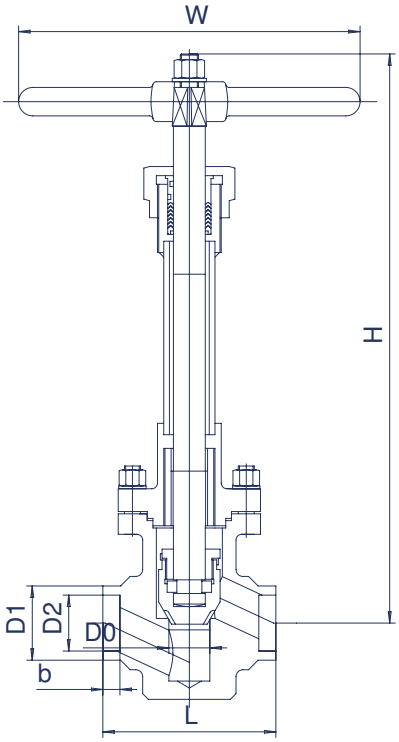


Размеры в мм, масса в кг; резьбы — по обозначениям.

| Код изделия | H | L | D1 | D2 | b | D0 | W | Масса (кг) |
|---|---|---|---|---|---|---|---|---|
| 50100DA15 | 385 | 100 | 36 | 22.5 | 10 | 15 | 160 | 16.5 |
| 50100DA20 | 430 | 133 | 48 | 28.5 | 10 | 20 | 200 | 18.0 |
| 50100DA25 | 430 | 133 | 48 | 34.5 | 13 | 22 | 200 | 18.0 |
| 50100DA32 | 500 | 146 | 60 | 43 | 15 | 32 | 300 | 20.2 |
| 50100DA40 | 500 | 152 | 65 | 49 | 15 | 36 | 300 | 20.7 |
| 50100DA50 | 580 | 178 | 82 | 61.7 | 12 | 45 | 300 | 28.5 |

# Запорный клапан высокого давления

DJ61Y-320P · 60100A

Внешний вид исполнения

| Характеристика | Значение |
|---|---|
| Номинальный диаметр | DN 10…25 |
| Номинальное давление | 32,0 МПа |
| Рабочие среды | LO2, LN2, LAr, LNG |
| Температура среды | -196 °C…+80 °C |
| Присоединение | Под сварку враструб; возможна сварка встык |

| Деталь | Материал |
|---|---|
| Корпус | 06Cr19Ni10 |
| Тарелка | 06Cr19Ni10 с твердосплавной наплавкой |
| Шток | 06Cr19Ni10 |

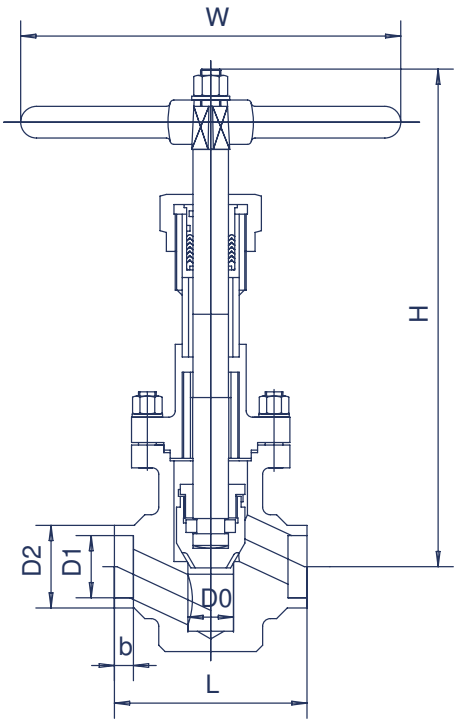

# 60100A · размеры

DJ61Y-320P

Размеры в мм, масса в кг; резьбы — по обозначениям.

| Код изделия | H | L1 | D1 | D2 | b | D0 | W | Масса (кг) |
|---|---|---|---|---|---|---|---|---|
| 60100A10 | 295 | 100 | 30 | 14.5 | 10 | 10 | 200 | 21 |
| 60100A15 | 295 | 100 | 36 | 22.5 | 10 | 15 | 200 | 22 |
| 60100A20 | 340 | 133 | 48 | 28.5 | 10 | 20 | 300 | 25 |
| 60100A25 | 340 | 133 | 48 | 34.5 | 13 | 22 | 300 | 26 |

## Криогенный запорный клапан высокого давления

DJ61Y-320P · 60100DA

Внешний вид исполнения

| Характеристика | Значение |
|---|---|
| Номинальный диаметр | DN 15…40 |
| Номинальное давление | 32,0 МПа |
| Рабочие среды | LO2, LN2, LAr, LNG |
| Температура среды | -196 °C…+80 °C |
| Присоединение | Под сварку враструб; возможна сварка встык |

| Деталь | Материал |
|---|---|
| Корпус | 06Cr19Ni10 |
| Тарелка | 06Cr19Ni10 с твердосплавной наплавкой |
| Шток | 06Cr19Ni10 |

# 60100DA · размеры

DJ61Y-320P

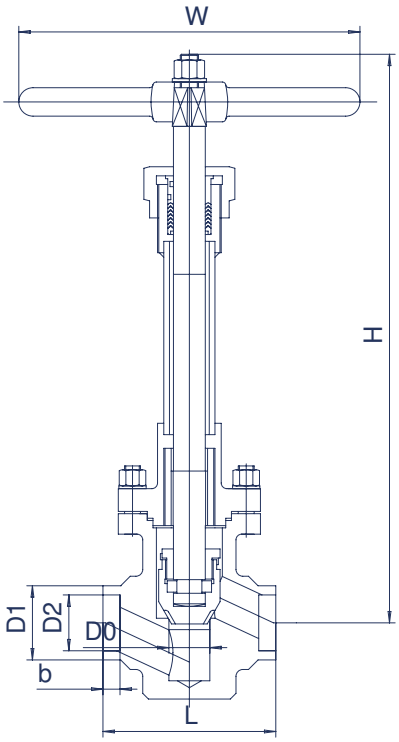


Размеры в мм, масса в кг; резьбы — по обозначениям.

| Код изделия | H | L | D1 | D2 | b | D0 | W | Масса (кг) |
|---|---|---|---|---|---|---|---|---|
| 60100DA15 | 385 | 100 | 36 | 22.5 | 10 | 15 | 160 | 16.5 |
| 60100DA20 | 430 | 133 | 48 | 28.5 | 10 | 20 | 200 | 18.0 |
| 60100DA25 | 430 | 133 | 48 | 34.5 | 13 | 22 | 200 | 18.0 |
| 60100DA32 | 500 | 146 | 60 | 43 | 15 | 32 | 300 | 20.2 |
| 60100DA40 | 500 | 152 | 65 | 49 | 15 | 36 | 300 | 20.7 |

# Криогенный запорный клапан

DJ61F-40P · 32700DJ

Внешний вид исполнения

| Характеристика | Значение |
|---|---|
| Номинальный диаметр | DN 15…100 |
| Номинальное давление | 4,0 МПа |
| Рабочие среды | LO2, LN2, LAr, LNG |
| Температура среды | -196 °C…+80 °C |
| Присоединение | Под сварку враструб |

| Деталь | Материал |
|---|---|
| Корпус | CF8 |
| Тарелка | Нержавеющая сталь |
| Шток | Нержавеющая сталь |
| Уплотнение | Армированный ПТФЭ |

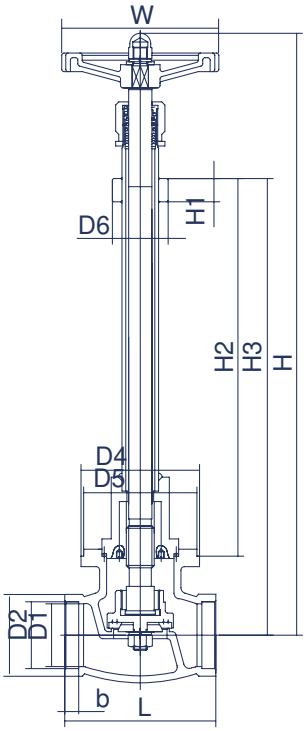

# 32700DJ · размеры

DJ61F-40P

Размеры в мм, масса в кг; резьбы — по обозначениям.

| Код изделия | W | L | D1 | D2 | D3 | D4 | D5 | D6 | H | H1 | H2 | H3 | b | Масса (кг) |
|---|---|---|---|---|---|---|---|---|---|---|---|---|---|---|
| 32700DJ15 | 75 | 60 | 15 | 18.5 | 29 | 38 | 34.5 | 28 | 384 | 15 | 273 | 307 | 8 | 2.47 |
| 32700DJ25 | 100 | 80 | 25 | 32.5 | 44 | 51 | 47.5 | 34 | 402 | 15 | 273 | 317 | 8 | 3.7 |
| 32700DJ40 | 120 | 100 | 40 | 45.5 | 58 | 63 | 58 | 38 | 450 | 15 | 304 | 355 | 8 | 4.85 |
| 32700DJ50 | 120 | 126 | 50 | 57.5 | 72 | 102 | 97.5 | 48 | 518 | 20 | 325 | 393 | 15 | 12 |
| 32700DJ65 | 160 | 150 | 65 | 77 | 92 | 126 | 120 | 48 | 518 | 20 | 325 | 393 | 15 | 14.5 |
| 32700DJ80 | 220 | 170 | 80 | 89.5 | 108 | 148 | 146.5 | 52 | 605 | 20 | 387 | 474 | 15 | 25.8 |
| 32700DJ100 | 220 | 196 | 100 | 108.5 | 128 | 142 | 137.8 | 64 | 615 | 25 | 378 | 475 | 15 | 31.7 |

## Криогенный аварийный отсечной клапан

DJ661F-16P · 20600DA

Внешний вид исполнения

| Характеристика | Значение |
|---|---|
| Номинальный диаметр | DN 10…100 |
| Номинальное давление | 1,6 МПа |
| Рабочие среды | LO2, LN2, LAr, LNG |
| Температура среды | -196 °C…+80 °C |
| Присоединение | Под сварку враструб; возможна сварка встык |

| Деталь | Материал |
|---|---|
| Корпус | CF8 |
| Тарелка | Нержавеющая сталь |
| Шток | Нержавеющая сталь |
| Уплотнение | Армированный ПТФЭ |

# 20600DA · размеры

DJ661F-16P

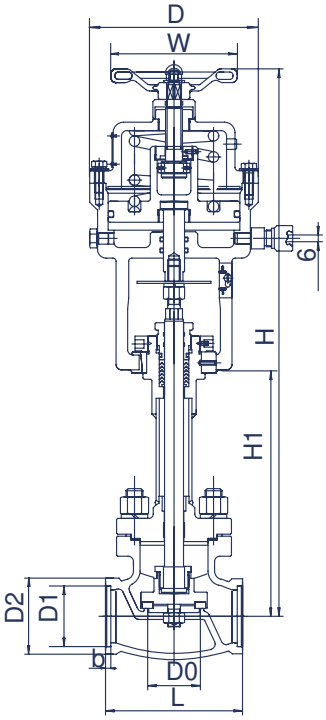


Размеры в мм, масса в кг; резьбы — по обозначениям.

| Код изделия | L | W | D | D0 | D1 | D2 | H | H1 | b | Масса (кг) |
|---|---|---|---|---|---|---|---|---|---|---|
| 20600DA10 | 60 | 75 | 110 | 14 | 14.5 | 24 | 442 | 200 | 5 | 5.5 |
| 20600DA15 | 60 | 75 | 110 | 14 | 18.5 | 29 | 442 | 200 | 5 | 5.6 |
| 20600DA20 | 80 | 100 | 110 | 20 | 25.5 | 35 | 440 | 222 | 6 | 6.1 |
| 20600DA25 | 80 | 100 | 110 | 21 | 32.5 | 44 | 440 | 222 | 6 | 6.5 |
| 20600DA32 | 98 | 120 | 148 | 34 | 38.5 | 52 | 497 | 222 | 8 | 9.6 |
| 20600DA40 | 98 | 120 | 148 | 34 | 45.5 | 58 | 497 | 222 | 8 | 12 |
| 20600DA50 | 126 | 120 | 185 | 46 | 57.5 | 72 | 565 | 260 | 10 | 14.2 |
| 20600DA65 | 150 | 160 | 210 | 58 | 70.5 | 92 | 650 | 260 | 10 | 27 |
| 20600DA80 | 172 | 160 | 210 | 70 | 89.5 | 108 | 740 | 260 | 12 | 35 |
| 20600DA100 | 196 | 160 | 210 | 90 | 108.5 | 128 | 740 | 300 | 15 | 41 |

# Криогенный аварийный отсечной клапан

DJ661F-16P · 20600DA

Внешний вид исполнения

| Характеристика | Значение |
|---|---|
| Номинальный диаметр | DN 125…200 |
| Номинальное давление | 1,6 МПа |
| Рабочие среды | LO2, LN2, LAr, LNG |
| Температура среды | -196 °C…+80 °C |
| Присоединение | Под сварку враструб; возможна сварка встык |

| Деталь | Материал |
|---|---|
| Корпус | CF8 |
| Тарелка | Нержавеющая сталь |
| Шток | Нержавеющая сталь |
| Уплотнение | Армированный ПТФЭ |

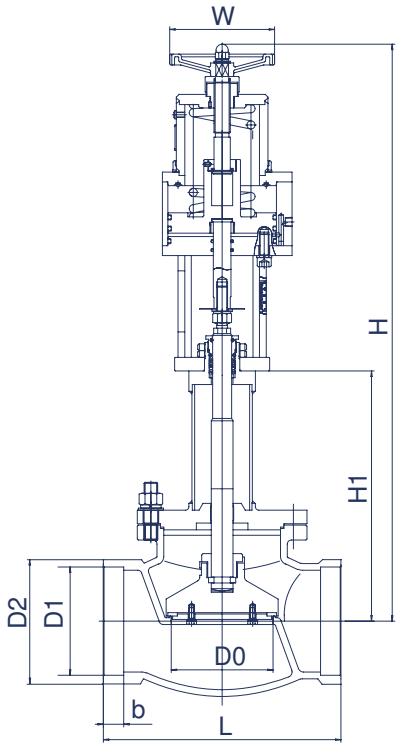

# 20600DA · размеры

DJ661F-16P

Размеры в мм, масса в кг; резьбы — по обозначениям.

| Код изделия | L | W | D0 | D1 | D2 | H | H1 | b | Масса (кг) |
|---|---|---|---|---|---|---|---|---|---|
| 20600DA125 | 280 | 220 | 125 | 134 | 146 | 800 | 370 | 15 | 95 |
| 20600DA150 | 350 | 220 | 150 | 159.5 | 170 | 850 | 370 | 15 | 120 |
| 20600DA200 | 500 | 220 | 198 | 220 | 240 | 950 | 470 | 15 | 186 |

## Криогенный аварийный отсечной клапан

DJ661F-16P · 20610DA

Внешний вид исполнения

| Характеристика | Значение |
|---|---|
| Номинальный диаметр | DN 32, 40, 50 |
| Номинальное давление | 1,6 МПа |
| Рабочие среды | LO2, LN2, LAr, LNG |
| Температура среды | -196 °C…+80 °C |
| Присоединение | Под сварку враструб; возможна сварка встык |

| Деталь | Материал |
|---|---|
| Корпус | CF8 |
| Тарелка | Нержавеющая сталь |
| Шток | Нержавеющая сталь |
| Уплотнение | Армированный ПТФЭ |

# 20610DA · размеры

DJ661F-16P

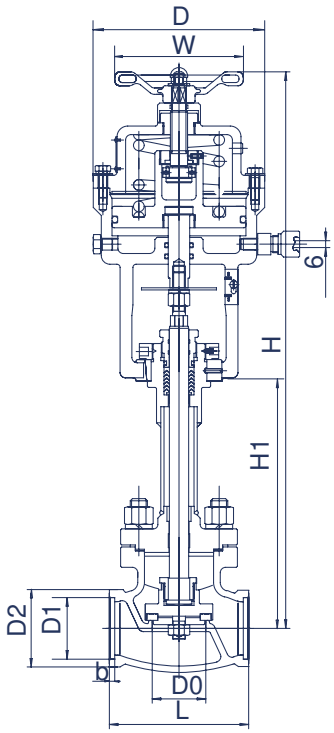


Размеры в мм, масса в кг; резьбы — по обозначениям.

| Код изделия | L | W | D | D0 | D1 | D2 | H | H1 | b | Масса (кг) |
|---|---|---|---|---|---|---|---|---|---|---|
| 20610DA32 | 98 | 120 | 148 | 34 | 38.5 | 52 | 480 | 200 | 8 | 9.6 |
| 20610DA40 | 98 | 120 | 148 | 34 | 45.5 | 58 | 480 | 200 | 8 | 12 |
| 20610DA50 | 126 | 120 | 185 | 46 | 57.5 | 72 | 480 | 200 | 10 | 14.2 |

# Криогенный аварийный отсечной клапан

DJ661F-25P · 25600DA

Внешний вид исполнения

| Характеристика | Значение |
|---|---|
| Номинальный диаметр | DN 20…100 |
| Номинальное давление | 2,5 МПа |
| Рабочие среды | LO2, LN2, LAr, LNG |
| Температура среды | -196 °C…+80 °C |
| Присоединение | Под сварку враструб; возможна сварка встык |

| Деталь | Материал |
|---|---|
| Корпус | CF8 |
| Тарелка | Нержавеющая сталь |
| Шток | Нержавеющая сталь |
| Уплотнение | Армированный ПТФЭ |

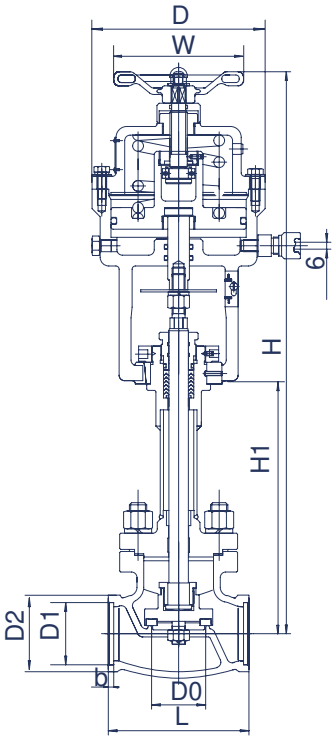

# 25600DA · размеры

DJ661F-25P

Размеры в мм, масса в кг; резьбы — по обозначениям.

| Код изделия | L | W | D | D0 | D1 | D2 | H | H1 | b | Масса (кг) |
|---|---|---|---|---|---|---|---|---|---|---|
| 25600DA20 | 80 | 100 | 110 | 20 | 25.5 | 20 | 440 | 222 | 6 | 6.1 |
| 25600DA25 | 80 | 100 | 110 | 21 | 32.5 | 39 | 440 | 222 | 6 | 6.5 |
| 25600DA32 | 98 | 120 | 148 | 34 | 38.5 | 46 | 497 | 222 | 8 | 9.6 |
| 25600DA40 | 98 | 120 | 148 | 34 | 45.5 | 54 | 497 | 222 | 8 | 12 |
| 25600DA50 | 126 | 120 | 185 | 46 | 57.5 | 66 | 565 | 260 | 10 | 14.2 |
| 25600DA65 | 150 | 160 | 210 | 58 | 70.5 | 85 | 650 | 260 | 10 | 27 |
| 25600DA80 | 172 | 160 | 210 | 70 | 89.5 | 100 | 740 | 260 | 12 | 35 |
| 25600DA100 | 196 | 160 | 210 | 90 | 108.5 | 120 | 740 | 300 | 15 | 41 |

## Криогенный аварийный отсечной клапан

DJ661F-40P · 30600DA

Внешний вид исполнения

| Характеристика | Значение |
|---|---|
| Номинальный диаметр | DN 10…100 |
| Номинальное давление | 4,0 МПа |
| Рабочие среды | LO2, LN2, LAr, LNG |
| Температура среды | -196 °C…+80 °C |
| Присоединение | Под сварку враструб; возможна сварка встык |

| Деталь | Материал |
|---|---|
| Корпус | CF8 |
| Тарелка | Нержавеющая сталь |
| Шток | Нержавеющая сталь |
| Уплотнение | Армированный ПТФЭ |

# 30600DA · размеры

DJ661F-40P

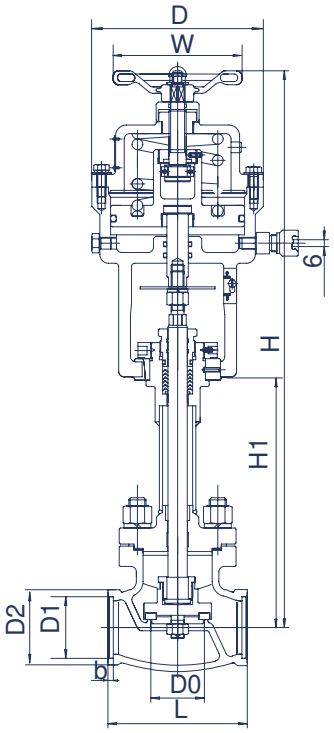


Размеры в мм, масса в кг; резьбы — по обозначениям.

| Код изделия | L | W | D | D0 | D1 | D2 | H | H1 | b | Масса (кг) |
|---|---|---|---|---|---|---|---|---|---|---|
| 30600DA10 | 60 | 75 | 110 | 14 | 14.5 | 24 | 442 | 200 | 5 | 5.5 |
| 30600DA15 | 60 | 75 | 110 | 14 | 18.5 | 29 | 442 | 200 | 5 | 5.6 |
| 30600DA20 | 80 | 100 | 110 | 20 | 25.5 | 35 | 440 | 222 | 6 | 6.1 |
| 30600DA25 | 80 | 100 | 110 | 21 | 32.5 | 44 | 440 | 222 | 6 | 6.5 |
| 30600DA32 | 98 | 120 | 148 | 34 | 38.5 | 52 | 497 | 222 | 8 | 9.6 |
| 30600DA40 | 98 | 120 | 148 | 34 | 45.5 | 58 | 497 | 222 | 8 | 12 |
| 30600DA50 | 126 | 120 | 185 | 46 | 57.5 | 72 | 565 | 260 | 10 | 14.2 |
| 30600DA65 | 150 | 160 | 210 | 58 | 70.5 | 92 | 650 | 260 | 10 | 27 |
| 30600DA80 | 172 | 160 | 210 | 70 | 89.5 | 108 | 740 | 260 | 12 | 35 |
| 30600DA100 | 196 | 160 | 210 | 90 | 108.5 | 128 | 740 | 300 | 15 | 41 |

# Криогенный аварийный отсечной клапан

DJ661Y-320P · 60600DA

| Характеристика | Значение |
|---|---|
| Номинальный диаметр | DN 15…40 |
| Номинальное давление | 32,0 МПа |
| Давление воздуха | 0,4…0,6 МПа |
| Рабочие среды | LO2, LN2, LAr, LNG |
| Температура среды | -196 °C…+80 °C |
| Присоединение | Под сварку враструб; возможна сварка встык |

| Деталь | Материал |
|---|---|
| Корпус | 304 |
| Тарелка | Нержавеющая сталь |
| Шток | Нержавеющая сталь |
| Уплотнение | Твердосплавная наплавка |

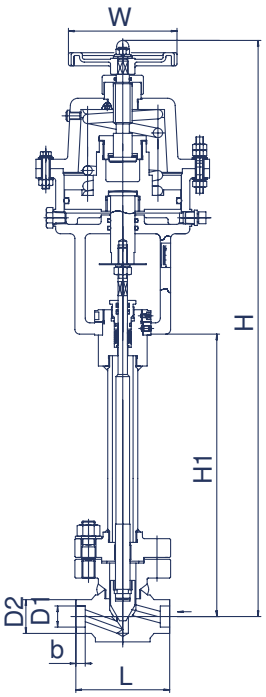

# 60600DA · размеры

DJ661Y-320P

Размеры в мм, масса в кг; резьбы — по обозначениям.

| Код изделия | H | H1 | L | D1 | D2 | b | W | Масса (кг) |
|---|---|---|---|---|---|---|---|---|
| 60600DA15 | 860 | 280 | 100 | 22.5 | 36 | 10 | 240 | 7.5 |
| 60600DA20 | 975 | 320 | 133 | 28.5 | 48 | 10 | 300 | 9.5 |
| 60600DA25 | 982 | 320 | 133 | 34.5 | 48 | 13 | 300 | 9.8 |
| 60600DA32 | 1300 | 350 | 146 | 43 | 60 | 15 | 400 | 23 |
| 60600DA40 | 1350 | 350 | 152 | 49 | 65 | 15 | 500 | 27 |

## Криогенный шаровой кран с ручным приводом

DQ41F-40P · 30100DQ

Внешний вид исполнения

| Характеристика | Значение |
|---|---|
| Номинальный диаметр | DN 15…100 |
| Номинальное давление | 4,0 МПа |
| Рабочие среды | LO2, LN2, LAr, LNG |
| Температура среды | -196 °C…+80 °C |
| Присоединение | Фланцевое, HG 20592 RF |

| Деталь | Материал |
|---|---|
| Корпус | CF8 |
| Шар | Нержавеющая сталь |
| Шток | Нержавеющая сталь |
| Уплотнение | Армированный ПТФЭ |

# 30100DQ · размеры

DQ41F-40P

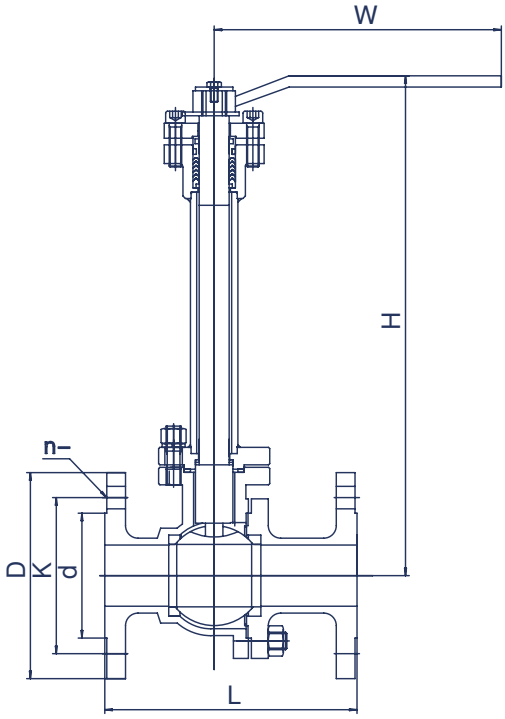


Размеры в мм, масса в кг; резьбы — по обозначениям.

| Код изделия | L | D | K | d | n–Ф | H | W | Масса (кг) |
|---|---|---|---|---|---|---|---|---|
| 30100DQ15 | 140 | 95 | 65 | 45 | 4-14 | 220 | 100 | 3 |
| 30100DQ20 | 152 | 105 | 75 | 55 | 4-14 | 275 | 160 | 4 |
| 30100DQ25 | 165 | 115 | 85 | 65 | 4-14 | 275 | 160 | 5 |
| 30100DQ32 | 180 | 140 | 100 | 78 | 4-18 | 370 | 250 | 10 |
| 30100DQ40 | 200 | 150 | 110 | 85 | 4-18 | 370 | 250 | 14 |
| 30100DQ50 | 220 | 165 | 125 | 100 | 4-18 | 350 | 300 | 20 |
| 30100DQ65 | 250 | 185 | 145 | 120 | 8-18 | 450 | 300 | 25 |
| 30100DQ80 | 280 | 200 | 160 | 135 | 8-18 | 485 | 400 | 50 |
| 30100DQ100 | 320 | 235 | 180 | 160 | 8-23 | 550 | 400 | 70 |

# Криогенный шаровой кран с пневмоприводом

DQ641F-40P · 30200DQ

| Характеристика | Значение |
|---|---|
| Номинальный диаметр | DN 15…100 |
| Номинальное давление | 4,0 МПа |
| Давление воздуха | 0,4…0,6 МПа |
| Рабочие среды | LO2, LN2, LAr, LNG |
| Температура среды | -196 °C…+80 °C |
| Присоединение | Фланцевое, HG 20592 RF |

| Деталь | Материал |
|---|---|
| Корпус | CF8 |
| Шар | Нержавеющая сталь |
| Шток | Нержавеющая сталь |
| Уплотнение | Армированный ПТФЭ |

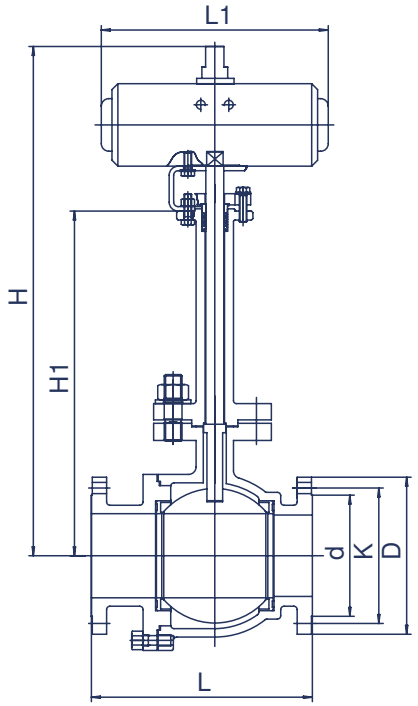

# 30200DQ · размеры

DQ641F-40P

Размеры в мм, масса в кг; резьбы — по обозначениям.

| Код изделия | L | L1 | D | K | d | n–Ф | H | H1 | W | Масса (кг) |
|---|---|---|---|---|---|---|---|---|---|---|
| 30200DQ15 | 140 | 184 | 95 | 65 | 45 | 4-14 | 450 | 190 | 100 | 8 |
| 30200DQ20 | 152 | 204 | 105 | 75 | 55 | 4-14 | 540 | 210 | 160 | 9 |
| 30200DQ25 | 165 | 204 | 115 | 85 | 65 | 4-14 | 540 | 210 | 160 | 10 |
| 30200DQ32 | 180 | 204 | 140 | 100 | 78 | 4-18 | 620 | 320 | 250 | 15 |
| 30200DQ40 | 200 | 260 | 150 | 110 | 85 | 4-18 | 620 | 320 | 250 | 20 |
| 30200DQ50 | 220 | 268 | 165 | 125 | 100 | 4-18 | 690 | 300 | 300 | 26 |
| 30200DQ65 | 250 | 298 | 185 | 145 | 120 | 8-18 | 820 | 400 | 300 | 32 |
| 30200DQ80 | 280 | 298 | 200 | 160 | 135 | 8-18 | 870 | 430 | 400 | 50 |
| 30200DQ100 | 320 | 390 | 235 | 180 | 160 | 8-23 | 920 | 480 | 400 | 90 |

## Криогенный шаровой кран с ручным приводом

DQ61F-40P · 30400DQ

Внешний вид исполнения

| Характеристика | Значение |
|---|---|
| Номинальный диаметр | DN 15…100 |
| Номинальное давление | 4,0 МПа |
| Рабочие среды | LO2, LN2, LAr, LNG |
| Температура среды | -196 °C…+80 °C |
| Присоединение | Под сварку |

| Деталь | Материал |
|---|---|
| Корпус | CF8 |
| Шар | Нержавеющая сталь |
| Шток | Нержавеющая сталь |
| Уплотнение | Армированный ПТФЭ |

# 30400DQ · размеры

DQ61F-40P

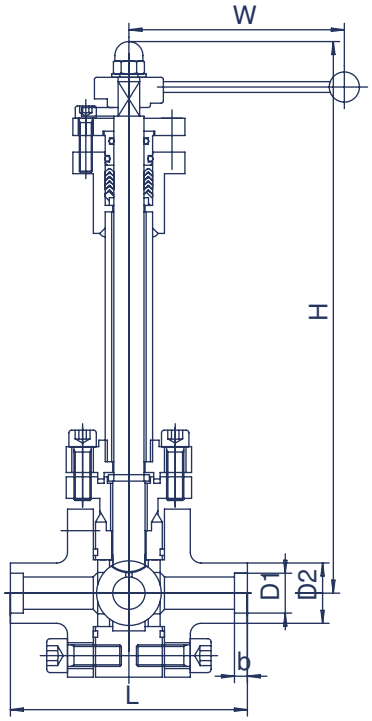


Размеры в мм, масса в кг; резьбы — по обозначениям.

| Код изделия | L | D1 | D2 | b | H | W |
|---|---|---|---|---|---|---|
| 30400DQ15 | 110 | 18.5 | 29 | 5 | 250 | 100 |
| 30400DQ20 | 178 | 25.5 | 35 | 6 | 278 | 200 |
| 30400DQ25 | 178 | 32.5 | 44 | 6 | 278 | 200 |
| 30400DQ32 | 178 | 38.5 | 52 | 7 | 320 | 250 |
| 30400DQ40 | 190 | 45.5 | 58 | 7 | 320 | 250 |
| 30400DQ50 | 200 | 57.5 | 72 | 10 | 350 | 250 |
| 30400DQ65 | 241 | 76.5 | 92 | 10 | 410 | 300 |
| 30400DQ80 | 283 | 89.5 | 108 | 12 | 450 | 400 |
| 30400DQ100 | 305 | 108.5 | 128 | 12 | 450 | 400 |

# Криогенный шаровой кран с пневмоприводом

DQ661F-40P · 30500DQ

Внешний вид исполнения

| Характеристика | Значение |
|---|---|
| Номинальный диаметр | DN 15…100 |
| Номинальное давление | 4,0 МПа |
| Давление воздуха | 0,4…0,6 МПа |
| Рабочие среды | LO2, LN2, LAr, LNG |
| Температура среды | -196 °C…+80 °C |
| Присоединение | Под сварку |

| Деталь | Материал |
|---|---|
| Корпус | CF8 |
| Шар | Нержавеющая сталь |
| Шток | Нержавеющая сталь |
| Уплотнение | Армированный ПТФЭ |

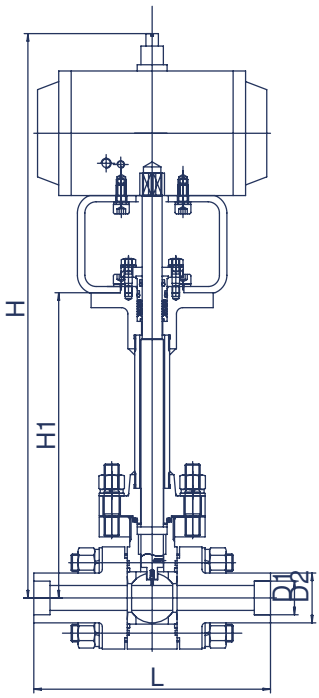

# 30500DQ · размеры

DQ661F-40P

Размеры в мм, масса в кг; резьбы — по обозначениям.

| Код изделия | L | D1 | D2 | H1 | H |
|---|---|---|---|---|---|
| 30500DQ15 | 110 | 18.5 | 29 | 190 | 300 |
| 30500DQ20 | 178 | 25.5 | 35 | 230 | 340 |
| 30500DQ25 | 178 | 32.5 | 44 | 230 | 340 |
| 30500DQ32 | 178 | 38.5 | 52 | 250 | 420 |
| 30500DQ40 | 190 | 45.5 | 58 | 270 | 440 |
| 30500DQ50 | 200 | 57.5 | 72 | 300 | 490 |
| 30500DQ65 | 241 | 76.5 | 92 | 400 | 620 |
| 30500DQ80 | 283 | 89.5 | 108 | 430 | 670 |
| 30500DQ100 | 305 | 108.5 | 128 | 480 | 720 |

## Криогенный шаровой кран с ручным приводом

DQ61F-320P · 60400DQ

Внешний вид исполнения

| Характеристика | Значение |
|---|---|
| Номинальный диаметр | DN 10…25 |
| Номинальное давление | 32,0 МПа |
| Рабочие среды | LO2, LN2, LAr, LNG |
| Температура среды | -196 °C…+80 °C |
| Присоединение | Под сварку |

| Деталь | Материал |
|---|---|
| Корпус | CF8 |
| Шар | Нержавеющая сталь |
| Шток | Нержавеющая сталь |
| Уплотнение | Армированный ПТФЭ |

# 60400DQ · размеры

DQ61F-320P

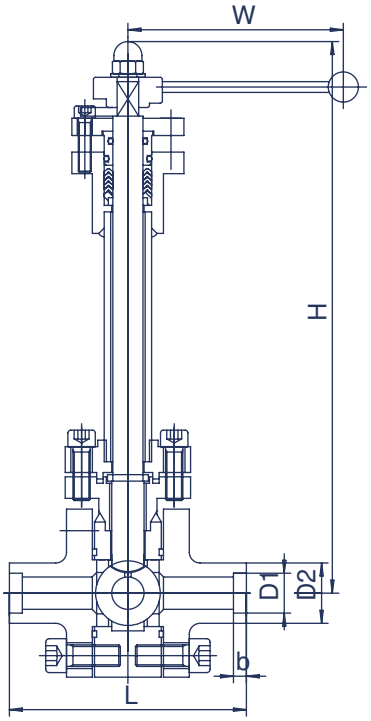


Размеры в мм, масса в кг; резьбы — по обозначениям.

| Код изделия | L | D1 | D2 | b | H | W | Масса (кг) |
|---|---|---|---|---|---|---|---|
| 60400DQ10 | 110 | 14.5 | 28 | 5 | 220 | 100 | — |
| 60400DQ15 | 110 | 18.5 | 34 | 5 | 220 | 100 | — |
| 60400DQ20 | 178 | 25.5 | 44 | 6 | 280 | 200 | — |
| 60400DQ25 | 178 | 32.5 | 48 | 6 | 280 | 200 | — |

# Криогенный шаровой кран с пневмоприводом

DQ661F-320P · 60500DQ

Внешний вид исполнения

| Характеристика | Значение |
|---|---|
| Номинальный диаметр | DN 10…25 |
| Номинальное давление | 32,0 МПа |
| Давление воздуха | 0,4…0,6 МПа |
| Рабочие среды | LO2, LN2, LAr, LNG |
| Температура среды | -196 °C…+80 °C |
| Присоединение | Под сварку |

| Деталь | Материал |
|---|---|
| Корпус | CF8 |
| Шар | Нержавеющая сталь |
| Шток | Нержавеющая сталь |
| Уплотнение | Армированный ПТФЭ |

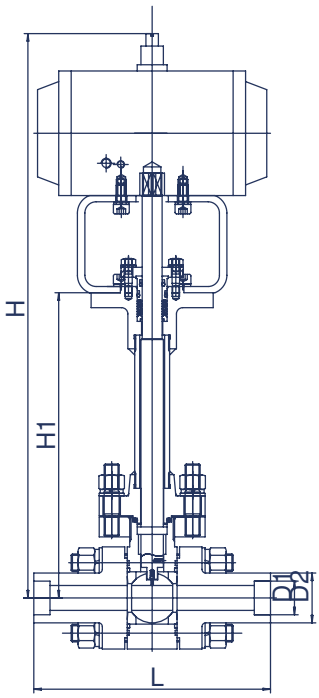

# 60500DQ · размеры

DQ661F-320P

Размеры в мм, масса в кг; резьбы — по обозначениям.

| Код изделия | L | D1 | D2 | H | H1 | W | Масса (кг) |
|---|---|---|---|---|---|---|---|
| 60500DQ10 | 110 | 14.5 | 28 | 450 | 190 | 100 | — |
| 60500DQ15 | 110 | 18.5 | 34 | 450 | 190 | 100 | — |
| 60500DQ20 | 178 | 25.5 | 44 | 540 | 230 | 200 | — |
| 60500DQ25 | 178 | 32.5 | 48 | 540 | 230 | 200 | — |

## Шаровой кран

Q11F-320P · 60100Q

Внешний вид исполнения

| Характеристика | Значение |
|---|---|
| Номинальный диаметр | DN 15…25 |
| Номинальное давление | 32,0 МПа |
| Рабочие среды | CNG |
| Температура среды | -40 °C…+80 °C |

| Деталь | Материал |
|---|---|
| Корпус | 06Cr19Ni10 |
| Шток | 17-4PH |
| Уплотнение | Армированный ПТФЭ |

# 60100Q · размеры

Q11F-320P

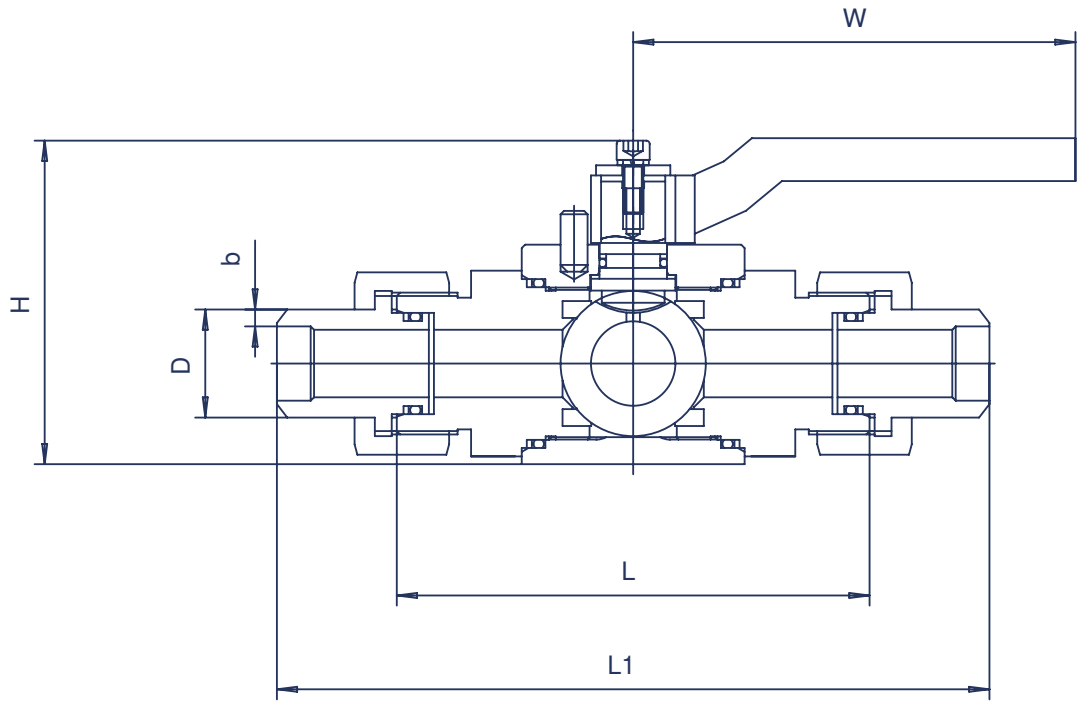


Размеры в мм, масса в кг; резьбы — по обозначениям.

| Код изделия | L | L1 | D | b | H | W | Масса (кг) |
|---|---|---|---|---|---|---|---|
| 60100Q15 | 120 | 200 | 18 | 3 | 70 | 120 | — |
| 60100Q25 | 140 | 211 | 32 | 5 | 96 | 150 | — |

# Шаровой кран

Q11F-320P · 60200Q

Внешний вид исполнения

| Характеристика | Значение |
|---|---|
| Номинальный диаметр | DN 15…25 |
| Номинальное давление | 32,0 МПа |
| Рабочие среды | CNG |
| Температура среды | -40 °C…+80 °C |

| Деталь | Материал |
|---|---|
| Корпус | 06Cr19Ni10 |
| Шток | 17-4PH |
| Уплотнение | Армированный ПТФЭ |

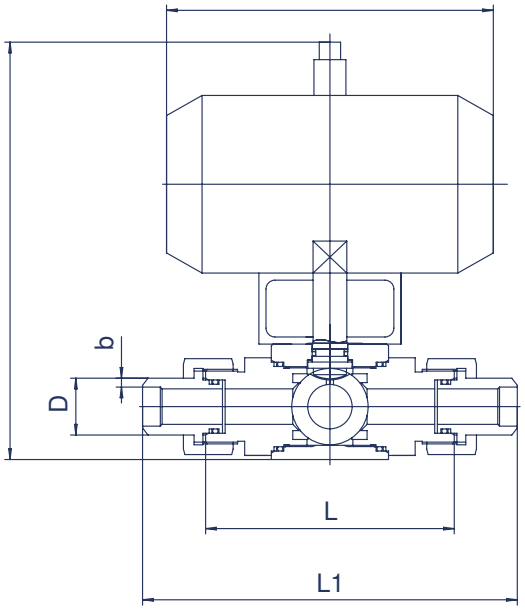


Размеры в мм, масса в кг; резьбы — по обозначениям.

| Код изделия | L | L1 | L2 | D | b | H |
|---|---|---|---|---|---|---|
| 60200Q15 | 120 | 200 | 168 | 18 | 3 | 200 |
| 60200Q25 | 140 | 211 | 184 | 32 | 5 | 235 |

# Криогенный трёхходовой шаровой кран

DQ65F-40P · 30700DQ

Внешний вид исполнения

| Характеристика | Значение |
|---|---|
| Номинальный диаметр | DN 25 |
| Номинальное давление | 4,0 МПа |
| Рабочие среды | LO2, LN2, LAr, LNG |
| Температура среды | -196 °C…+80 °C |

| Деталь | Материал |
|---|---|
| Корпус | CF8 |
| Фланец | CF8 |
| Крышка | Нержавеющая сталь |
| Шток | Нержавеющая сталь |
| Уплотнение | Армированный ПТФЭ |

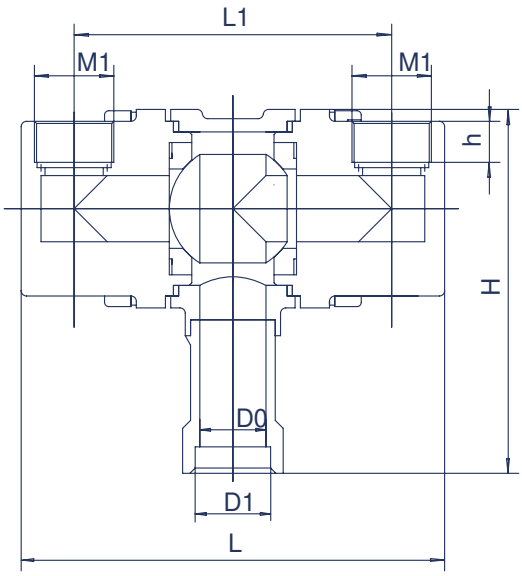


Размеры в мм, масса в кг; резьбы — по обозначениям.

| Код изделия | L | L1 | D0 | D1 | H | M1 | h | Масса (кг) |
|---|---|---|---|---|---|---|---|---|
| 30700DQ25 | 166 | 120 | 25 | 28.5 | 150 | M30 × 1.5 | 15 | 3.5 |

# Криогенный трёхходовой шаровой кран

DQ65F-40P · 30700DQ

Внешний вид исполнения

| Характеристика | Значение |
|---|---|
| Номинальный диаметр | DN 32 |
| Номинальное давление | 4,0 МПа |
| Рабочие среды | LO2, LN2, LAr, LNG |
| Температура среды | -196 °C…+80 °C |

| Деталь | Материал |
|---|---|
| Корпус | CF8 |
| Фланец | CF8 |
| Крышка | Нержавеющая сталь |
| Шток | Нержавеющая сталь |
| Уплотнение | Армированный ПТФЭ |

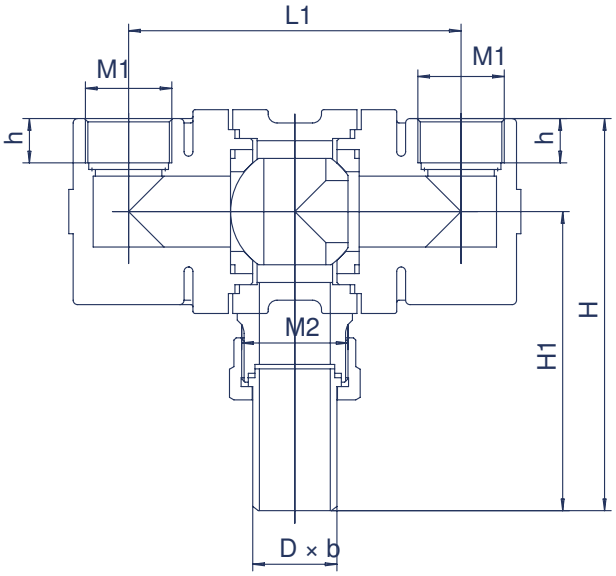


Размеры в мм, масса в кг; резьбы — по обозначениям.

| Код изделия | H | H1 | h | L1 | M1 | M2 | Масса (кг) |
|---|---|---|---|---|---|---|---|
| 30700DQ32 | 180 | 135 | 20 | 150 | M39 × 2 | M48 × 2 | 8.2 |

# Запорный клапан

J61W-160P · 46100A

Внешний вид исполнения

| Характеристика | Значение |
|---|---|
| Номинальный диаметр | DN 10 |
| Номинальное давление | 16,0 МПа |
| Рабочие среды | O2, N2, Ar, воздух |
| Температура среды | -40 °C…+80 °C |

| Деталь | Материал |
|---|---|
| Корпус | CF8 |
| Шток | Нержавеющая сталь |

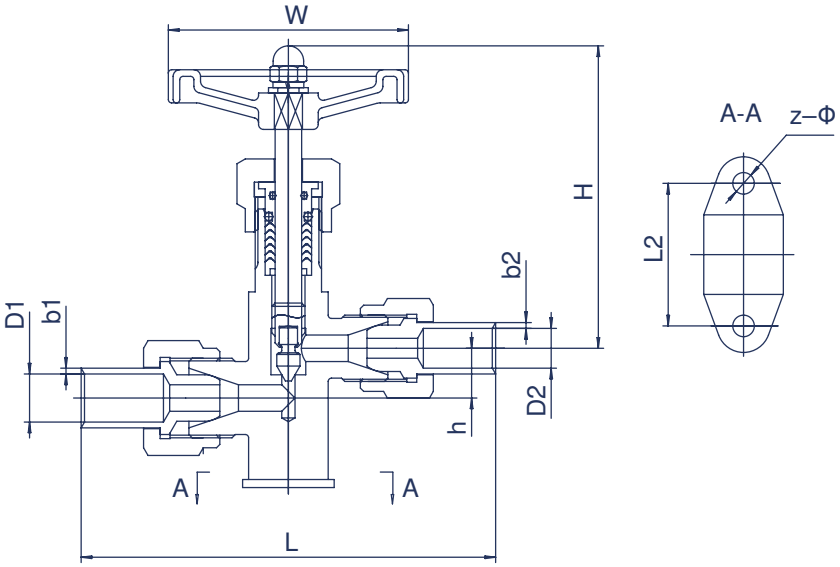


Размеры в мм, масса в кг; резьбы — по обозначениям.

| Код изделия | H | L | W | D0 | h | D1 | D2 |
|---|---|---|---|---|---|---|---|
| 46101A10 | 84 | 125 | 75 | 8 | 10 | 14.5 | 12.5 |
| 46102A10 | 84 | 125 | 75 | 8 | 10 | 12.5 | 12.5 |
| 46103A10 | 84 | 132 | 75 | 8 | 10 | 14.5 | 6.4 |
| 46104A10 | 84 | 132 | 75 | 8 | 10 | 12.5 | 6.4 |

# 46100A · размеры

J61W-160P

Размеры в мм, масса в кг; резьбы — по обозначениям.

| Код изделия | b1 | b2 | L2 | Z–Ф | Материал входного штуцера | Материал выходного штуцера | Масса (кг) |
|---|---|---|---|---|---|---|---|
| 46101A10 | 2.25 | 1.5 | 44 | 2-6.5 | 5083 | HPb59-1 | 0.822 |
| 46102A10 | 2.75 | 1.5 | 44 | 2-6.5 | HPb59-1 | HPb59-1 | 0.822 |
| 46103A10 | 2.75 | 4.3 | 44 | 2-6.5 | 5083 | HPb59-1 | 0.822 |
| 46104A10 | 2.75 | 4.3 | 44 | 2-6.5 | HPb59-1 | HPb59-1 | 0.822 |

## Манометрический клапан

J64W-220P · 55500R

Внешний вид исполнения

| Характеристика | Значение |
|---|---|
| Номинальный диаметр | DN 4…6 |
| Номинальное давление | 22,0 МПа |
| Рабочие среды | O2, N2, Ar |
| Температура среды | -40 °C…+80 °C |

| Деталь | Материал |
|---|---|
| Корпус | CF8 |
| Тарелка | Нержавеющая сталь |
| Шток | Нержавеющая сталь |
| Штуцер | 06Cr19Ni10 |

# 55500R · размеры

J64W-220P

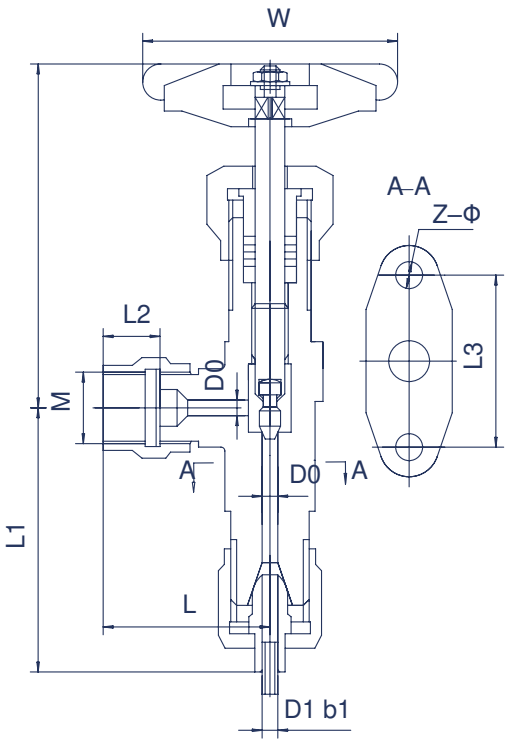


Размеры в мм, масса в кг; резьбы — по обозначениям.

| Код изделия | L (открыт) | L (закрыт) | L | L1 | L2 | L3 | W | D0 | M | D1 × b1 | Z–Φ | Масса (кг) |
|---|---|---|---|---|---|---|---|---|---|---|---|---|
| 55500R4 | 84 | 80.5 | 43 | 65 | 14 | 44 | 75 | 4.5 | 20 × 1.5 | 6 × 1 | 2-6.5 | 0.61 |
| 55500R6 | 84 | 80.5 | 43 | 65 | 14 | 44 | 75 | 4.5 | 20 × 1.5 | 8 × 1 | 2-6.5 | 0.61 |

# Криогенный дроссельный клапан высокого давления

DL61Y-320P · 60100DB

Внешний вид исполнения

| Характеристика | Значение |
|---|---|
| Номинальный диаметр | DN 15…40 |
| Номинальное давление | 32,0 МПа |
| Рабочие среды | LO2, LN2, LAr, LNG |
| Температура среды | -196 °C…+80 °C |
| Присоединение | Под сварку враструб; возможна сварка встык |

| Деталь | Материал |
|---|---|
| Корпус | 06Cr19Ni10 |
| Тарелка | 06Cr19Ni10 с твердосплавной наплавкой |
| Шток | 06Cr19Ni10 |

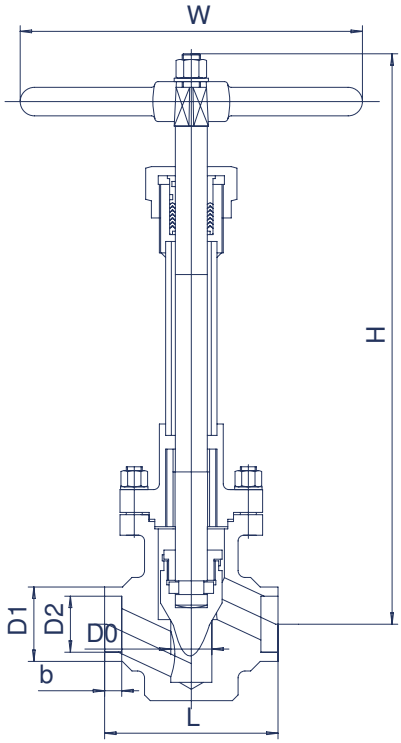

# 60100DB · размеры

DL61Y-320P

Размеры в мм, масса в кг; резьбы — по обозначениям.

| Код изделия | H | L | D1 | D2 | b | D0 | W | Масса (кг) |
|---|---|---|---|---|---|---|---|---|
| 60100DB15 | 385 | 100 | 36 | 22.5 | 10 | 15 | 160 | 16.5 |
| 60100DB20 | 430 | 133 | 48 | 28.5 | 10 | 20 | 200 | 18.0 |
| 60100DB25 | 430 | 133 | 48 | 34.5 | 13 | 22 | 200 | 18.0 |
| 60100DB32 | 500 | 146 | 60 | 43 | 15 | 32 | 300 | 20.2 |
| 60100DB40 | 500 | 152 | 65 | 49 | 15 | 36 | 300 | 20.7 |

## Криогенный дроссельный клапан высокого давления

DL61Y-320P · 60100DB

Внешний вид исполнения

| Характеристика | Значение |
|---|---|
| Номинальный диаметр | DN 8-10 |
| Номинальное давление | 32,0 МПа |
| Рабочие среды | LO2, LN2, LAr, LNG |
| Температура среды | -196 °C…+80 °C |
| Присоединение | Под сварку враструб; возможна сварка встык |

| Деталь | Материал |
|---|---|
| Корпус | Нержавеющая сталь |
| Крышка | Медный сплав |
| Шток | Нержавеющая сталь |

# 60100DB · размеры

DL61Y-320P

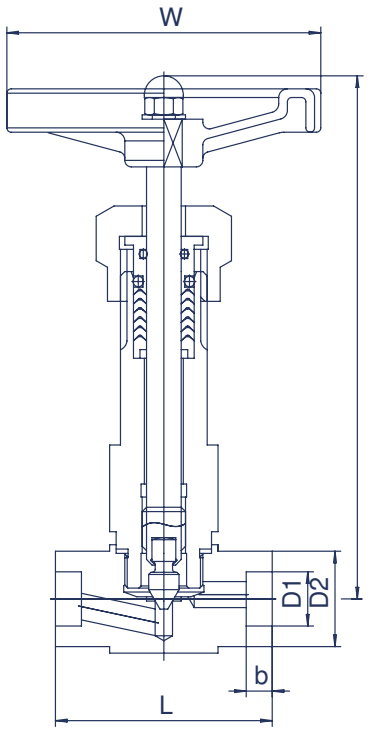


Размеры в мм, масса в кг; резьбы — по обозначениям.

| Код изделия | L (открыт) | L (закрыт) | L | b | D1 | D2 | W |
|---|---|---|---|---|---|---|---|
| 60100DB8 | 125 | 120 | 50 | 6 | 12.5 | 22 | 75 |
| 60100DB10 | 125 | 120 | 50 | 6 | 14.5 | 22 | 75 |

# Криогенный дроссельный клапан высокого давления

DL61Y-40P · 30100DB

Внешний вид исполнения

| Характеристика | Значение |
|---|---|
| Номинальный диаметр | DN 8-10 |
| Номинальное давление | 4,0 МПа |
| Рабочие среды | LO2, LN2, LAr, LNG |
| Температура среды | -196 °C…+80 °C |
| Присоединение | Под сварку враструб; возможна сварка встык |

| Деталь | Материал |
|---|---|
| Корпус | Нержавеющая сталь |
| Крышка | Медный сплав |
| Шток | Нержавеющая сталь |

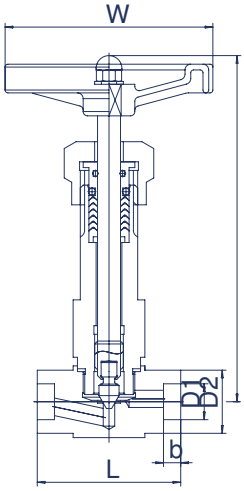


Размеры в мм, масса в кг; резьбы — по обозначениям.

| Код изделия | L (открыт) | L (закрыт) | L | b | D1 | D2 | W |
|---|---|---|---|---|---|---|---|
| 30100DB8 | 125 | 120 | 50 | 6 | 12.5 | 22 | 75 |
| 30100DB10 | 125 | 120 | 50 | 6 | 14.5 | 22 | 75 |

# Приборный клапан

J21F-40P · 30100A

Внешний вид исполнения

| Характеристика | Значение |
|---|---|
| Номинальный диаметр | DN 6 |
| Номинальное давление | 4,0 МПа |
| Рабочие среды | O2, N2, Ar, CNG |
| Температура среды | -196 °C…+80 °C |

| Деталь | Материал |
|---|---|
| Корпус | Нержавеющая сталь |
| Шток | Нержавеющая сталь |

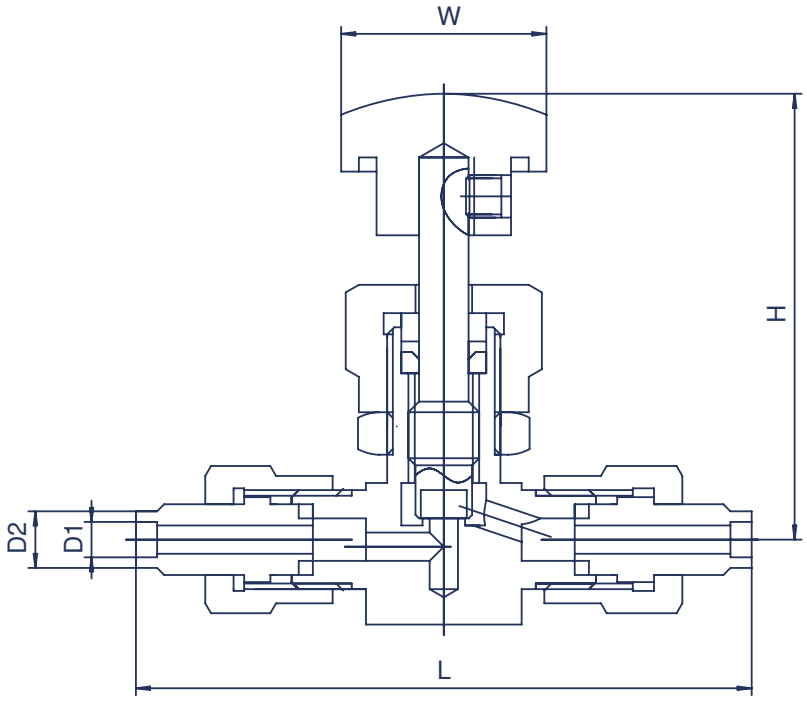


Размеры в мм, масса в кг; резьбы — по обозначениям.

| Код изделия | L | D1 | D2 | H | W |
|---|---|---|---|---|---|
| 30100A6 | 87 | 6 | 8 | 70 | 30 |

# Криогенный малоподъёмный предохранительный клапан

DA21F-40P · 30700DK

Внешний вид исполнения

| Характеристика | Значение |
|---|---|
| Номинальный диаметр | DN 10…25 |
| Номинальное давление | 4,0 МПа |
| Рабочие среды | LO2, LN2, LAr, LNG |
| Температура среды | -196 °C…+80 °C |
| Давление настройки | 0,22…2,5 МПа |
| Присоединение | Наружная резьба |

| Деталь | Материал |
|---|---|
| Корпус | CF8 |
| Тарелка | Нержавеющая сталь |
| Пружина | 1Cr18Ni9-B |
| Уплотнение | Армированный ПТФЭ |

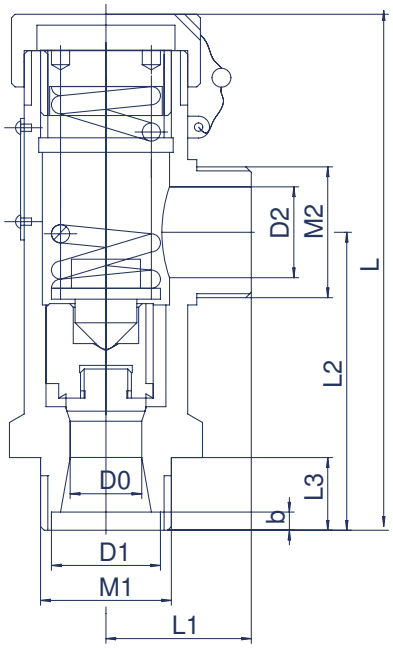

# 30700DK · размеры

DA21F-40P

Размеры в мм, масса в кг; резьбы — по обозначениям.

| Код изделия | L | L1 | L2 | L3 | D0 | D1 | M1 | b | D2 | M2 | Масса (кг) |
|---|---|---|---|---|---|---|---|---|---|---|---|
| 30700DK10 | 96 | 40 | 57 | 14 | 10 | 10 | 16 × 1 | - | 14 | G1/2 | 0.3 |
| 30700DK15 | 120 | 40 | 61 | 18 | 12 | 26 | 30 × 1.5 | 4 | 25 | G1 | 0.7 |
| 30700DK25 | 142 | 40 | 82 | 20 | 20 | 30 | 36 × 2 | 5 | 32 | G11/4 | 1.3 |

## Криогенный предохранительный клапан

DA42Y-16P · 20100DK

Внешний вид исполнения

| Характеристика | Значение |
|---|---|
| Номинальный диаметр | DN 40…200 |
| Номинальное давление | 1,6 МПа |
| Рабочие среды | O2, N2, Ar, NG |
| Температура среды | -196 °C…+80 °C |
| Присоединение | Фланцевое, JB 79.1; 1,6 МПа |
| Давление настройки | 0,1…1,30 МПа |
| Давление проверки герметичности | 90 % давления настройки |

| Деталь | Материал |
|---|---|
| Корпус и крышка | CF8 |
| Тарелка и седло | Нержавеющая сталь с твёрдой кобальтовой наплавкой |
| Шток | Нержавеющая сталь |
| Пружина | 1Cr18Ni9-B |

# 20100DK · размеры

DA42Y-16P

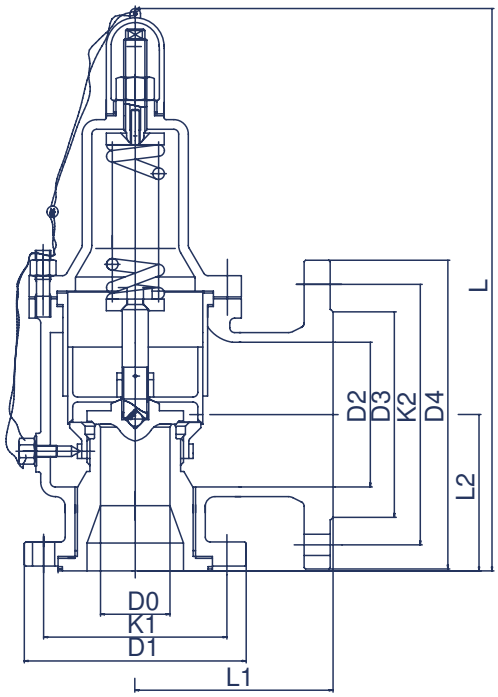


Размеры в мм, масса в кг; резьбы — по обозначениям.

| Код изделия | L | L1 | L2 | D0 | D1 | D2 | D3 | D4 | K1 | K2 | Масса (кг) |
|---|---|---|---|---|---|---|---|---|---|---|---|
| 20100DK40 | 320 | 120 | 110 | 25 | 150 | 50 | 100 | 165 | 110 | 125 | 14.8 |
| 20100DK50 | 360 | 135 | 120 | 32 | 165 | 65 | 120 | 185 | 125 | 145 | 20 |
| 20100DK80 | 450 | 170 | 135 | 50 | 200 | 100 | 155 | 220 | 160 | 180 | 33 |
| 20100DK100 | 510 | 195 | 175 | 65 | 220 | 125 | 185 | 250 | 180 | 210 | 56 |
| 20100DK125 | 780 | 210 | 190 | 80 | 250 | 150 | 210 | 285 | 185 | 240 | 82 |
| 20100DK150 | 740 | 250 | 210 | 100 | 285 | 200 | 265 | 340 | 240 | 295 | 105 |
| 20100DK200 | 810 | 305 | 260 | 125 | 340 | 250 | 320 | 395 | 295 | 350 | 172 |

# Криогенный предохранительный клапан

DA42Y-25P · 25100DK

Внешний вид исполнения

| Характеристика | Значение |
|---|---|
| Номинальный диаметр | DN 40…200 |
| Номинальное давление | 2,5 МПа |
| Рабочие среды | O2, N2, Ar, NG |
| Температура среды | -196 °C…+80 °C |
| Присоединение | Фланцевое, JB 79.1 |
| Давление настройки | >1,3…1,6 / >1,6…2,0 / >2,0…2,5 МПа |
| Давление проверки герметичности | 90 % давления настройки |

| Деталь | Материал |
|---|---|
| Корпус и крышка | CF8 |
| Тарелка и седло | Нержавеющая сталь с твёрдой кобальтовой наплавкой |
| Шток | Нержавеющая сталь |
| Пружина | 1Cr18Ni9-B |

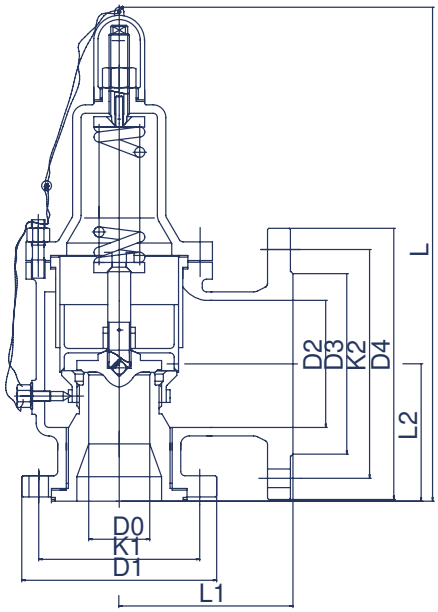

# 25100DK · размеры

DA42Y-25P

Размеры в мм, масса в кг; резьбы — по обозначениям.

| Код изделия | L | L1 | L2 | D0 | D1 | D2 | D3 | D4 | K1 | K2 | Масса (кг) |
|---|---|---|---|---|---|---|---|---|---|---|---|
| 25100DK40 | 320 | 120 | 110 | 25 | 150 | 50 | 100 | 165 | 110 | 125 | 14.8 |
| 25100DK50 | 360 | 135 | 120 | 32 | 165 | 65 | 120 | 185 | 125 | 145 | 20 |
| 25100DK80 | 450 | 170 | 135 | 50 | 200 | 100 | 155 | 220 | 160 | 180 | 33 |
| 25100DK100 | 510 | 195 | 175 | 65 | 230 | 150 | 210 | 285 | 190 | 240 | 56 |
| 25100DK150 | 740 | 250 | 210 | 100 | 300 | 200 | 265 | 340 | 250 | 295 | 105 |
| 25100DK200 | 810 | 305 | 260 | 125 | 360 | 250 | 320 | 395 | 310 | 350 | 172 |

## Криогенный предохранительный клапан

DA42Y-40P · 30100DK

Внешний вид исполнения

| Характеристика | Значение |
|---|---|
| Номинальный диаметр | DN 40…100 |
| Номинальное давление | 4,0 МПа |
| Рабочие среды | O2, N2, Ar |
| Температура среды | -196 °C…+80 °C |
| Присоединение | Фланцевое |
| Давление настройки | 0,1…3,6 МПа |
| Давление проверки герметичности | 90 % давления настройки |

| Деталь | Материал |
|---|---|
| Корпус и крышка | CF8 |
| Тарелка и седло | Нержавеющая сталь с твердосплавной наплавкой |
| Шток | Нержавеющая сталь |
| Пружина | 1Cr18Ni9-B |

# 30100DK · размеры

DA42Y-40P

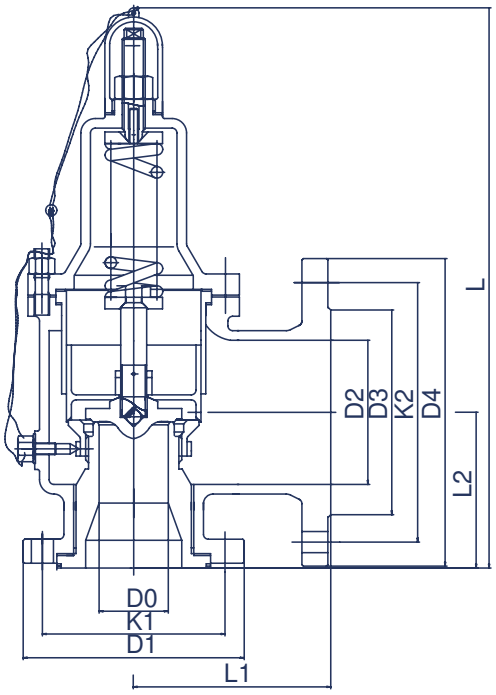


Размеры в мм, масса в кг; резьбы — по обозначениям.

| Код изделия | L | L1 | L2 | D0 | D1 | D2 | D3 | D4 | K1 | K2 | Масса (кг) |
|---|---|---|---|---|---|---|---|---|---|---|---|
| 30100DK40 | 290 | 120 | 110 | 32 | 145 | 50 | 100 | 160 | 110 | 125 | 16.7 |
| 30100DK50 | 335 | 135 | 120 | 40 | 160 | 65 | 120 | 180 | 125 | 145 | 24 |
| 30100DK80 | 450 | 170 | 135 | 50 | 195 | 100 | 155 | 220 | 160 | 180 | 42 |
| 30100DK100 | 510 | 195 | 175 | 65 | 230 | 150 | 210 | 285 | 190 | 240 | 72 |

# Криогенный полноподъёмный предохранительный клапан

DA42Y-50P · 35100DK

Внешний вид исполнения

| Характеристика | Значение |
|---|---|
| Номинальный диаметр | DN 40…200 |
| Номинальное давление | 5,0 МПа |
| Рабочие среды | LO2, LN2, LAr, жидкий воздух,LNG |
| Температура среды | -196 °C…+80 °C |
| Давление настройки | 0,1…4,0 МПа |
| Присоединение | Фланцевое, HG/T 20615 RF; вход — класс 300, выход — класс 150 |

| Деталь | Материал |
|---|---|
| Корпус и крышка | CF8 |
| Шток | Нержавеющая сталь |
| Тарелка | Нержавеющая сталь с твёрдой кобальтовой наплавкой |
| Седло | Нержавеющая сталь с твёрдой кобальтовой наплавкой |
| Пружина | 1Cr18Ni9-B |

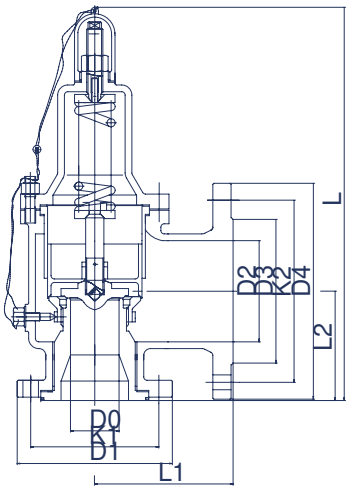

# 35100DK · размеры

DA42Y-50P

Размеры в мм, масса в кг; резьбы — по обозначениям.

| Код изделия | L | L1 | L2 | D | D1 | D2 | D3 | D4 | K1 | K2 | Масса (кг) |
|---|---|---|---|---|---|---|---|---|---|---|---|
| 35100DK40 | 320 | 121 | 124 | 25 | 156 | 50 | 92 | 152 | 115 | 121 | 21.5 |
| 35100DK50 | 360 | 124 | 136 | 32 | 165 | 65 | 105 | 178 | 127 | 140 | 30 |
| 35100DK80 | 450 | 165 | 156 | 40 | 210 | 100 | 157 | 191 | 168 | 190.5 | 61 |
| 35100DK100 | 510 | 210 | 190 | 50 | 254 | 150 | 216 | 229 | 200 | 241 | 95 |
| 35100DK150 | 740 | 240 | 240 | 80 | 318 | 200 | 270 | 280 | 270 | 298 | 245 |
| 35100DK200 | 810 | 279 | 279 | 100 | 381 | 250 | 324 | 343 | 330 | 362 | 320 |

## Дыхательный клапан

DA49L-2.5P · 00500DK

Внешний вид исполнения

| Характеристика | Значение |
|---|---|
| Номинальный диаметр | DN 100…250 |
| Номинальное давление | 0,25 МПа |
| Давление открытия | 11…60 кПа |
| Открытие при разрежении | −500 ± 200 Па |
| Рабочие среды | O2, N2, Ar |
| Температура среды | -196 °C…+80 °C |
| Присоединительный фланец | Нержавеющая сталь, JB/T 81 |

| Деталь | Материал |
|---|---|
| Корпус и крышка | CF8 |
| Тарелка | Алюминий |
| Мембрана | ПТФЭ или нержавеющая сталь |

# 00500DK · размеры

DA49L-2.5P

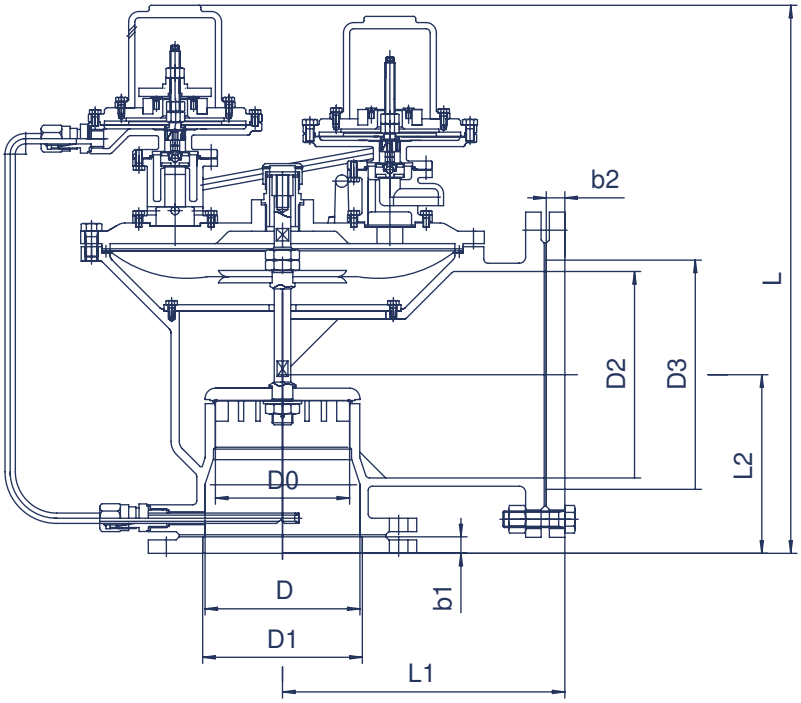


Размеры в мм, масса в кг; резьбы — по обозначениям.

| Код изделия | L | L1 | L2 | D | D0 | D1 | D2 | D3 | b1 | b2 | Масса (кг) |
|---|---|---|---|---|---|---|---|---|---|---|---|
| 00500DK100 | 550 | 320 | 193 | 100 | 80 | 109 | 150 | 159 | 14 | 14 | 45 |
| 00500DK150 | 610 | 320 | 243 | 150 | 130 | 159 | 200 | 219 | 16 | 18 | 65 |
| 00500DK200 | 670 | 326 | 235 | 200 | 200 | 219 | 250 | 273 | 18 | 22 | 86 |
| 00500DK250 | 890 | 450 | 350 | 250 | 230 | 275 | 315 | 328 | 22 | 22 | 170 |

# Впускной вакуумный клапан

DA49L-2.5P · 00800DK

Внешний вид исполнения

| Характеристика | Значение |
|---|---|
| Номинальный диаметр | DN 100…250 |
| Номинальное давление | 0,25 МПа |
| Давление открытия | -0,5 кПа(-50 мм вод. ст.) |
| Рабочие среды | LNG |
| Температура среды | -196 °C…+80 °C |
| Присоединение | Фланцевое, JB/T 81-94 |

| Деталь | Материал |
|---|---|
| Корпус | CF8 |
| Тарелка | Алюминиевый сплав |

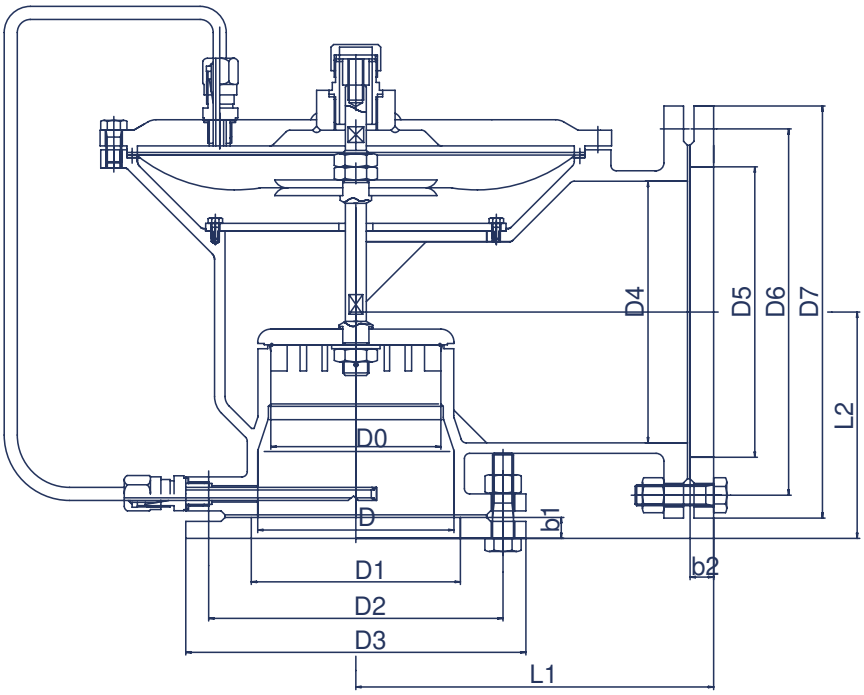

# 00800DK · размеры

DA49L-2.5P

Размеры в мм, масса в кг; резьбы — по обозначениям.

| Код изделия | L1 | L2 | D0 | D | D1 | D2 | D3 | D4 | D5 | D6 | D7 | b1 | b2 | Масса (кг) |
|---|---|---|---|---|---|---|---|---|---|---|---|---|---|---|
| 00800DK100 | 228 | 114 | 80 | 100 | 109 | 170 | 205 | 150 | 161 | 225 | 260 | 14 | 16 | 56 |
| 00800DK150 | 273 | 173 | 130 | 150 | 161 | 225 | 260 | 200 | 221 | 280 | 315 | 16 | 18 | 63 |
| 00800DK200 | 320 | 239 | 175 | 200 | 221 | 280 | 315 | 250 | 275 | 335 | 370 | 18 | 22 | 82 |
| 00800DK250 | 450 | 350 | 230 | 250 | 275 | 335 | 375 | 315 | 328 | 395 | 440 | 22 | 22 | 168 |

## Дыхательный клапан с пилотным управлением

DA49L-2.5P · 00900DK

Внешний вид исполнения

| Характеристика | Значение |
|---|---|
| Номинальный диаметр | DN 100…250 |
| Номинальное давление | 0,25 МПа |
| Давление открытия | 11-60 кПа |
| Рабочие среды | LNG |
| Температура среды | -196 °C…+80 °C |
| Присоединение | Фланцевое, JB/T 81-94 |

| Деталь | Материал |
|---|---|
| Корпус | CF8 |
| Тарелка | Алюминиевый сплав |

# 00900DK · размеры

DA49L-2.5P

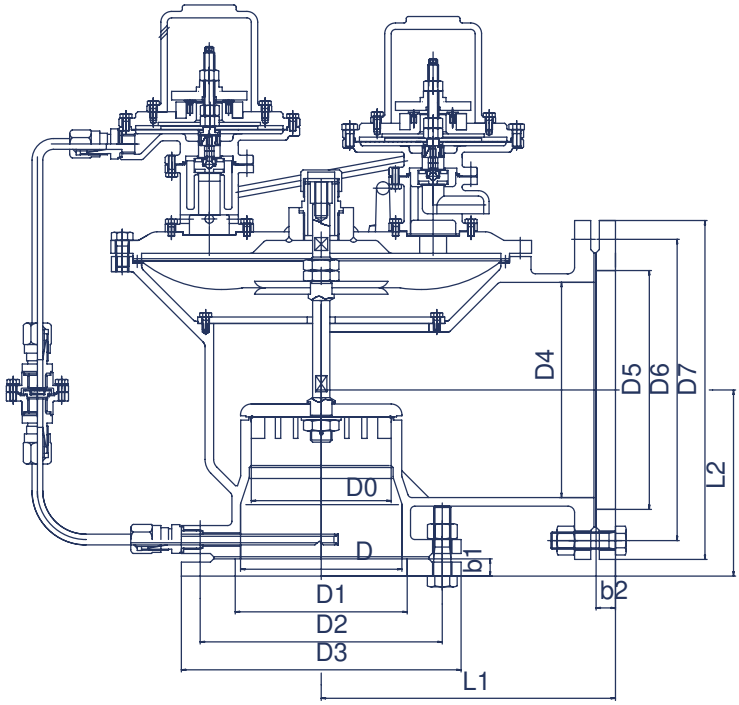


Размеры в мм, масса в кг; резьбы — по обозначениям.

| Код изделия | L1 | L2 | D0 | D | D1 | D2 | D3 | D4 | D5 | D6 | D7 | b1 | b2 | Масса (кг) |
|---|---|---|---|---|---|---|---|---|---|---|---|---|---|---|
| 00900DK100 | 228 | 114 | 80 | 100 | 109 | 170 | 205 | 150 | 161 | 225 | 260 | 14 | 16 | 60 |
| 00900DK150 | 273 | 173 | 130 | 150 | 161 | 225 | 260 | 200 | 221 | 280 | 315 | 16 | 18 | 67 |
| 00900DK200 | 320 | 239 | 175 | 200 | 221 | 280 | 315 | 250 | 275 | 335 | 370 | 18 | 22 | 86 |
| 00900DK250 | 450 | 350 | 230 | 250 | 275 | 335 | 375 | 315 | 328 | 395 | 440 | 22 | 22 | 168 |

# Криогенный предохранительный клапан

DA21F-40P · 32200DK

Внешний вид исполнения

| Характеристика | Значение |
|---|---|
| Номинальный диаметр | DN 8 |
| Номинальное давление | 4,0 МПа |
| Рабочие среды | LO2, LN2, LAr, LNG |
| Температура среды | -196 °C…+80 °C |
| Давление настройки | 0,6…3,6 МПа |

| Деталь | Материал |
|---|---|
| Корпус | CF8 |
| Тарелка | Латунь |
| Пружина | 1Cr18Ni9-B |
| Уплотнение | Армированный ПТФЭ |

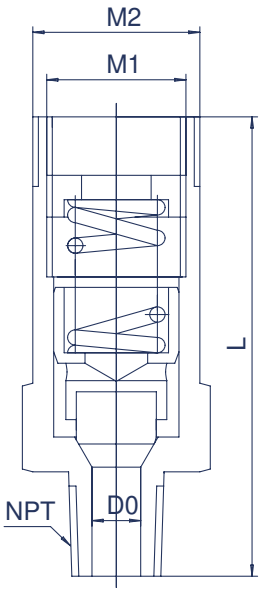


Размеры в мм, масса в кг; резьбы — по обозначениям.

| Код изделия | NPT | L | M1 | M2 |
|---|---|---|---|---|
| 32200DK8 | 1/4 | 70 | M20 × 1.5 | M24 × 1.5 |

# Криогенный обратный клапан

DH61F-40P · 32600DH

Внешний вид исполнения

| Характеристика | Значение |
|---|---|
| Номинальный диаметр | DN 10…200 |
| Номинальное давление | 4,0 МПа |
| Рабочие среды | LO2, LN2, LAr, LNG |
| Температура среды | -196 °C…+80 °C |
| Присоединение | Под сварку враструб или встык; указать D × b′ |

| Деталь | Материал |
|---|---|
| Корпус | CF8 |
| Тарелка | 06Cr19Ni10 |
| Крышка | 06Cr19Ni10 |

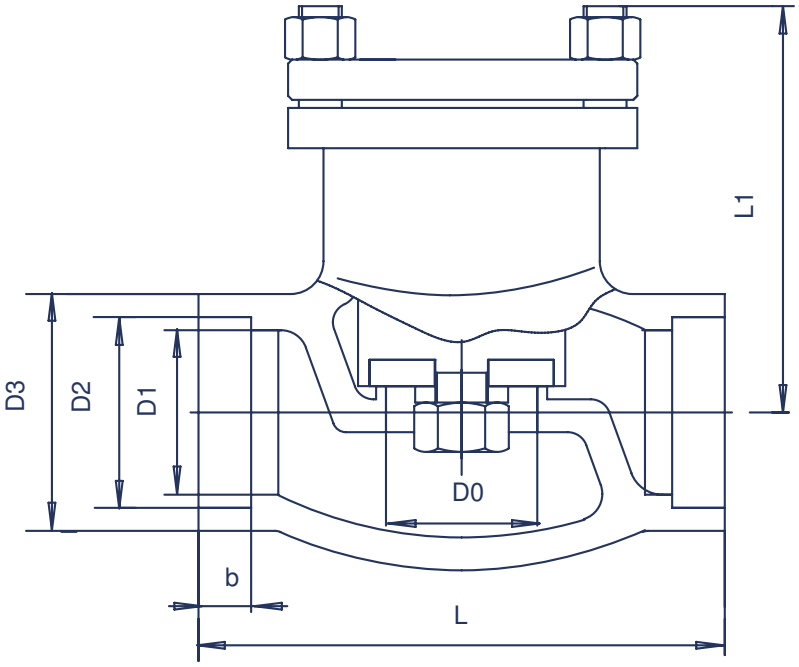

# 32600DH · размеры

DH61F-40P

Размеры в мм, масса в кг; резьбы — по обозначениям.

| Код изделия | D0 | D1 | D2 | D3 | L | L1 | b | Масса (кг) |
|---|---|---|---|---|---|---|---|---|
| 32600DH10 | 10 | 12 | 14.5 | 24 | 60 | 59 | 5 | 0.78 |
| 32600DH15 | 15 | 15 | 18.5 | 29 | 60 | 59 | 5 | 1.25 |
| 32600DH20 | 21 | 20 | 25.5 | 35 | 80 | 73 | 6 | 1.85 |
| 32600DH25 | 21 | 25 | 32.5 | 44 | 80 | 73 | 6 | 1.95 |
| 32601DH25 | 21 | 25 | 28.5 | 44 | 80 | 73 | 6 | 1.95 |
| 32600DH32 | 32 | 32 | 38.5 | 52 | 98 | 87 | 7 | 2.1 |
| 32600DH40 | 36 | 40 | 45.5 | 58 | 98 | 87 | 7 | 2.4 |
| 32600DH50 | 50 | 50 | 57.5 | 72 | 126 | 104 | 10 | 5.8 |
| 32600DH65 | 65 | 65 | 70.5 | 92 | 150 | 109 | 10 | 10.2 |
| 32601DH65 | 65 | 65 | 76.5 | 92 | 150 | 109 | 10 | 10.2 |
| 32600DH80 | 80 | 80 | 89.5 | 108 | 172 | 136 | 12 | 15.5 |
| 32600DH100 | 100 | 100 | 108.5 | 128 | 196 | 143 | 12 | 23.5 |
| 32600DH125 | 125 | 125 | 134 | 146 | 280 | 213 | 15 | 37 |
| 32600DH150 | 150 | 150 | 159.5 | 175 | 350 | 192 | 30 | 53.8 |
| 32600DH200 | 198 | 210 | 220 | 240 | 500 | 334 | 30 | 62 |

# Криогенный обратный клапан

DH61F-40P · 33600DH

Внешний вид исполнения

| Характеристика | Значение |
|---|---|
| Номинальный диаметр | DN 10, 15, 20, 25, 32, 40, 50 |
| Номинальное давление | 4,0 МПа |
| Рабочие среды | LO2, LN2, LAr, LNG |
| Температура среды | -196 °C…+80 °C |
| Присоединение | Под сварку враструб |

| Деталь | Материал |
|---|---|
| Корпус | CF8 |
| Тарелка | 06Cr19Ni10 |
| Крышка | 06Cr19Ni10 |

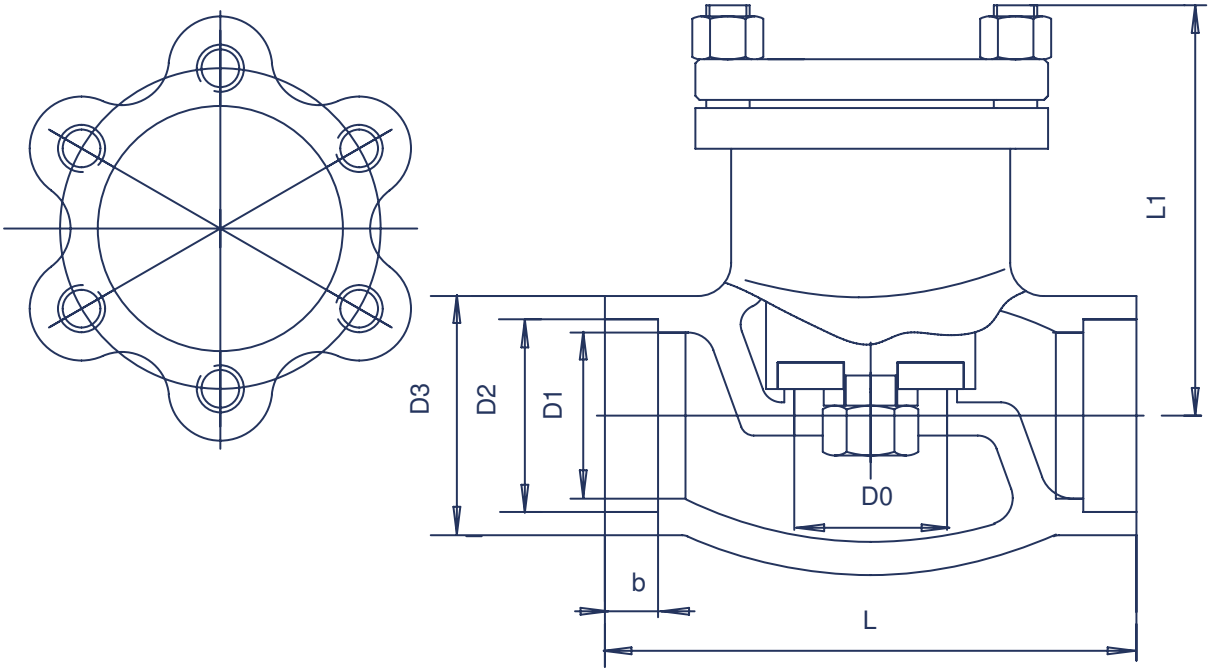

# 33600DH · размеры

DH61F-40P

Размеры в мм, масса в кг; резьбы — по обозначениям.

| Код изделия | D0 | D1 | D2 | D3 | L | L1 | b | Масса (кг) |
|---|---|---|---|---|---|---|---|---|
| 33600DH10 | 10 | 12 | 14.5 | 24 | 60 | 59 | 5 | 0.78 |
| 33600DH15 | 15 | 15 | 18.5 | 29 | 60 | 59 | 5 | 1.25 |
| 33600DH20 | 21 | 20 | 25.5 | 35 | 80 | 73 | 6 | 1.85 |
| 33600DH25 | 21 | 25 | 32.5 | 44 | 80 | 73 | 6 | 1.95 |
| 33601DH25 | 21 | 25 | 28.5 | 44 | 80 | 73 | 6 | 1.95 |
| 33600DH32 | 32 | 32 | 38.5 | 52 | 98 | 87 | 7 | 2.1 |
| 33600DH40 | 36 | 40 | 45.5 | 58 | 98 | 87 | 7 | 2.4 |
| 33600DH50 | 50 | 50 | 57.5 | 72 | 126 | 104 | 10 | 5.8 |

## Криогенный обратный клапан

DH61F-63P · 36200DH

Внешний вид исполнения

| Характеристика | Значение |
|---|---|
| Номинальный диаметр | DN 10…100 |
| Номинальное давление | 6,3 МПа |
| Рабочие среды | LO2, LN2, LAr, LNG |
| Температура среды | -196 °C…+80 °C |
| Присоединение | Под сварку враструб или встык; указать D × b′ |

| Деталь | Материал |
|---|---|
| Корпус | CF8 |
| Тарелка | 06Cr19Ni10 |
| Крышка | 06Cr19Ni10 |

# 36200DH · размеры

DH61F-63P

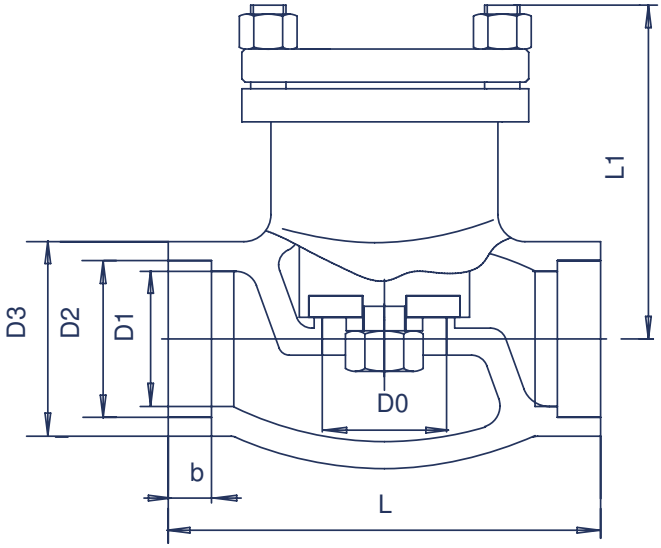


Размеры в мм, масса в кг; резьбы — по обозначениям.

| Код изделия | D0 | D1 | D2 | D3 | L | L1 | b | Масса (кг) |
|---|---|---|---|---|---|---|---|---|
| 36200DH10 | 10 | 12 | 14.5 | 24 | 60 | 59 | 5 | 0.78 |
| 36200DH15 | 15 | 15 | 18.5 | 29 | 60 | 59 | 5 | 1.25 |
| 36200DH20 | 21 | 20 | 25.5 | 35 | 80 | 73 | 6 | 1.85 |
| 36200DH25 | 21 | 25 | 32.5 | 44 | 80 | 73 | 6 | 1.95 |
| 36201DH25 | 21 | 25 | 28.5 | 44 | 80 | 73 | 6 | 1.95 |
| 36200DH32 | 32 | 32 | 38.5 | 52 | 98 | 87 | 7 | 2.1 |
| 36200DH40 | 36 | 40 | 45.5 | 58 | 98 | 87 | 7 | 2.4 |
| 36200DH50 | 50 | 50 | 57.5 | 72 | 126 | 104 | 10 | 5.8 |
| 36200DH65 | 65 | 65 | 70.5 | 92 | 150 | 109 | 10 | 10.2 |
| 36201DH65 | 65 | 65 | 76.5 | 92 | 150 | 109 | 10 | 10.2 |
| 36202DH65 | 65 | 65 | 73.5 | 92 | 150 | 109 | 10 | 10.2 |
| 36200DH80 | 80 | 80 | 89.5 | 108 | 172 | 136 | 12 | 15.5 |
| 36200DH100 | 100 | 100 | 108.5 | 128 | 196 | 143 | 12 | 23.5 |

# Поворотный обратный клапан

DH64Y-40P · 32100DH

Внешний вид исполнения

| Характеристика | Значение |
|---|---|
| Номинальный диаметр | DN 25…100 |
| Номинальное давление | 4,0 МПа |
| Рабочие среды | LO2, LN2, LAr, LNG |
| Температура среды | -196 °C…+80 °C |

| Деталь | Материал |
|---|---|
| Корпус | CF8 |
| Тарелка | CF8 |

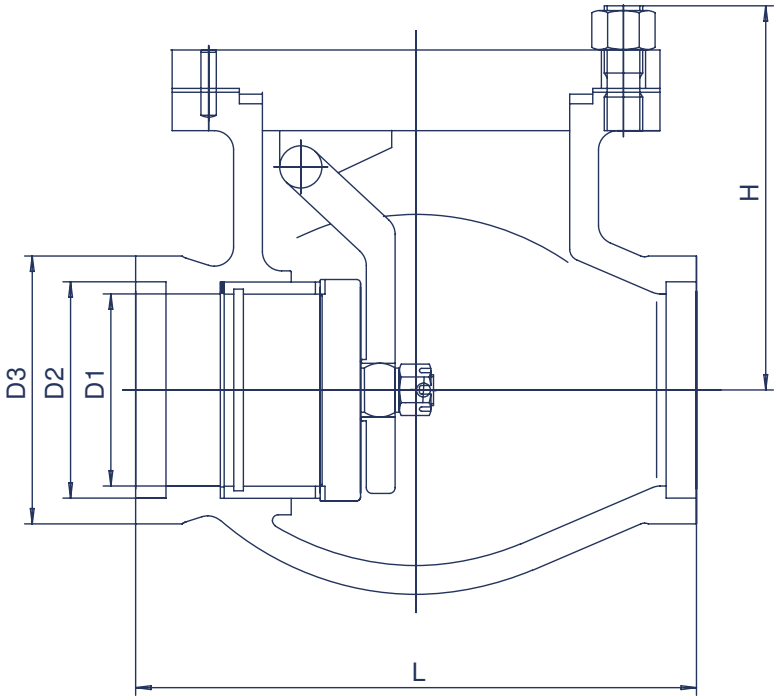

# 32100DH · размеры

DH64Y-40P

Размеры в мм, масса в кг; резьбы — по обозначениям.

| Код изделия | L | D1 | D2 | D3 | H | Масса (кг) |
|---|---|---|---|---|---|---|
| 32100DH25 | 160 | 25 | 32.5 | 44 | 135 | 13 |
| 32100DH32 | 180 | 32 | 38.5 | 52 | 140 | 15 |
| 32100DH40 | 200 | 40 | 45.5 | 58 | 150 | 17 |
| 32100DH50 | 230 | 50 | 57.5 | 72 | 160 | 26 |
| 32100DH65 | 290 | 65 | 76.5 | 92 | 175 | 38 |
| 32100DH80 | 310 | 80 | 89.5 | 108 | 185 | 59 |
| 32100DH100 | 350 | 100 | 108.5 | 128 | 220 | 71 |

## Поворотный обратный клапан

DH64Y-40P · 32100DH

Внешний вид исполнения

| Характеристика | Значение |
|---|---|
| Номинальный диаметр | DN 125, 150, 200, 250, 300 |
| Номинальное давление | 4,0 МПа |
| Рабочие среды | LO2, LN2, LAr, LNG |
| Температура среды | -196 °C…+80 °C |
| Присоединение | Под сварку враструб или встык; указать D × b′ |

| Деталь | Материал |
|---|---|
| Корпус | CF8 |
| Тарелка | CF8 |

# 32100DH · размеры

DH64Y-40P

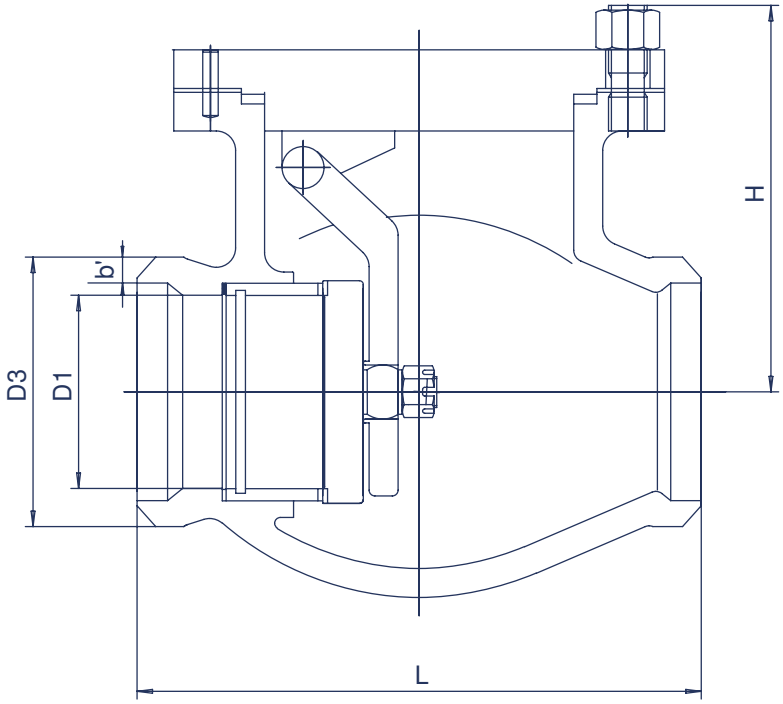


Размеры в мм, масса в кг; резьбы — по обозначениям.

| Код изделия | L | D1 | D3 | H | Масса (кг) |
|---|---|---|---|---|---|
| 32100DH125 | 400 | 125 | 133 | 248 | 81 |
| 32100DH150 | 480 | 150 | 159 | 276 | 100 |
| 32100DH200 | 550 | 200 | 219 | 350 | 120 |
| 32100DH250 | 650 | 250 | 273 | 410 | 180 |
| 32100DH300 | 750 | 300 | 325 | 425 | 360 |

# Поворотный обратный клапан

DH44Y-40P · 32200DH

Внешний вид исполнения

| Характеристика | Значение |
|---|---|
| Номинальный диаметр | DN 40…350 |
| Номинальное давление | 4,0 МПа |
| Рабочие среды | LO2, LN2, LAr, LNG |
| Температура среды | -196 °C…+80 °C |
| Присоединение | Фланцевое, HG 20592 |

| Деталь | Материал |
|---|---|
| Корпус | CF8 |
| Тарелка | CF8 |

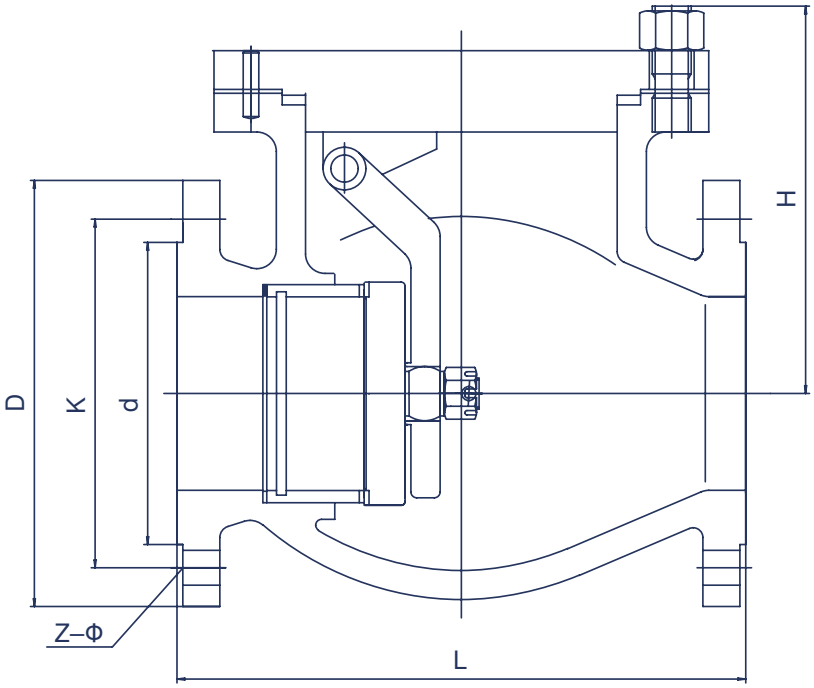

# 32200DH · размеры

DH44Y-40P

Размеры в мм, масса в кг; резьбы — по обозначениям.

| Код изделия | L | d | K | D | H | Z–Ф | Масса (кг) |
|---|---|---|---|---|---|---|---|
| 32200DH40 | 200 | 85 | 110 | 145 | 150 | 4-18 | 22 |
| 32200DH50 | 230 | 100 | 125 | 160 | 160 | 4-18 | 27 |
| 32200DH65 | 290 | 120 | 145 | 180 | 175 | 8-18 | 38 |
| 32200DH80 | 310 | 135 | 160 | 195 | 185 | 8-18 | 49 |
| 32200DH100 | 350 | 160 | 190 | 230 | 220 | 8-23 | 60 |
| 32200DH125 | 400 | 188 | 220 | 270 | 248 | 8-25 | 79 |
| 32200DH150 | 480 | 218 | 250 | 300 | 276 | 8-25 | 122 |
| 32200DH200 | 550 | 282 | 320 | 375 | 350 | 12-30 | 153 |
| 32200DH250 | 650 | 345 | 385 | 445 | 410 | 12-34 | 245 |
| 32200DH300 | 750 | 408 | 450 | 510 | 423 | 16-34 | 423 |
| 32200DH350 | 850 | 465 | 510 | 570 | 460 | 16-34 | 460 |

# Криогенный подъёмный обратный клапан

DH61Y-320P · 60100DH

Внешний вид исполнения

| Характеристика | Значение |
|---|---|
| Номинальный диаметр | DN 15…40 |
| Номинальное давление | 32,0 МПа |
| Рабочие среды | LO2, LN2, LAr, LNG |
| Температура среды | -196 °C…+80 °C |
| Присоединение | Под сварку враструб |

| Деталь | Материал |
|---|---|
| Корпус | Нержавеющая сталь |
| Тарелка | Нержавеющая сталь |
| Крышка | Нержавеющая сталь |
| Уплотнение | Твердосплавная наплавка |

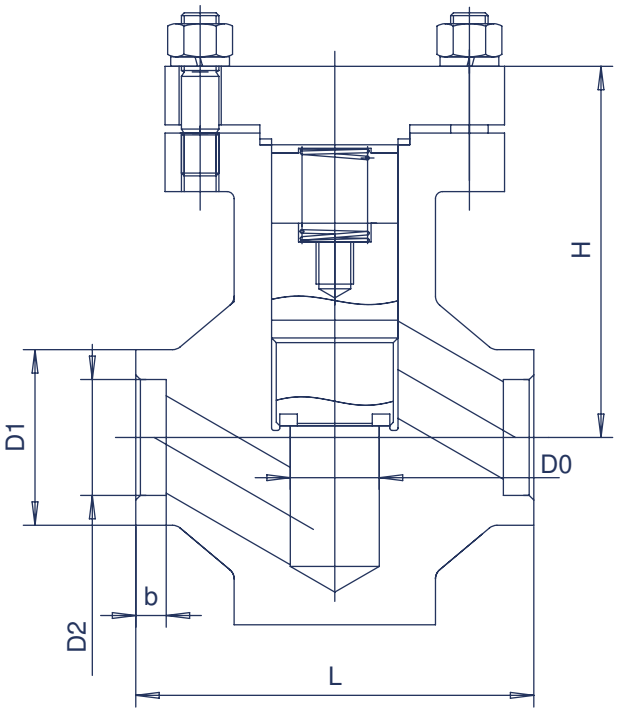

# 60100DH · размеры

DH61Y-320P

Размеры в мм, масса в кг; резьбы — по обозначениям.

| Код изделия | H | L | D1 | D2 | b | D0 | Масса (кг) |
|---|---|---|---|---|---|---|---|
| 60100DH15 | 100 | 100 | 36 | 22.5 | 10 | 15 | 2.85 |
| 60100DH20 | 105 | 133 | 48 | 28.5 | 10 | 20 | 3.27 |
| 60100DH25 | 105 | 133 | 48 | 34.5 | 13 | 22 | 4.86 |
| 60100DH32 | 118 | 146 | 60 | 43 | 15 | 32 | 5.73 |
| 60100DH40 | 118 | 152 | 65 | 49 | 15 | 36 | 6.07 |

## Криогенный подъёмный обратный клапан

DH22W-250P · 55400DH12

Внешний вид исполнения

| Характеристика | Значение |
|---|---|
| Номинальный диаметр | DN 12-20 |
| Номинальное давление | 25,0 МПа |
| Рабочие среды | O2, N2, Ar, NG |
| Температура среды | -196 °C…+80 °C |
| Конструкция | Под сварку; подъёмная конструкция |

| Деталь | Материал |
|---|---|
| Корпус | 06Cr19Ni10 |
| Тарелка | 06Cr19Ni10 |
| Уплотнительная поверхность | Твёрдый сплав |

# 55400DH12 · размеры

DH22W-250P

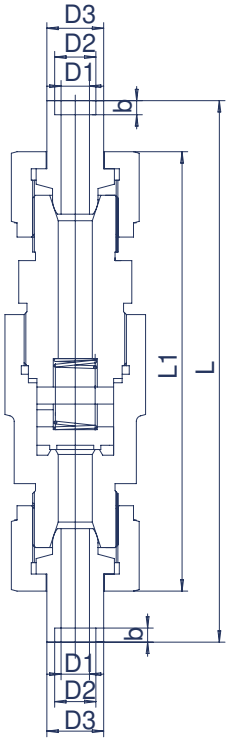


Размеры в мм, масса в кг; резьбы — по обозначениям.

| Код изделия | L | L1 | D1 | D2 | D3 | b | Масса (кг) |
|---|---|---|---|---|---|---|---|
| 55400DH12 | 190 | 155 | 10 | 14.5 | 20 | 5 | 1.22 |
| 55400DH20 | 250 | 162 | 20 | 20 | 28 | / | 2.8 |

# Обратный клапан для вакуумно-изолированного трубопровода

DH61F-40P · 32700DH

Внешний вид исполнения

| Характеристика | Значение |
|---|---|
| Номинальный диаметр | DN 10…200 |
| Номинальное давление | 4,0 МПа |
| Рабочие среды | LO2, LN2, LAr, LNG |
| Температура среды | -196 °C…+80 °C |
| Присоединение | Под сварку враструб или встык; указать D × b′ |

| Деталь | Материал |
|---|---|
| Корпус | CF8 |
| Тарелка | 06Cr19Ni10 |
| Крышка | 06Cr19Ni10 |

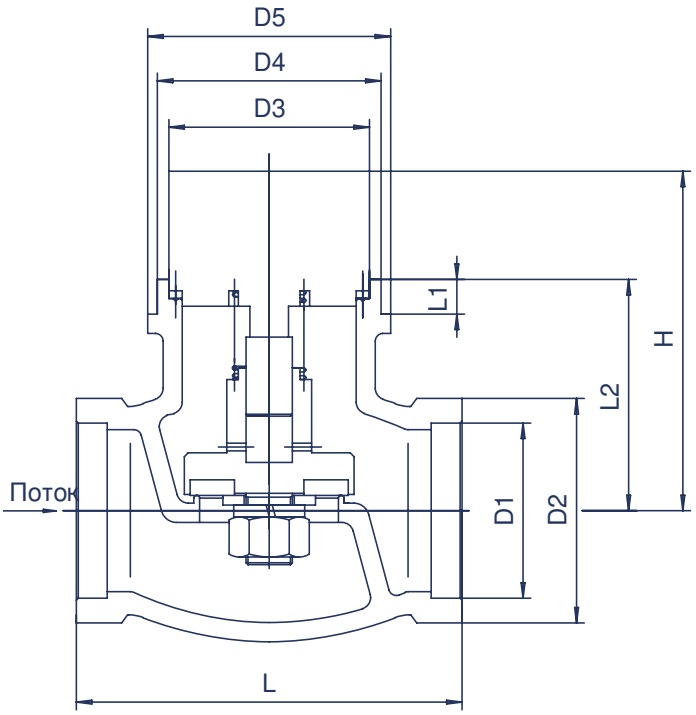

# 32700DH · размеры

DH61F-40P

Размеры в мм, масса в кг; резьбы — по обозначениям.

| Код изделия | D1 | D2 | D3 | D4 | D5 | L | L1 | L2 | H | Масса (кг) |
|---|---|---|---|---|---|---|---|---|---|---|
| 32700DH10 | 14.5 | 24 | 29 | 34.5 | 38 | 60 | 8 | 40 | 45 | — |
| 32700DH15 | 18.5 | 29 | 29 | 34.5 | 38 | 60 | 8 | 40 | 45 | — |
| 32700DH20 | 25.5 | 35 | 38 | 47.5 | 51 | 80 | 7 | 49 | 65 | — |
| 32700DH25 | 32.5 | 44 | 38 | 47.5 | 51 | 80 | 7 | 49 | 65 | — |
| 32700DH32 | 38.5 | 52 | 52 | 58 | 63 | 98 | 9 | 60 | 88 | — |
| 32700DH40 | 45.5 | 58 | 52 | 58 | 63 | 98 | 9 | 60 | 88 | — |
| 32700DH50 | 57.5 | 72 | 66 | 97.5 | 102 | 126 | 6 | 74 | 115 | — |
| 32700DH65 | 70.5 | 92 | 80 | 120 | 126 | 150 | 11 | 78 | 100 | — |
| 32700DH80 | 89.5 | 108 | 96 | 146.5 | 148 | 172 | 13 | 100 | 120 | — |
| 32700DH100 | 108.5 | 128 | 118 | 137.8 | 142 | 196 | 10 | 107 | 140 | — |

## Криогенный регулятор повышения давления

DY22F-25P · 27700DE

Внешний вид исполнения

| Характеристика | Значение |
|---|---|
| Номинальный диаметр | DN 10…50 |
| Номинальное давление | 2,5 МПа |
| Рабочие среды | LO2, LN2, LAr, LNG |
| Температура среды | -196 °C…+80 °C |

| Деталь | Материал |
|---|---|
| Корпус и крышка | CF8 |
| Пружина | 1Cr18Ni9-B |
| Мембрана | QBe2 |
| Штуцер под сварку враструб | 06Cr19Ni10 |

# 27700DE · размеры

DY22F-25P

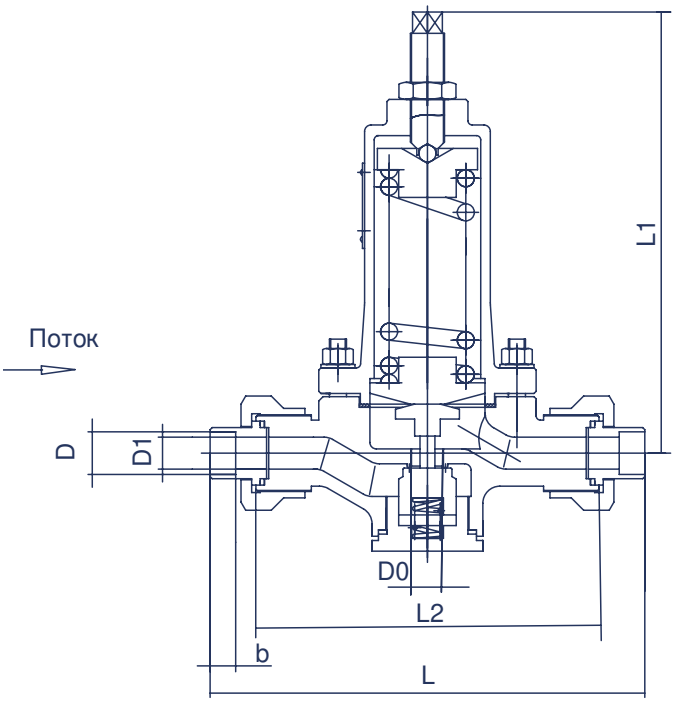


Размеры в мм, масса в кг; резьбы — по обозначениям.

| Код изделия | L | L1 | L2 | D | D0 | D1 | b | Масса (кг) |
|---|---|---|---|---|---|---|---|---|
| 27700DE10 | 232 | 198 | 152 | 14.5 | 10 | 10 | 10 | 2.2 |
| 27700DE15 | 232 | 198 | 152 | 18.5 | 12 | 15 | 10 | 3.6 |
| 27700DE20 | 251 | 249 | 160 | 25.5 | 14 | 20 | 10 | 8.8 |
| 27700DE25 | 251 | 249 | 160 | 32.5 | 14 | 25 | 10 | 12.2 |
| 27700DE32 | 267 | 321 | 170 | 38.5 | 18 | 32 | 10 | 14.9 |
| 27700DE40 | 267 | 321 | 170 | 45.5 | 20 | 40 | 10 | 15.9 |
| 27700DE50 | 373 | 341 | 259 | 57.5 | 25 | 50 | 15 | 22.3 |

# Криогенный регулятор снижения давления

DY21F-25P · 28700DE

Внешний вид исполнения

| Характеристика | Значение |
|---|---|
| Номинальный диаметр | DN 10…50 |
| Номинальное давление | 2,5 МПа |
| Рабочие среды | LO2, LN2, LAr, LNG |
| Температура среды | -196 °C…+80 °C |

| Деталь | Материал |
|---|---|
| Корпус и крышка | CF8 |
| Пружина | 1Cr18Ni9-B |
| Мембрана | QBe2 |
| Штуцер под сварку враструб | 06Cr19Ni10 |

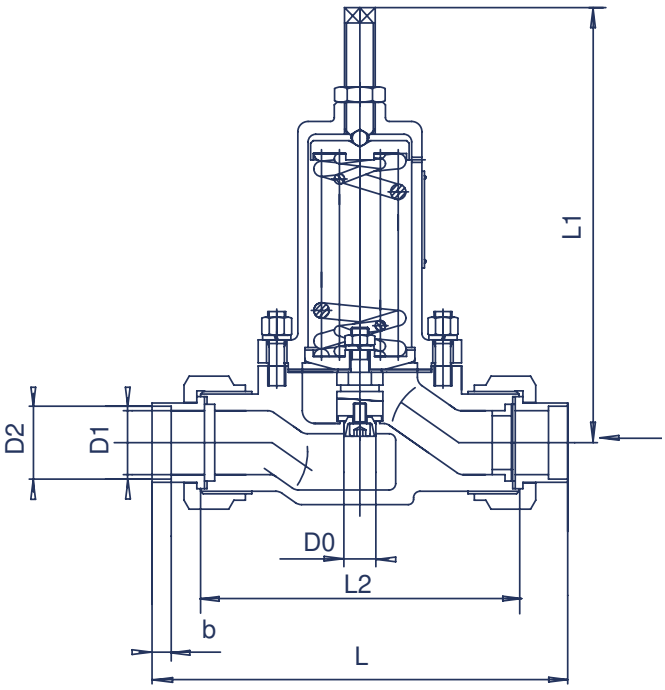

# 28700DE · размеры

DY21F-25P

Размеры в мм, масса в кг; резьбы — по обозначениям.

| Код изделия | L | L1 | L2 | b | D0 | D1 | D2 | Масса (кг) |
|---|---|---|---|---|---|---|---|---|
| 28700DE10 | 232 | 228 | 152 | 10 | 6 | 10 | 14.5 | 2.0 |
| 28700DE15 | 232 | 228 | 152 | 10 | 8 | 15 | 18.5 | 4.3 |
| 28700DE20 | 251 | 245 | 160 | 10 | 10 | 20 | 25.5 | 8.0 |
| 28700DE25 | 251 | 245 | 160 | 10 | 12 | 25 | 32.5 | 11 |
| 28700DE32 | 267 | 265 | 170 | 10 | 13 | 32 | 38.5 | 15 |
| 28700DE40 | 267 | 265 | 170 | 10 | 19 | 40 | 45.5 | 16 |
| 28700DE50 | 373 | 341 | 259 | 15 | 20 | 50 | 57.5 | 25 |

# Криогенный дисковый затвор с ручным приводом

DD342F-20P · 24000DD

Внешний вид исполнения

| Характеристика | Значение |
|---|---|
| Номинальный диаметр | DN 100…600 |
| Номинальное давление | 2,0 МПа |
| Рабочие среды | LO2, LN2, LAr, жидкий воздух, LNG |
| Температура среды | -196 °C…+80 °C |
| Макс. перепад при открытии | 1,0 МПа |
| Присоединение | Фланцевое, ASME B16.5, класс 150 |
| Конструкция | Двойной эксцентриситет; класс герметичности VI |
| Привод | Ручной |

| Деталь | Материал |
|---|---|
| Корпус | CF8 |
| Крышка | Нержавеющая сталь |
| Шток | Нержавеющая сталь |
| Уплотнение | Армированный ПТФЭ |

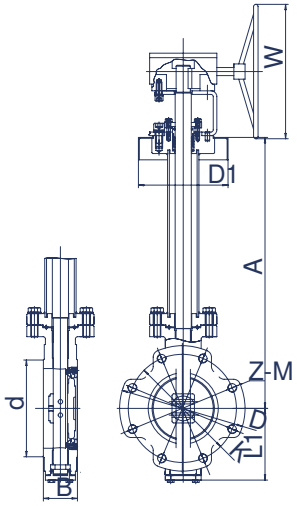

# 24000DD · размеры

DD342F-20P

Размеры в мм, масса в кг; резьбы — по обозначениям.

| Код изделия | B | L1 | A | D | d | K | Z-M | D1 | W | Масса (кг) |
|---|---|---|---|---|---|---|---|---|---|---|
| 24000DD100 | 64 | 135 | 400~900 | 230 | 158 | 190.5 | 8-M16 | 200 | 120 | 42 |
| 24000DD125 | 70 | 160 | 400~900 | 255 | 185.7 | 215.9 | 8-M20 | 200 | 300 | 52 |
| 24000DD150 | 76 | 160 | 500~900 | 280 | 216 | 241.5 | 8-M20 | 200 | 300 | 72 |
| 24000DD200 | 89 | 180 | 500~900 | 345 | 269.9 | 298.3 | 8-M20 | 200 | 300 | 105 |
| 24000DD250 | 114 | 220 | 500~900 | 406 | 323.8 | 362 | 12-M24 | 200 | 300 | 140 |
| 24000DD300 | 114 | 260 | 600~900 | 485 | 381 | 431.8 | 12-M24 | 200 | 300 | 152 |
| 24000DD350 | 127 | 300 | 600~900 | 535 | 413 | 476.3 | 12-M27 | 200 | 400 | 210 |
| 24000DD400 | 140 | 325 | 700~1000 | 595 | 469.9 | 539.8 | 16-M27 | 200 | 400 | 335 |
| 24000DD500 | 152 | 385 | 700~1000 | 700 | 584 | 635 | 20-M30 | 200 | 400 | 470 |
| 24000DD600 | 178 | 420 | 700~1000 | 815 | 692 | 749.3 | 20-M33 | 200 | 400 | 620 |

# Криогенный дисковый затвор с ручным приводом

DD342F-50P · 34000DD

Внешний вид исполнения

| Характеристика | Значение |
|---|---|
| Номинальный диаметр | DN 100…600 |
| Номинальное давление | 5,0 МПа |
| Рабочие среды | LO2, LN2, LAr, жидкий воздух, LNG |
| Температура среды | -196 °C…+80 °C |
| Макс. перепад при открытии | 1,0 МПа |
| Присоединение | Фланцевое, ASME B16.5, класс 300 |
| Конструкция | Двойной эксцентриситет; класс герметичности VI |
| Привод | Ручной |

| Деталь | Материал |
|---|---|
| Корпус | CF8 |
| Крышка | Нержавеющая сталь |
| Шток | Нержавеющая сталь |
| Уплотнение | Армированный ПТФЭ |

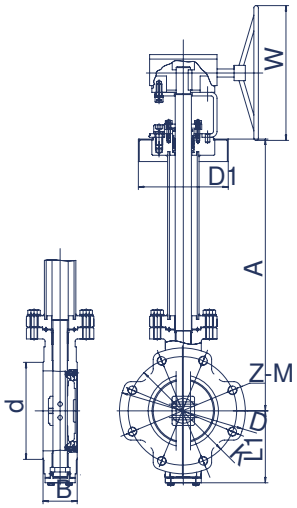

# 34000DD · размеры

DD342F-50P

Размеры в мм, масса в кг; резьбы — по обозначениям.

| Код изделия | B | L1 | A | D | d | K | Z-M | D1 | W | Масса (кг) |
|---|---|---|---|---|---|---|---|---|---|---|
| 34000DD100 | 64 | 150 | 400~900 | 255 | 157.2 | 200 | 8-M20 | 200 | 120 | 42 |
| 34000DD125 | 70 | 175 | 400~900 | 280 | 185.7 | 235 | 8-M20 | 200 | 300 | 52 |
| 34000DD150 | 76 | 180 | 500~900 | 320 | 215.9 | 269.9 | 12-M20 | 200 | 300 | 72 |
| 34000DD200 | 89 | 200 | 500~900 | 380 | 269.9 | 330.2 | 12-M24 | 200 | 300 | 105 |
| 34000DD250 | 114 | 240 | 500~900 | 445 | 323.8 | 387.4 | 16-M27 | 200 | 300 | 140 |
| 34000DD300 | 114 | 290 | 600~900 | 520 | 381 | 450.8 | 16--M30 | 200 | 300 | 152 |
| 34000DD350 | 127 | 330 | 600~900 | 585 | 412.8 | 514.4 | 20-M30 | 200 | 400 | 210 |
| 34000DD400 | 140 | 370 | 700~1000 | 650 | 469.9 | 571.5 | 20-M33 | 200 | 400 | 335 |
| 34000DD500 | 152 | 430 | 700~1000 | 775 | 584.2 | 685.8 | 24-M33 | 200 | 400 | 470 |
| 34000DD600 | 178 | 480 | 700~1000 | 915 | 692.2 | 812.8 | 24-M39 × 3 | 200 | 400 | 620 |

# Криогенный дисковый затвор с ручным приводом

DD362F-20P · 24200DD

| Характеристика | Значение |
|---|---|
| Номинальный диаметр | DN 125…1000 |
| Номинальное давление | 2,0 МПа |
| Рабочие среды | LO2, LN2, LAr, жидкий воздух, LNG |
| Температура среды | -196 °C…+80 °C |
| Макс. перепад при открытии | 1,0 МПа |
| Присоединение | Под сварку встык |
| Конструкция | Двойной эксцентриситет; класс герметичности VI |
| Привод | Ручной |

| Деталь | Материал |
|---|---|
| Корпус | CF8 |
| Крышка | Нержавеющая сталь |
| Шток | Нержавеющая сталь |
| Уплотнение | Армированный ПТФЭ |

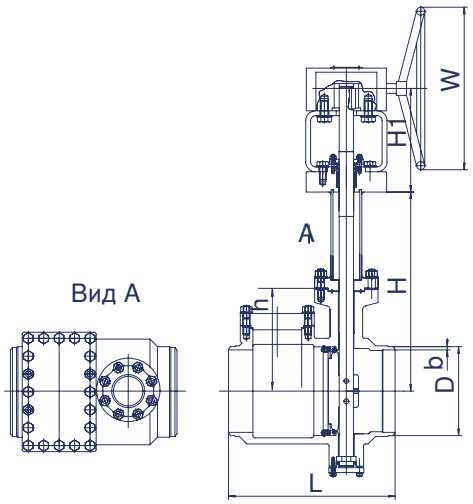

# 24200DD · размеры

DD362F-20P

Размеры в мм, масса в кг; резьбы — по обозначениям.

| Код изделия | L | D | b | H | h | H1 | W | Масса (кг) |
|---|---|---|---|---|---|---|---|---|
| 24200DD125 | 385 | 141.3 | 6.55 | 500~900 | 175 | 170 | 300 | 108 |
| 24200DD150 | 395 | 168.3 | 7.11 | 500~900 | 200 | 170 | 300 | 115 |
| 24200DD200 | 410 | 219.1 | 8.18 | 500~900 | 250 | 170 | 300 | 147 |
| 24200DD250 | 455 | 273 | 9.27 | 500~900 | 300 | 170 | 300 | 202 |
| 24200DD300 | 480 | 324 | 9.53 | 600~900 | 350 | 170 | 400 | 237 |
| 24200DD350 | 530 | 355.6 | 9.53 | 600~900 | 350 | 170 | 400 | 290 |
| 24200DD400 | 555 | 406.4 | 9.53 | 700~1000 | 350 | 170 | 400 | 420 |
| 24200DD500 | 625 | 508 | 9.53 | 700~1000 | 400 | 170 | 400 | 570 |
| 24200DD600 | 680 | 610 | 9.53 | 700~1000 | 500 | 170 | 400 | 750 |
| 24200DD700 | 770 | 711 | 9.53 | 800~1000 | 550 | 170 | 500 | — |
| 24200DD800 | 830 | 813 | 9.53 | 800~1200 | 650 | 170 | 500 | — |
| 24200DD900 | 900 | 914 | 9.53 | 900~1200 | 700 | 170 | 500 | — |
| 24200DD1000 | 1190 | 1016 | * | 900~1200 | 750 | 170 | 500 | — |

# Криогенный дисковый затвор с ручным приводом

DD372F-50P · 34200DD

| Характеристика | Значение |
|---|---|
| Номинальный диаметр | DN 125…600 |
| Номинальное давление | 5,0 МПа |
| Рабочие среды | LO2, LN2, LAr, жидкий воздух, LNG |
| Температура среды | -196 °C…+80 °C |
| Макс. перепад при открытии | 1,0 МПа |
| Присоединение | Под сварку встык |
| Конструкция | Двойной эксцентриситет; класс герметичности VI |
| Привод | Ручной |

| Деталь | Материал |
|---|---|
| Корпус | CF8 |
| Крышка | Нержавеющая сталь |
| Шток | Нержавеющая сталь |
| Уплотнение | Армированный ПТФЭ |

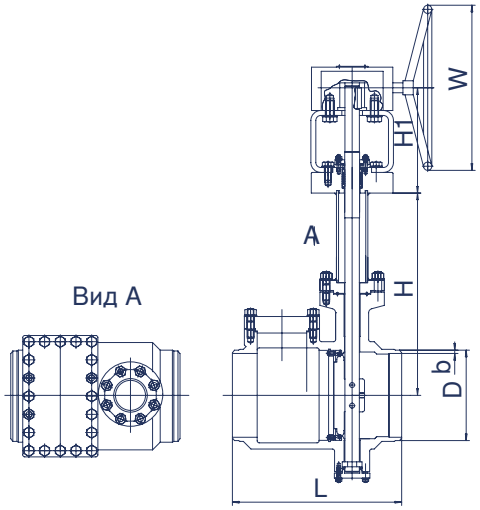

# 34200DD · размеры

DD372F-50P

Размеры в мм, масса в кг; резьбы — по обозначениям.

| Код изделия | L | D | b | H | H1 | W | Масса (кг) |
|---|---|---|---|---|---|---|---|
| 34200DD125 | 385 | 141.3 | 6.55 | 500~900 | 170 | 300 | 127 |
| 34200DD150 | 395 | 168.3 | 7.11 | 500~900 | 170 | 300 | 135 |
| 34200DD200 | 410 | 219.1 | 8.18 | 500~900 | 170 | 300 | 170 |
| 34200DD250 | 455 | 273 | 9.27 | 500~900 | 170 | 300 | 232 |
| 34200DD300 | 480 | 324 | 9.53 | 600~900 | 170 | 400 | 278 |
| 34200DD350 | 530 | 355.6 | 9.53 | 600~900 | 170 | 400 | 340 |
| 34200DD400 | 555 | 406.4 | 9.53 | 700~1000 | 170 | 400 | 480 |
| 34200DD500 | 625 | 508 | 9.53 | 700~1000 | 170 | 400 | 640 |
| 34200DD600 | 680 | 610 | 9.53 | 700~1000 | 170 | 400 | 830 |

# Криогенный дисковый затвор с пневмоприводом

DD642F-20P · 24010DD

Внешний вид исполнения

| Характеристика | Значение |
|---|---|
| Номинальный диаметр | DN 125…600 |
| Номинальное давление | 2,0 МПа |
| Рабочие среды | LO2, LN2, LAr, жидкий воздух, LNG |
| Температура среды | -196 °C…+80 °C |
| Макс. перепад при открытии | 1,0 МПа |
| Давление воздуха | 0,4…0,6 МПа |
| Присоединение | Фланцевое, ASME B16.5, класс 150 |
| Конструкция | Двойной эксцентриситет; класс герметичности VI |
| Привод | Пневматический |

| Деталь | Материал |
|---|---|
| Корпус | CF8 |
| Крышка | Нержавеющая сталь |
| Шток | Нержавеющая сталь |
| Уплотнение | Армированный ПТФЭ |

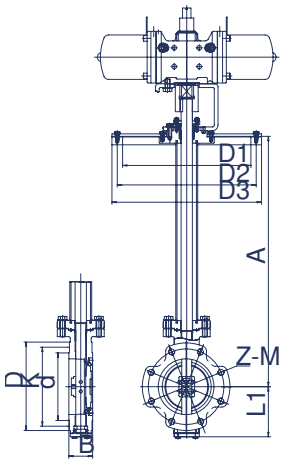

# 24010DD · размеры

DD642F-20P

Размеры в мм, масса в кг; резьбы — по обозначениям.

| Код изделия | B | L1 | A | D | d | K | Z-M | D1 | D2 | D3 | Масса (кг) |
|---|---|---|---|---|---|---|---|---|---|---|---|
| 24010DD125 | 76 | 160 | 500~900 | 280 | 216 | 241.5 | 8-M20 | 312 | 332 | 360 | 80 |
| 24010DD150 | 76 | 160 | 500~900 | 280 | 216 | 241.5 | 8-M20 | 410 | 444 | 478 | 80 |
| 24010DD200 | 89 | 180 | 500~900 | 345 | 269.9 | 298.3 | 8-M20 | 410 | 444 | 478 | 110 |
| 24010DD250 | 114 | 220 | 500~900 | 406 | 323.8 | 362 | 12-M24 | 470 | 500 | 530 | 145 |
| 24010DD300 | 114 | 260 | 600~900 | 485 | 381 | 431.8 | 12-M24 | 628 | 540 | 570 | 160 |
| 24010DD350 | 127 | 300 | 600~900 | 535 | 413 | 476.3 | 12-M27 | 628 | 650 | 680 | 290 |
| 24010DD400 | 140 | 325 | 700~1000 | 595 | 469.9 | 539.8 | 16-M27 | 628 | 650 | 680 | 340 |
| 24010DD500 | 152 | 385 | 700~1000 | 700 | 584 | 635 | 20-M30 | 628 | 650 | 680 | 475 |
| 24010DD600 | 178 | 420 | 700~1000 | 815 | 692 | 749.3 | 20-M33 | 628 | 650 | 680 | 750 |

# Криогенный дисковый затвор с пневмоприводом

DD642F-50P · 34010DD

Внешний вид исполнения

| Характеристика | Значение |
|---|---|
| Номинальный диаметр | DN 125…500 |
| Номинальное давление | 5,0 МПа |
| Рабочие среды | LO2, LN2, LAr, жидкий воздух, LNG |
| Температура среды | -196 °C…+80 °C |
| Макс. перепад при открытии | 1,0 МПа |
| Давление воздуха | 0,4…0,6 МПа |
| Присоединение | Фланцевое, ASME B16.5, класс 300 |
| Конструкция | Двойной эксцентриситет; класс герметичности VI |
| Привод | Пневматический |

| Деталь | Материал |
|---|---|
| Корпус | CF8 |
| Крышка | Нержавеющая сталь |
| Шток | Нержавеющая сталь |
| Уплотнение | Армированный ПТФЭ |

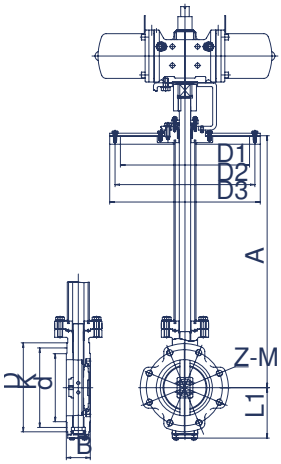

# 34010DD · размеры

DD642F-50P

Размеры в мм, масса в кг; резьбы — по обозначениям.

| Код изделия | D1 | D2 | D3 | L1 | A | Z-M | D | K | d | B | Масса (кг) |
|---|---|---|---|---|---|---|---|---|---|---|---|
| 34010DD125 | 312 | 332 | 360 | 160 | 500~900 | 12-M20 | 320 | 269.5 | 215.9 | 116 | 85 |
| 34010DD150 | 410 | 444 | 478 | 160 | 500~900 | 12-M20 | 320 | 269.5 | 215.9 | 116 | 85 |
| 34010DD200 | 410 | 444 | 478 | 180 | 500~900 | 12-M24 | 380 | 330.2 | 269.9 | 160 | 115 |
| 34010DD250 | 470 | 500 | 530 | 220 | 500~900 | 16-M27 | 445 | 387.4 | 323.8 | 170 | 150 |
| 34010DD300 | 510 | 540 | 570 | 260 | 600~900 | 16-M30 | 520 | 450.8 | 381 | 200 | 165 |
| 34010DD400 | 628 | 650 | 680 | 325 | 700~1000 | 20-M33 | 650 | 571.5 | 469.9 | 230 | 350 |
| 34010DD500 | 628 | 650 | 680 | 385 | 700~1000 | 24-M33 | 775 | 685.8 | 584.2 | 280 | 485 |

# Криогенный дисковый затвор с ручным приводом

DD342F-10P · 16100DD

Внешний вид исполнения

| Характеристика | Значение |
|---|---|
| Номинальный диаметр | DN 125…700 |
| Номинальное давление | 1,0 МПа |
| Рабочие среды | LO2, LN2, LAr, жидкий воздух, LNG |
| Температура среды | -196 °C…+80 °C |
| Макс. перепад при открытии | 1,0 МПа |
| Присоединение | Фланцевое, JB/T 81; для DN 700 — ASME B16.47 |
| Конструкция | Двойной эксцентриситет; класс герметичности VI |
| Привод | Ручной |

| Деталь | Материал |
|---|---|
| Корпус | CF8 |
| Крышка | Нержавеющая сталь |
| Шток | Нержавеющая сталь |
| Уплотнение | Армированный ПТФЭ |

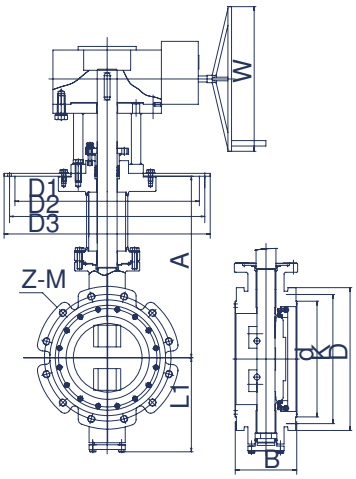

# 16100DD · размеры

DD342F-10P

Обозначение заказа: после первых трёх цифр серии указывают длину штока, делённую на 100, двумя цифрами; после DD — номинальный диаметр. Пример для DN 200 и длины 600 мм: 16106DD200.

Размеры в мм, масса в кг; резьбы — по обозначениям.

| Код изделия | B | L1 | A | D | d | K | D1 | D2 | D3 | W | Z-M | Масса (кг) |
|---|---|---|---|---|---|---|---|---|---|---|---|---|
| 16100DD125 | 76 | 160 | 500-900 | 285 | 212 | 240 | 312 | 332 | 360 | 300 | 8-M20 | 65 |
| 16100DD150 | 76 | 160 | 500-900 | 285 | 212 | 240 | 410 | 444 | 478 | 300 | 8-M20 | 70 |
| 16100DD200 | 89 | 180 | 500-900 | 340 | 268 | 295 | 410 | 444 | 478 | 300 | 8-M20 | 102 |
| 16100DD250 | 114 | 220 | 500-900 | 395 | 320 | 350 | 470 | 500 | 530 | 300 | 12-M20 | 135 |
| 16100DD300 | 114 | 260 | 600-900 | 445 | 370 | 400 | 510 | 540 | 570 | 300 | 12-M20 | 148 |
| 16100DD400 | 140 | 325 | 700-1000 | 565 | 482 | 515 | 628 | 650 | 680 | 400 | 16-M24 | 330 |
| 16100DD500 | 152 | 385 | 700-1000 | 670 | 585 | 620 | 628 | 650 | 680 | 400 | 20-M24 | 460 |
| 16100DD600 | 178 | 420 | 800-1200 | 780 | 685 | 725 | 628 | 650 | 680 | 400 | 20-M27 | 611 |
| 16100DD700 | 229 | 500 | 800-1200 | 895 | 800 | 840 | 628 | 650 | 680 | 400 | 24-M27 | 820 |

# Криогенный дисковый затвор с ручным приводом

DD342F-16P · 21100DD

Внешний вид исполнения

| Характеристика | Значение |
|---|---|
| Номинальный диаметр | DN 125…700 |
| Номинальное давление | 1,6 МПа |
| Рабочие среды | LO2, LN2, LAr, жидкий воздух, LNG |
| Температура среды | -196 °C…+80 °C |
| Макс. перепад при открытии | 1,0 МПа |
| Присоединение | Фланцевое, JB/T 81; для DN 700 — ASME B16.47 |
| Конструкция | Двойной эксцентриситет; класс герметичности VI |
| Привод | Ручной |

| Деталь | Материал |
|---|---|
| Корпус | CF8 |
| Крышка | Нержавеющая сталь |
| Шток | Нержавеющая сталь |
| Уплотнение | Армированный ПТФЭ |

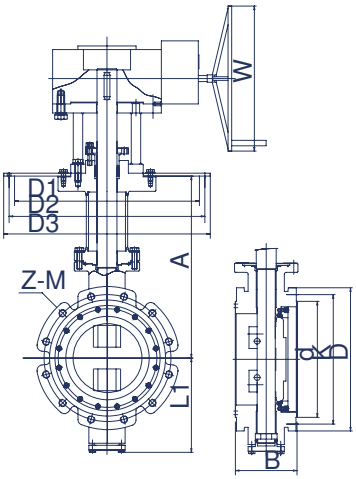

# 21100DD · размеры

DD342F-16P

Обозначение заказа: после первых трёх цифр серии указывают длину штока, делённую на 100, двумя цифрами; после DD — номинальный диаметр. Пример для DN 200 и длины 600 мм: 21106DD200.

Размеры в мм, масса в кг; резьбы — по обозначениям.

| Код изделия | B | L1 | A | D | d | K | D1 | D2 | D3 | W | Z-M | Масса (кг) |
|---|---|---|---|---|---|---|---|---|---|---|---|---|
| 21100DD125 | 76 | 160 | 500-900 | 285 | 210 | 240 | 312 | 332 | 360 | 300 | 8-M20 | 65 |
| 21100DD150 | 76 | 160 | 500-900 | 285 | 210 | 240 | 410 | 444 | 478 | 300 | 8-M20 | 70 |
| 21100DD200 | 89 | 180 | 500-900 | 340 | 265 | 295 | 410 | 444 | 478 | 300 | 12-M20 | 102 |
| 21100DD250 | 114 | 220 | 500-900 | 405 | 320 | 355 | 470 | 500 | 530 | 300 | 12-M24 | 135 |
| 21100DD300 | 114 | 260 | 600-900 | 460 | 375 | 410 | 510 | 540 | 570 | 300 | 12-M24 | 148 |
| 21100DD400 | 140 | 325 | 700-1000 | 580 | 485 | 525 | 628 | 650 | 680 | 400 | 16-M27 | 330 |
| 21100DD500 | 152 | 385 | 700-1000 | 715 | 608 | 650 | 628 | 650 | 680 | 400 | 20-M30 | 460 |
| 21100DD600 | 178 | 420 | 800-1200 | 840 | 718 | 770 | 628 | 650 | 680 | 400 | 20-M33 | 611 |
| 21100DD700 | 229 | 500 | 800-1200 | 910 | 795 | 840 | 628 | 650 | 680 | 400 | 24-M33 | 820 |

# Криогенный дисковый затвор с ручным приводом

DD342F-25P · 26100DD

Внешний вид исполнения

| Характеристика | Значение |
|---|---|
| Номинальный диаметр | DN 125…700 |
| Номинальное давление | 2,5 МПа |
| Рабочие среды | LO2, LN2, LAr, жидкий воздух, LNG |
| Температура среды | -196 °C…+80 °C |
| Макс. перепад при открытии | 1,0 МПа |
| Присоединение | Фланцевое, JB/T 81; для DN 700 — ASME B16.47 |
| Конструкция | Двойной эксцентриситет; класс герметичности VI |
| Привод | Ручной |

| Деталь | Материал |
|---|---|
| Корпус | CF8 |
| Крышка | Нержавеющая сталь |
| Шток | Нержавеющая сталь |
| Уплотнение | Армированный ПТФЭ |

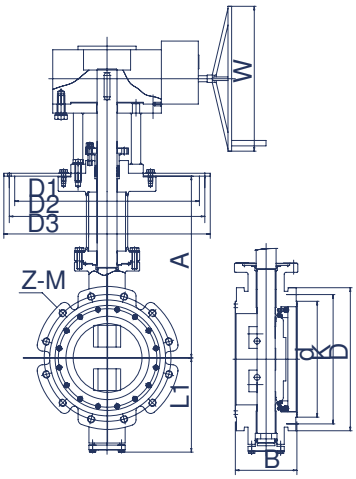

# 26100DD · размеры

DD342F-25P

Обозначение заказа: после первых трёх цифр серии указывают длину штока, делённую на 100, двумя цифрами; после DD — номинальный диаметр. Пример для DN 200 и длины 600 мм: 26106DD200.

Размеры в мм, масса в кг; резьбы — по обозначениям.

| Код изделия | B | L1 | A | D | d | K | D1 | D2 | D3 | W | Z-M | Масса (кг) |
|---|---|---|---|---|---|---|---|---|---|---|---|---|
| 26100DD125 | 76 | 160 | 500-900 | 300 | 218 | 250 | 312 | 332 | 360 | 300 | 8-M24 | 65 |
| 26100DD150 | 76 | 160 | 500-900 | 300 | 218 | 250 | 410 | 444 | 478 | 300 | 8-M24 | 70 |
| 26100DD200 | 89 | 180 | 500-900 | 360 | 278 | 310 | 410 | 444 | 478 | 300 | 12-M24 | 102 |
| 26100DD250 | 114 | 220 | 500-900 | 425 | 332 | 370 | 470 | 500 | 530 | 300 | 12-M27 | 135 |
| 26100DD300 | 114 | 260 | 600-900 | 485 | 390 | 430 | 510 | 540 | 570 | 300 | 16-M27 | 148 |
| 26100DD400 | 140 | 325 | 700-1000 | 620 | 505 | 550 | 628 | 650 | 680 | 400 | 16-M33 | 330 |
| 26100DD500 | 152 | 385 | 700-1000 | 730 | 610 | 660 | 628 | 650 | 680 | 400 | 20-M33 | 460 |
| 26100DD600 | 178 | 420 | 800-1200 | 845 | 720 | 770 | 628 | 650 | 680 | 400 | 20-M36 | 611 |
| 26100DD700 | 229 | 500 | 800-1200 | 960 | 820 | 875 | 628 | 650 | 680 | 400 | 24-M39 | 820 |

# Криогенный дисковый затвор с ручным приводом

DD342F-40P · 31100DD

Внешний вид исполнения

| Характеристика | Значение |
|---|---|
| Номинальный диаметр | DN 125…700 |
| Номинальное давление | 4,0 МПа |
| Рабочие среды | LO2, LN2, LAr, жидкий воздух, LNG |
| Температура среды | -196 °C…+80 °C |
| Макс. перепад при открытии | 1,0 МПа |
| Присоединение | Фланцевое, JB/T 81; для DN 700 — ASME B16.47 |
| Конструкция | Двойной эксцентриситет; класс герметичности VI |
| Привод | Ручной |

| Деталь | Материал |
|---|---|
| Корпус | CF8 |
| Крышка | Нержавеющая сталь |
| Шток | Нержавеющая сталь |
| Уплотнение | Армированный ПТФЭ |

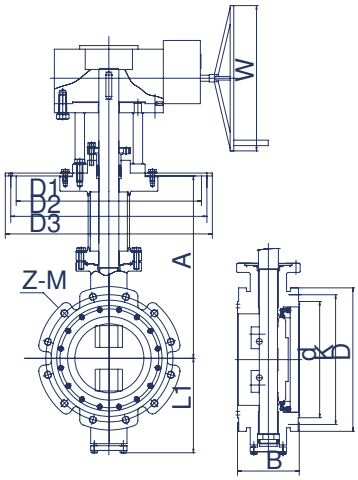

# 31100DD · размеры

DD342F-40P

Обозначение заказа: после первых трёх цифр серии указывают длину штока, делённую на 100, двумя цифрами; после DD — номинальный диаметр. Пример для DN 200 и длины 600 мм: 31106DD200.

Размеры в мм, масса в кг; резьбы — по обозначениям.

| Код изделия | B | L1 | A | D | d | K | D1 | D2 | D3 | W | Z-M | Масса (кг) |
|---|---|---|---|---|---|---|---|---|---|---|---|---|
| 31100DD150 | 116 | 160 | 500-900 | 300 | 218 | 250 | 312 | 332 | 360 | 300 | 8-M24 | 65 |
| 31100DD150 | 116 | 160 | 500-900 | 300 | 218 | 250 | 410 | 444 | 478 | 300 | 8-M24 | 70 |
| 31100DD200 | 160 | 180 | 500-900 | 375 | 282 | 320 | 410 | 444 | 478 | 300 | 12-M27 | 102 |
| 31100DD250 | 170 | 220 | 500-900 | 450 | 345 | 385 | 470 | 500 | 530 | 400 | 12-M30 | 135 |
| 31100DD300 | 200 | 260 | 600-900 | 515 | 408 | 450 | 510 | 540 | 570 | 400 | 16-M30 | 148 |
| 31100DD400 | 230 | 325 | 700-1000 | 660 | 535 | 585 | 628 | 650 | 680 | 400 | 16-M36 | 330 |
| 31100DD500 | 280 | 385 | 700-1000 | 755 | 612 | 670 | 628 | 650 | 680 | 400 | 20-M39 | 460 |
| 31100DD600 | 330 | 420 | 800-1200 | 890 | 735 | 795 | 628 | 650 | 680 | 400 | 20-M45 | 611 |
| 31100DD700 | 410 | 500 | 800-1200 | 1045 | 840 | 935 | 628 | 650 | 680 | 400 | 24-M52 | 820 |

# Пневматический клапан для циклического управления

J641F-16C · 20100QA

Внешний вид исполнения

| Характеристика | Значение |
|---|---|
| Номинальный диаметр | DN 15…200 |
| Номинальное давление | 1,6 МПа |
| Давление воздуха | 0,4…0,6 МПа |
| Рабочие среды | CO, H2, CH4, CO2, O2, N |
| Температура среды | -29 °C…+250 °C |
| Стандарт фланцев | HG20592 |
| Макс. перепад при открытии | 1,6 МПа |

| Деталь | Материал |
|---|---|
| Корпус | WCB |
| Крышка | WCB |
| Седло | Нержавеющая сталь |
| Шток | Нержавеющая сталь |
| Уплотнение | ПТФЭ с наполнителем EF |

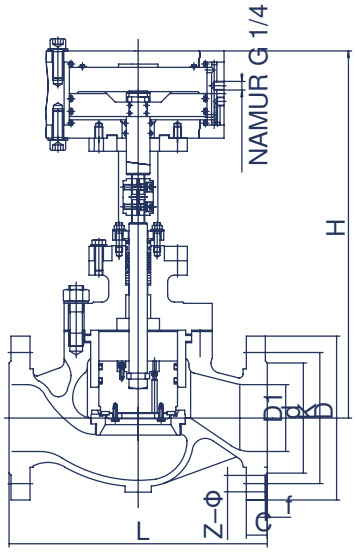

# 20100QA · размеры

J641F-16C

Размеры в мм, масса в кг; резьбы — по обозначениям.

| Код изделия | L | D1 | d | K | D | C | f | z–Φ | H |
|---|---|---|---|---|---|---|---|---|---|
| 20100QA15 | 184 | 15 | 46 | 65 | 95 | 14 | 2 | 4-14 | 384 |
| 20100QA20 | 184 | 20 | 56 | 75 | 105 | 16 | 2 | 4-14 | 384 |
| 20100QA25 | 184 | 25 | 68 | 85 | 115 | 18 | 2 | 4-14 | 384 |
| 20100QA32 | 184 | 32 | 78 | 100 | 140 | 18 | 2 | 4-18 | 410 |
| 20100QA40 | 222 | 40 | 88 | 110 | 150 | 18 | 2 | 4-18 | 430 |
| 20100QA50 | 254 | 50 | 102 | 125 | 165 | 20 | 2 | 4-18 | 482 |
| 20100QA65 | 276 | 65 | 122 | 145 | 185 | 22 | 2 | 4-18 | 510 |
| 20100QA80 | 298 | 80 | 138 | 160 | 200 | 24 | 2 | 8-18 | 620 |
| 20100QA100 | 352 | 100 | 158 | 190 | 235 | 24 | 2 | 8-18 | 640 |
| 20100QA125 | 403 | 125 | 188 | 220 | 270 | 26 | 2 | 8-18 | 680 |
| 20100QA150 | 451 | 150 | 212 | 250 | 300 | 28 | 2 | 8-23 | 720 |
| 20100QA200 | 543 | 200 | 268 | 310 | 360 | 30 | 2 | 12-23 | 780 |
| 20100QA250 | 730 | 250 | 320 | 355 | 405 | 32 | 3 | 12-26 | 752 |
| 20100QA300 | 900 | 300 | 378 | 410 | 460 | 34 | 3 | 12-26 | 853 |

# Пневматический клапан для циклического управления

J641F-25C · 26100QA

Внешний вид исполнения

| Характеристика | Значение |
|---|---|
| Номинальный диаметр | DN 15…200 |
| Номинальное давление | 2,5 МПа |
| Давление воздуха | 0,4…0,6 МПа |
| Рабочие среды | CO, H2, CH4, CO2, O2, N |
| Температура среды | -29 °C…+250 °C |
| Стандарт фланцев | HG20592 |
| Макс. перепад при открытии | 2,5 МПа |

| Деталь | Материал |
|---|---|
| Корпус | WCB |
| Крышка | WCB |
| Седло | Нержавеющая сталь |
| Шток | Нержавеющая сталь |
| Уплотнение | ПТФЭ с наполнителем EF |

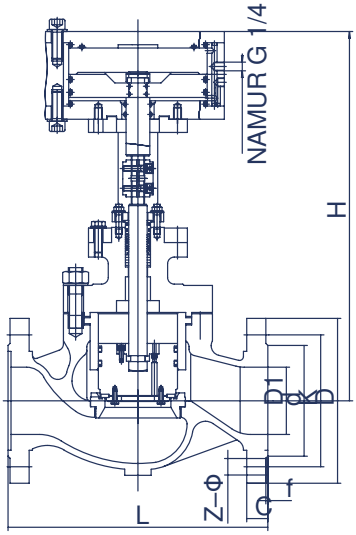

# 26100QA · размеры

J641F-25C

Размеры в мм, масса в кг; резьбы — по обозначениям.

| Код изделия | L | D1 | d | K | D | C | f | z–Φ | H |
|---|---|---|---|---|---|---|---|---|---|
| 26100QA15 | 184 | 15 | 46 | 65 | 95 | 14 | 2 | 4-14 | 384 |
| 26100QA20 | 184 | 20 | 56 | 75 | 105 | 16 | 2 | 4-14 | 384 |
| 26100QA25 | 193 | 25 | 68 | 85 | 115 | 18 | 2 | 4-14 | 384 |
| 26100QA32 | 210 | 32 | 78 | 100 | 140 | 18 | 2 | 4-18 | 410 |
| 26100QA40 | 251 | 40 | 88 | 110 | 150 | 18 | 2 | 4-18 | 430 |
| 26100QA50 | 286 | 50 | 102 | 125 | 165 | 20 | 2 | 4-18 | 482 |
| 26100QA65 | 311 | 65 | 122 | 145 | 185 | 22 | 2 | 8-18 | 510 |
| 26100QA80 | 337 | 80 | 138 | 160 | 200 | 24 | 2 | 8-18 | 620 |
| 26100QA100 | 394 | 100 | 162 | 190 | 235 | 24 | 2 | 8-22 | 640 |
| 26100QA125 | 500 | 125 | 188 | 220 | 270 | 26 | 2 | 8-26 | 680 |
| 26100QA150 | 550 | 150 | 218 | 250 | 300 | 28 | 2 | 8-26 | 720 |
| 26100QA200 | 650 | 200 | 278 | 310 | 360 | 30 | 2 | 12-26 | 780 |
| 26100QA250 | 775 | 250 | 335 | 370 | 425 | 32 | 2 | 12-30 | 1010 |
| 26100QA300 | 900 | 300 | 395 | 430 | 485 | 34 | 2 | 16-30 | 1130 |

# Пневматический клапан для циклического управления

J641F-40C · 30100QA

Внешний вид исполнения

| Характеристика | Значение |
|---|---|
| Номинальный диаметр | DN 25…200 |
| Номинальное давление | 4,0 МПа |
| Давление воздуха | 0,4…0,6 МПа |
| Рабочие среды | CO, H2, CH4, CO2, O2, N2 |
| Температура среды | -29 °C…+250 °C |
| Стандарт фланцев | HG20592 |
| Макс. перепад при открытии | 4,0 МПа |

| Деталь | Материал |
|---|---|
| Корпус | WCB |
| Крышка | WCB |
| Седло | Нержавеющая сталь |
| Шток | Нержавеющая сталь |
| Уплотнение | ПТФЭ с наполнителем EF |

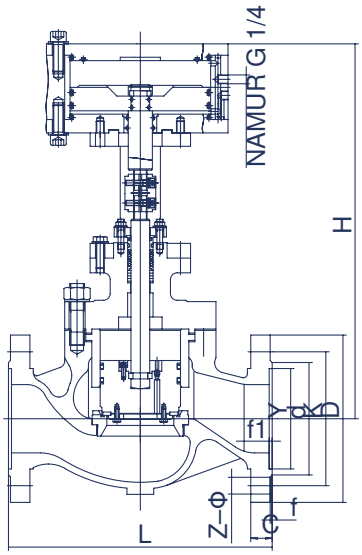

# 30100QA · размеры

J641F-40C

Размеры в мм, масса в кг; резьбы — по обозначениям.

| Код изделия | L | Y | d | K | D | C | f | f1 | Z–Φ | H |
|---|---|---|---|---|---|---|---|---|---|---|
| 30100QA25 | 197 | 58 | 65 | 85 | 115 | 18 | 2 | 4 | 4-14 | 384 |
| 30100QA32 | 235 | 66 | 76 | 100 | 140 | 18 | 2 | 4 | 4-18 | 410 |
| 30100QA40 | 235 | 76 | 84 | 110 | 150 | 18 | 2 | 4 | 4-18 | 430 |
| 30100QA50 | 267 | 88 | 99 | 125 | 165 | 20 | 2 | 4 | 4-18 | 482 |
| 30100QA65 | 292 | 110 | 118 | 145 | 185 | 22 | 2 | 4 | 8-18 | 510 |
| 30100QA80 | 317 | 121 | 132 | 160 | 200 | 24 | 2 | 4 | 8-18 | 620 |
| 30100QA100 | 368 | 150 | 156 | 190 | 235 | 24 | 2 | 4.5 | 8-22 | 640 |
| 30100QA125 | 500 | 176 | 184 | 220 | 270 | 26 | 2 | 4.5 | 8-26 | 680 |
| 30100QA150 | 550 | 204 | 218 | 250 | 300 | 28 | 2 | 4.5 | 8-26 | 720 |
| 30100QA200 | 568 | 260 | 312 | 320 | 375 | 34 | 2 | 4.5 | 12-30 | 780 |
| 30100QA250 | 775 | 313 | 345 | 385 | 450 | 38 | 2 | 5 | 12-33 | 1010 |
| 30100QA300 | 900 | 364 | 410 | 450 | 515 | 42 | 2 | 5 | 16-33 | 1130 |

# Пневматический клапан для циклического управления

J641F-63C · 36100QA

Внешний вид исполнения

| Характеристика | Значение |
|---|---|
| Номинальный диаметр | DN 25…200 |
| Номинальное давление | 6,3 МПа |
| Давление воздуха | 0,4…0,6 МПа |
| Рабочие среды | CO, H2, CH4, CO2, O2, N |
| Температура среды | -29 °C…+250 °C |
| Стандарт фланцев | HG 20592 |
| Макс. перепад при открытии | 5,0 МПа |

| Деталь | Материал |
|---|---|
| Корпус | WCB |
| Крышка | WCB |
| Седло | Нержавеющая сталь |
| Шток | Нержавеющая сталь |
| Уплотнение | ПТФЭ с наполнителем EF |

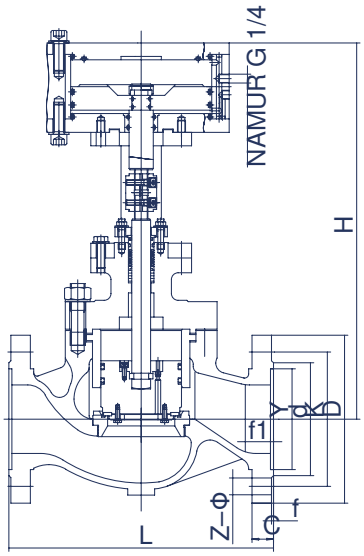

# 36100QA · размеры

J641F-63C

Размеры в мм, масса в кг; резьбы — по обозначениям.

| Код изделия | L | Y | d | K | D | C | f | f1 | z–Φ | H |
|---|---|---|---|---|---|---|---|---|---|---|
| 36100QA25 | 210 | 58 | 65 | 100 | 140 | 24 | 2 | 4 | 4-18 | 384 |
| 36100QA32 | 210 | 66 | 76 | 110 | 155 | 24 | 2 | 4 | 4-23 | 410 |
| 36100QA40 | 251 | 76 | 84 | 125 | 170 | 26 | 2 | 4 | 4-23 | 430 |
| 36100QA50 | 286 | 88 | 99 | 135 | 180 | 26 | 2 | 4 | 4-23 | 482 |
| 36100QA65 | 311 | 110 | 118 | 160 | 205 | 26 | 2 | 4 | 8-23 | 510 |
| 36100QA80 | 337 | 121 | 132 | 170 | 215 | 28 | 2 | 4 | 8-23 | 620 |
| 36100QA100 | 394 | 150 | 156 | 200 | 250 | 30 | 2 | 4.5 | 8-25 | 640 |
| 36100QA125 | 500 | 176 | 184 | 240 | 295 | 34 | 2 | 4.5 | 8-30 | 680 |
| 36100QA150 | 508 | 204 | 218 | 280 | 345 | 36 | 2 | 4.5 | 8-34 | 720 |
| 36100QA200 | 610 | 260 | 312 | 345 | 415 | 42 | 2 | 4.5 | 12-34 | 780 |
| 36100QA250 | 775 | 313 | 345 | 400 | 470 | 46 | 2 | 5 | 12-36 | 1010 |
| 36100QA300 | 900 | 364 | 410 | 460 | 530 | 52 | 2 | 5 | 16-36 | 1130 |

# Пневматический клапан для циклического управления

J641F-100C · 40100QA

Внешний вид исполнения

| Характеристика | Значение |
|---|---|
| Номинальный диаметр | DN 25…200 |
| Номинальное давление | 10,0 МПа |
| Давление воздуха | 0,4…0,6 МПа |
| Рабочие среды | CO, H2, CH4, CO2, O2, N2 |
| Температура среды | -29 °C…+250 °C |
| Стандарт фланцев | HG20592 |
| Макс. перепад при открытии | 7,0 МПа |

| Деталь | Материал |
|---|---|
| Корпус | WCB |
| Крышка | WCB |
| Седло | Нержавеющая сталь |
| Шток | Нержавеющая сталь |
| Уплотнение | ПТФЭ с наполнителем EF |

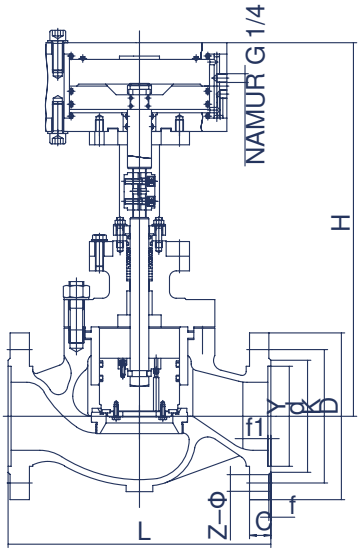

# 40100QA · размеры

J641F-100C

Размеры в мм, масса в кг; резьбы — по обозначениям.

| Код изделия | L | Y | d | K | D | C | f | f1 | z–Φ | H |
|---|---|---|---|---|---|---|---|---|---|---|
| 40100QA25 | 210 | 58 | 65 | 100 | 140 | 24 | 2 | 4 | 4-18 | 384 |
| 40100QA32 | 210 | 66 | 76 | 110 | 155 | 24 | 2 | 4 | 4-22 | 410 |
| 40100QA40 | 251 | 76 | 84 | 125 | 170 | 26 | 2 | 4 | 4-22 | 430 |
| 40100QA50 | 286 | 88 | 99 | 145 | 195 | 28 | 2 | 4 | 4-26 | 482 |
| 40100QA65 | 311 | 110 | 118 | 170 | 220 | 30 | 2 | 4 | 8-26 | 510 |
| 40100QA80 | 337 | 121 | 132 | 180 | 230 | 32 | 2 | 4 | 8-26 | 620 |
| 40100QA100 | 394 | 150 | 162 | 210 | 265 | 36 | 2 | 4.5 | 8-30 | 640 |
| 40100QA125 | 500 | 176 | 188 | 250 | 315 | 40 | 2 | 4.5 | 8-33 | 680 |
| 40100QA150 | 524 | 204 | 250 | 290 | 355 | 44 | 2 | 4.5 | 12-34 | 720 |
| 40100QA200 | 630 | 260 | 312 | 360 | 430 | 52 | 2 | 4.5 | 12-36 | 780 |
| 40100QA250 | 775 | 313 | 345 | 430 | 505 | 60 | 2 | 5 | 12-39 | 1070 |
| 40100QA300 | 900 | 364 | 410 | 500 | 585 | 68 | 2 | 5 | 16-42 | 1200 |

# Криогенная разрывная муфта

25900DH

Внешний вид исполнения

| Характеристика | Значение |
|---|---|
| Номинальный диаметр | DN 25…40 |
| Номинальное давление | 2,5 МПа |
| Рабочие среды | LO2, LN2, LAr, LNG |
| Температура среды | -196 °C…+80 °C |
| Присоединение | Под сварку; возможно фланцевое исполнение |
| Осевое усилие разрыва | 15 / 20 / 30 кН |

| Деталь | Материал |
|---|---|
| Корпус | Нержавеющая сталь |
| Тарелка | Нержавеющая сталь |
| Уплотнение | Армированный ПТФЭ |
| Разрывные болты | Нержавеющая сталь |

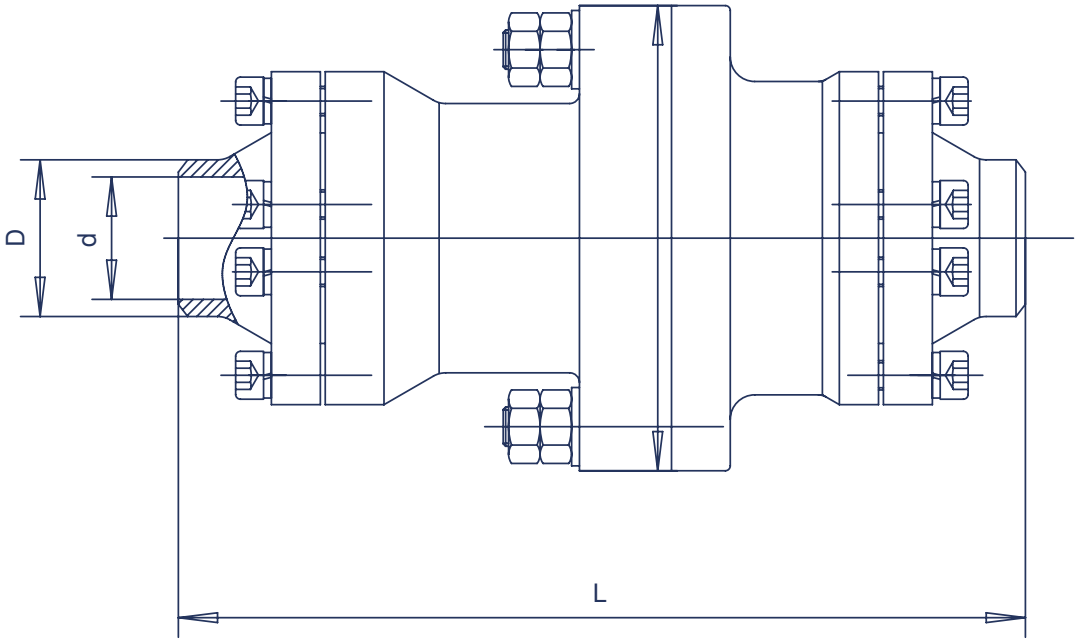

# 25900DH · размеры

Размеры в мм, масса в кг; резьбы — по обозначениям.

| Код изделия | D | d | L | Ф | Масса (кг) |
|---|---|---|---|---|---|
| 25900DH25 | 32 | 25 | 173 | 95 | — |
| 25900DH40 | 45 | 40 | 190 | 115 | — |

## Криогенная разрывная муфта

25800DH

Внешний вид исполнения

| Характеристика | Значение |
|---|---|
| Номинальный диаметр | DN 40, 50, 65, 80, 100 |
| Номинальное давление | 2,5 МПа |
| Рабочие среды | LO2, LN2, LAr, LNG |
| Температура среды | -196 °C…+80 °C |
| Присоединение | Под сварку; возможно фланцевое исполнение |
| Осевое усилие разрыва | 15 / 20 / 30 кН |

| Деталь | Материал |
|---|---|
| Корпус | Нержавеющая сталь |
| Тарелка | Нержавеющая сталь |
| Уплотнение | Армированный ПТФЭ |
| Разрывные болты | Нержавеющая сталь |

# 25800DH · размеры

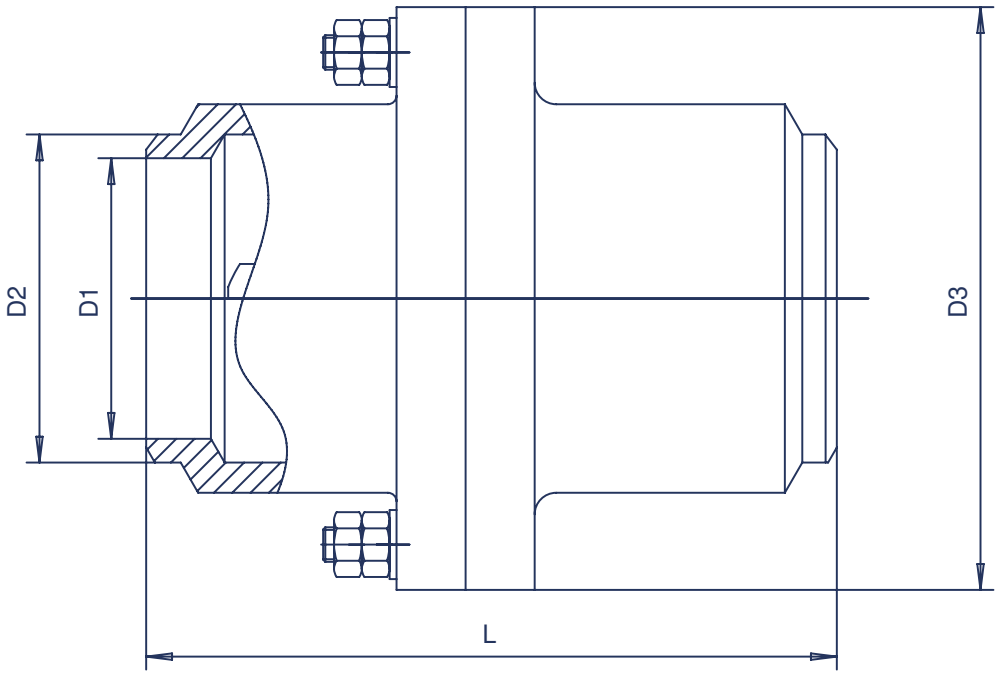


Размеры в мм, масса в кг; резьбы — по обозначениям.

| Код изделия | D1 | D2 | D3 | L | Масса (кг) |
|---|---|---|---|---|---|
| 25800DH40 | 40 | 48 | 125 | 160 | 6.7 |
| 25800DH50 | 52 | 60 | 125 | 160 | 7.8 |
| 25800DH65 | 66 | 76 | 135 | 170 | 12.5 |
| 25800DH80 | 78 | 89 | 145 | 190 | — |
| 25800DH100 | 105 | 114 | 160 | 210 | — |

# Криогенная разрывная муфта

26000DH

Внешний вид исполнения

| Характеристика | Значение |
|---|---|
| Номинальный диаметр | DN 25 |
| Номинальное давление | 2,5 МПа |
| Рабочие среды | LO2, LN2, LAr, LNG |
| Температура среды | -196 °C…+80 °C |
| Присоединение | M1: NPT 1; M2: M36 × 2 |

| Деталь | Материал |
|---|---|
| Корпус | Латунь |
| Тарелка | Нержавеющая сталь |
| Уплотнение | Армированный ПТФЭ |
| Разрывные болты | Нержавеющая сталь |

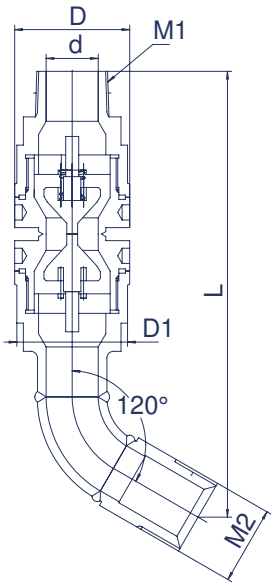


Размеры в мм, масса в кг; резьбы — по обозначениям.

| Код изделия | D | d | D1 | M1 | M2 | L | Масса (кг) |
|---|---|---|---|---|---|---|---|
| 26000DH25 | 53 | 25 | 51 | NPT 1 | M36 × 2 | 205 | — |

# Трубопроводный огнепреградитель

GZB-20(100)25-P · 26800GZ

Внешний вид исполнения

| Характеристика | Значение |
|---|---|
| Номинальный диаметр | DN 20…100 |
| Номинальное давление | 2,5 МПа |
| Рабочие среды | Горючие газы и жидкости |
| Температура среды | -40 °C…450 °C |
| Стандарты | GB5908, GB/T13347 |
| Группы взрывоопасности | IIA, IIB, IIC |
| Присоединение | Фланцевое, HG/T 20592 |

| Деталь | Материал |
|---|---|
| Корпус | CF8 |
| Огнепреграждающий элемент | 0Cr18Ni9 |

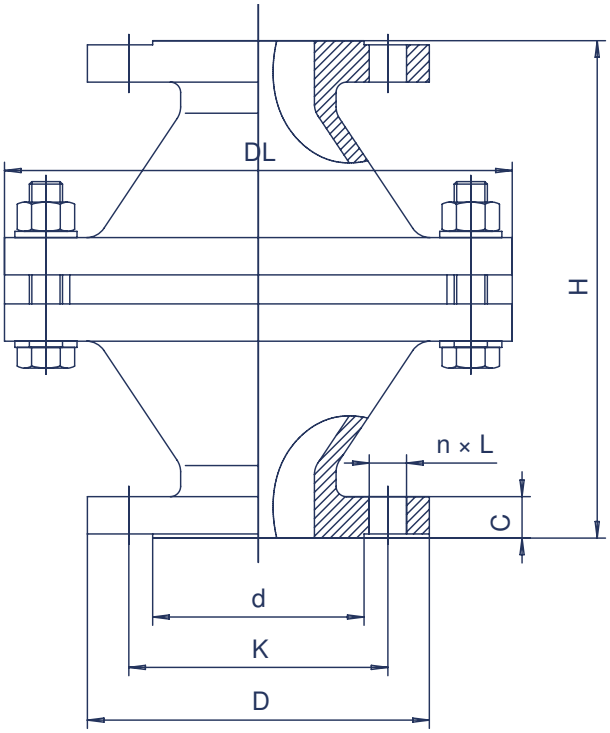

# 26800GZ · размеры

GZB-20(100)25-P

Размеры в мм, масса в кг; резьбы — по обозначениям.

| Код изделия | H | DL | D | K | d | C | nXL | Масса (кг) |
|---|---|---|---|---|---|---|---|---|
| 26800GZ20 | 200 | 195 | 105 | 75 | 58 | 18 | 4X 14 | — |
| 26800GZ25 | 200 | 195 | 115 | 85 | 68 | 18 | 4X 14 | — |
| 26800GZ40 | 240 | 245 | 150 | 110 | 88 | 18 | 4X 18 | — |
| 26800GZ50 | 240 | 245 | 165 | 125 | 102 | 20 | 4X 18 | — |
| 26800GZ80 | 250 | 280 | 200 | 160 | 138 | 24 | 8X 18 | — |
| 26800GZ100 | 260 | 335 | 235 | 190 | 162 | 24 | 8X 22 | — |

## Трубопроводный огнепреградитель

GZB-20(100 · 26600GZ

Внешний вид исполнения

| Характеристика | Значение |
|---|---|
| Номинальный диаметр | DN 20…100 |
| Номинальное давление | 2,5 МПа |
| Рабочие среды | Горючие газы и жидкости |
| Температура среды | -29 °C…450 °C |
| Стандарты | GB5908, GB/T13347 |
| Группы взрывоопасности | IIA, IIB, IIC |
| Присоединение | Фланцевое, HG/T 20592 |

| Деталь | Материал |
|---|---|
| Корпус | WCB |
| Огнепреграждающий элемент | 0Cr18Ni9 |

# 26600GZ · размеры

GZB-20(100

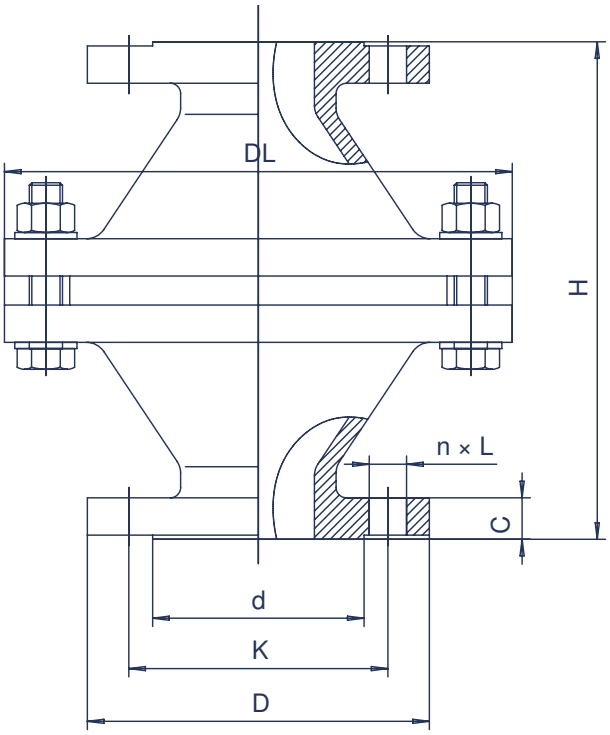


Размеры в мм, масса в кг; резьбы — по обозначениям.

| Код изделия | H | DL | D | K | d | C | nXL | Масса (кг) |
|---|---|---|---|---|---|---|---|---|
| 26600GZ20 | 200 | 195 | 105 | 75 | 58 | 18 | 4X 14 | — |
| 26600GZ25 | 200 | 195 | 115 | 85 | 68 | 18 | 4X 14 | — |
| 26600GZ40 | 240 | 245 | 150 | 110 | 88 | 18 | 4X 18 | — |
| 26600GZ50 | 240 | 245 | 165 | 125 | 102 | 20 | 4X 18 | — |
| 26600GZ80 | 250 | 280 | 200 | 160 | 138 | 24 | 8X 18 | — |
| 26600GZ100 | 260 | 335 | 235 | 190 | 162 | 24 | 8X 22 | — |

# Трёхходовой запорный клапан

DJ43F-2.5P · 10400DT

Внешний вид исполнения

| Характеристика | Значение |
|---|---|
| Номинальный диаметр | DN 100…250 |
| Номинальное давление | 0,25 МПа |
| Рабочие среды | LO2, LN2, LAr, LNG |
| Температура среды | -196 °C…+80 °C |

| Деталь | Материал |
|---|---|
| Корпус | 06Cr19Ni10 |
| Шток | 06Cr19Ni10 |
| Уплотнение | Армированный ПТФЭ |

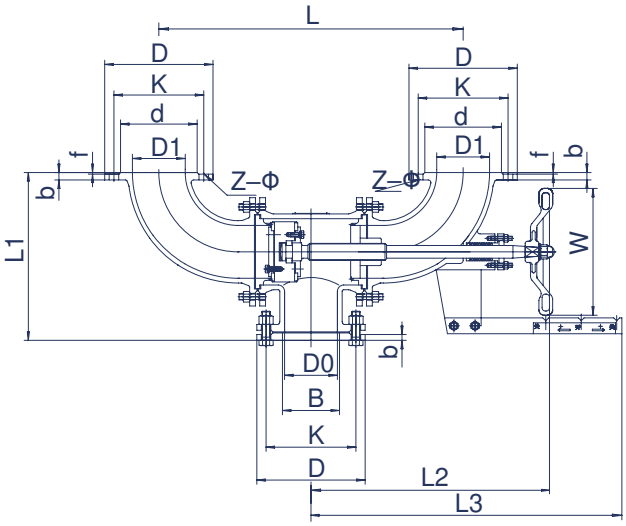


Размеры в мм, масса в кг; резьбы — по обозначениям.

| Код изделия | L | L1 | L2 | L3 | W | D0 | D1 | d |
|---|---|---|---|---|---|---|---|---|
| 10400DT100 | 540 | 330 | 460 | 590 | 220 | 100 | 110 | 145 |
| 10400DT150 | 710 | 517 | 510 | 666 | 220 | 154 | 150 | 200 |
| 10400DT200 | 1118 | 755 | 786 | 875 | 400 | 200 | 200 | 255 |
| 10400DT250 | 1436 | 825 | 940 | 1125 | 400 | 257 | 257 | 312 |

# 10400DT · размеры

DJ43F-2.5P

Размеры в мм, масса в кг; резьбы — по обозначениям.

| Код изделия | K | D | B | b | f | Z–Ф | Масса (кг) |
|---|---|---|---|---|---|---|---|
| 10400DT100 | 170 | 205 | 110 | 14 | 3 | 4-18 | 44.10 |
| 10400DT150 | 225 | 260 | 159 | 16 | 3 | 8-18 | 79.20 |
| 10400DT200 | 280 | 315 | 222 | 18 | 3 | 8-18 | 115 |
| 10400DT250 | 335 | 375 | 276 | 24 | 2 | 12-18 | 230 |

## Трёхходовой запорный клапан

DJ43F-20P · 24400DT

Внешний вид исполнения

| Характеристика | Значение |
|---|---|
| Номинальный диаметр | DN 100, 150, 200, 250 |
| Номинальное давление | 2,0 МПа |
| Рабочие среды | LO2, LN2, LAr, LNG |
| Температура среды | -196 °C…+80 °C |
| Присоединение | Фланцевое, HG/T 20615 RF |

| Деталь | Материал |
|---|---|
| Корпус | 06Cr19Ni10/CF8 |
| Шток | 06Cr19Ni10 |
| Уплотнение | Армированный ПТФЭ |

# 24400DT · размеры

DJ43F-20P

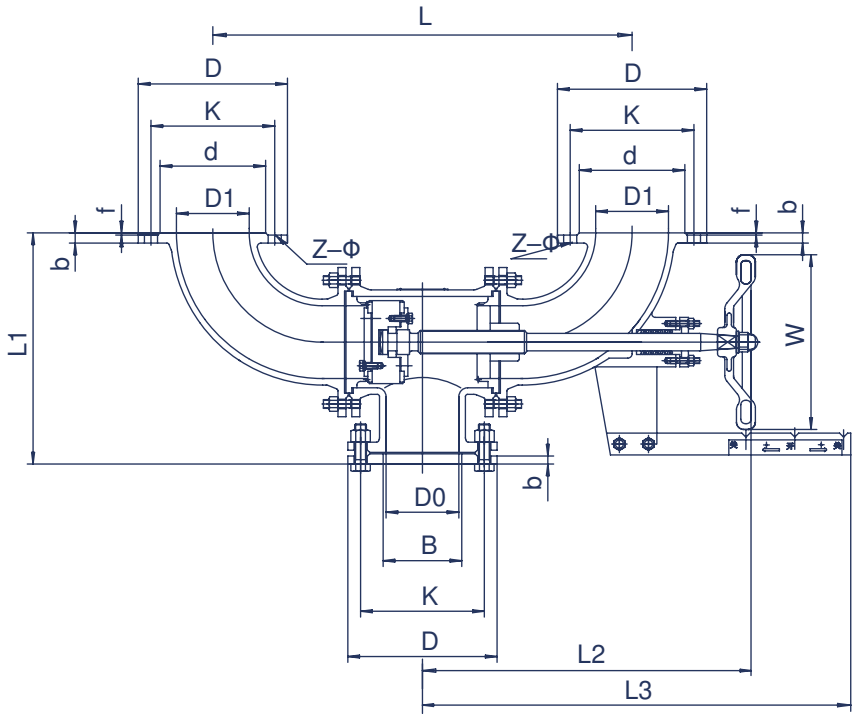


Размеры в мм, масса в кг; резьбы — по обозначениям.

| Код изделия | L | L1 | L2 | L3 | W | D0 | D1 | d |
|---|---|---|---|---|---|---|---|---|
| 24400DT100 | 540 | 330 | 460 | 590 | 220 | 100 | 100 | 157 |
| 24400DT150 | 710 | 517 | 510 | 666 | 220 | 150 | 147 | 216 |
| 24400DT200 | 1118 | 755 | 786 | 875 | 400 | 200 | 221 | 270 |
| 24400DT250 | 1436 | 825 | 940 | 1125 | 400 | 257 | 257 | 324 |

Размеры в мм, масса в кг; резьбы — по обозначениям.

| Код изделия | K | D | B | b | f | Z–Φ | Масса (кг) |
|---|---|---|---|---|---|---|---|
| 24400DT100 | 190.5 | 230 | 116 | 24 | 2 | 8-18 | — |
| 24400DT150 | 241.3 | 280 | 170 | 26 | 2 | 8-22 | — |
| 24400DT200 | 298.5 | 345 | 221.5 | 29 | 2 | 8-22 | — |
| 24400DT250 | 362 | 405 | 276 | 30 | 2 | 12-26 | 235 |

# Трёхходовой запорный клапан

DJ43F-25P · 25400DT

Внешний вид исполнения

| Характеристика | Значение |
|---|---|
| Номинальный диаметр | DN 40…200 |
| Номинальное давление | 2,5 МПа |
| Рабочие среды | LO2, LN2, LAr, LNG |
| Температура среды | -196 °C…+80 °C |

| Деталь | Материал |
|---|---|
| Корпус | 06Cr19Ni10 |
| Шток | 06Cr19Ni10 |
| Уплотнение | Армированный ПТФЭ |

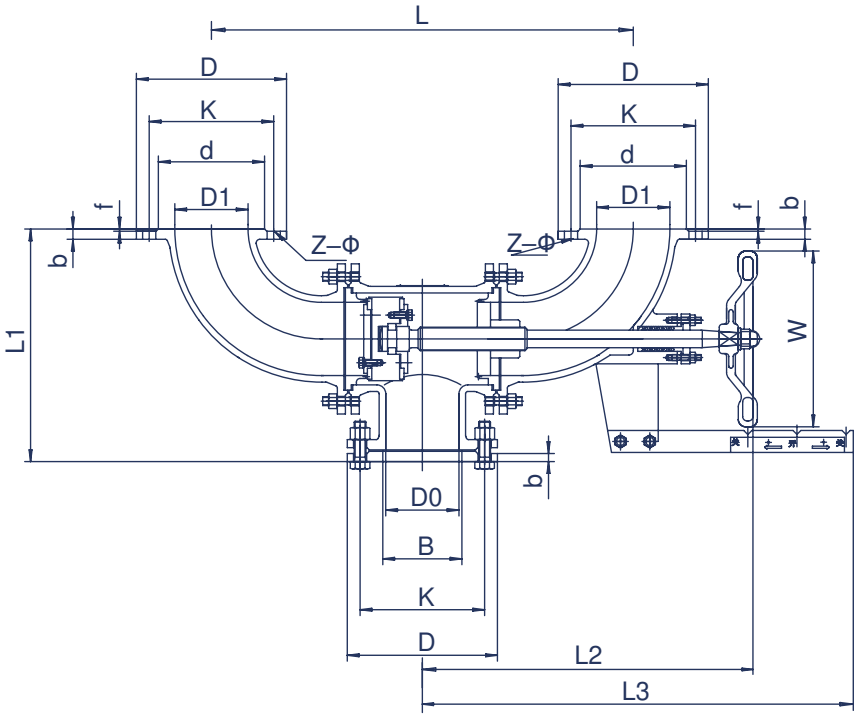

# 25400DT · размеры

DJ43F-25P

Размеры в мм, масса в кг; резьбы — по обозначениям.

| Код изделия | L | L1 | L2 | L3 | W | D0 | D1 | d |
|---|---|---|---|---|---|---|---|---|
| 25400DT40 | 298 | 245 | 266 | 280 | 125 | 40 | 40 | 88 |
| 25400DT50 | 370 | 300 | 300 | 320 | 160 | 50 | 50 | 102 |
| 25400DT80 | 462 | 315 | 410 | 520 | 220 | 80 | 80 | 135 |
| 25400DT100 | 650 | 405 | 505 | 645 | 220 | 100 | 100 | 160 |
| 25400DT150 | 710 | 517 | 510 | 666 | 220 | 150 | 150 | 218 |
| 25400DT200 | 1118 | 717 | 790 | 880 | 400 | 203 | 203 | 278 |

Размеры в мм, масса в кг; резьбы — по обозначениям.

| Код изделия | K | D | B | b | f | Z–Φ | Масса (кг) |
|---|---|---|---|---|---|---|---|
| 25400DT40 | 110 | 150 | 46 | 18 | 2 | 4-18 | — |
| 25400DT50 | 125 | 165 | 59 | 20 | 2 | 4-18 | — |
| 25400DT80 | 160 | 195 | 91 | 26 | 3 | 8-18 | — |
| 25400DT100 | 190 | 230 | 110 | 28 | 3 | 8-23 | — |
| 25400DT150 | 250 | 300 | 161 | 28 | 3 | 8-26 | — |
| 25400DT200 | 310 | 360 | 222 | 32 | 3 | 12-26 | — |

# Трёхходовой запорный клапан

DJ43F-40P · 30400DT

Внешний вид исполнения

| Характеристика | Значение |
|---|---|
| Номинальный диаметр | DN 40…150 |
| Номинальное давление | 4,0 МПа |
| Рабочие среды | LO2, LN2, LAr, LNG |
| Температура среды | -196 °C…+80 °C |

| Деталь | Материал |
|---|---|
| Корпус | 06Cr19Ni10 |
| Шток | 06Cr19Ni10 |
| Уплотнение | Армированный ПТФЭ |

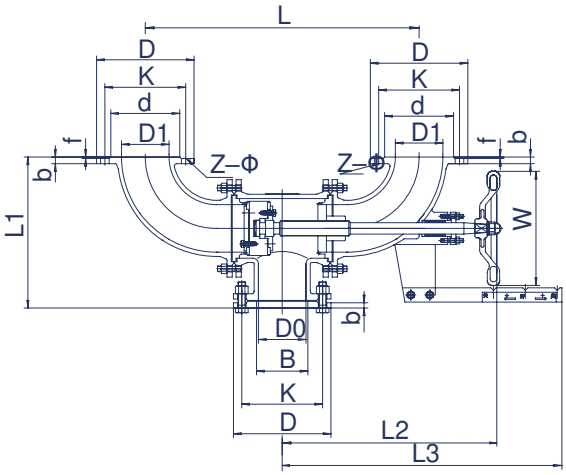


Размеры в мм, масса в кг; резьбы — по обозначениям.

| Код изделия | L | L1 | L2 | L3 | W | D0 | D1 | d |
|---|---|---|---|---|---|---|---|---|
| 30400DT40 | 298 | 245 | 266 | 280 | 125 | 40 | 40 | 88 |
| 30400DT50 | 370 | 300 | 300 | 320 | 160 | 50 | 50 | 102 |
| 30400DT80 | 462 | 315 | 410 | 520 | 220 | 80 | 80 | 138 |
| 30400DT100 | 650 | 405 | 505 | 645 | 220 | 100 | 100 | 162 |
| 30400DT150 | 710 | 517 | 510 | 666 | 220 | 150 | 150 | 218 |

# 30400DT · размеры

DJ43F-40P

Размеры в мм, масса в кг; резьбы — по обозначениям.

| Код изделия | K | D | B | b | f | Z–Ф | Масса (кг) |
|---|---|---|---|---|---|---|---|
| 30400DT40 | 110 | 150 | 46 | 18 | 2 | 4-18 | — |
| 30400DT50 | 125 | 165 | 59 | 20 | 2 | 4-18 | — |
| 30400DT80 | 160 | 200 | 91 | 26 | 3 | 8-18 | — |
| 30400DT100 | 190 | 235 | 110 | 28 | 3 | 8-23 | — |
| 30400DT150 | 250 | 300 | 161 | 32 | 3 | 8-26 | — |

## Криогенный пятиходовой запорный клапан

DJ43F-6P · 10500DT

| Характеристика | Значение |
|---|---|
| Номинальный диаметр | DN 40…200 |
| Номинальное давление | 0,6 МПа |
| Рабочие среды | LO2, LN2, LAr, LNG |
| Температура среды | -196 °C…+80 °C |

| Деталь | Материал |
|---|---|
| Корпус | 06Cr19Ni10 (0Cr18Ni9) |
| Шток | 06Cr19Ni10 (0Cr18Ni9) |
| Уплотнение | Армированный ПТФЭ |

# 10500DT · размеры

DJ43F-6P

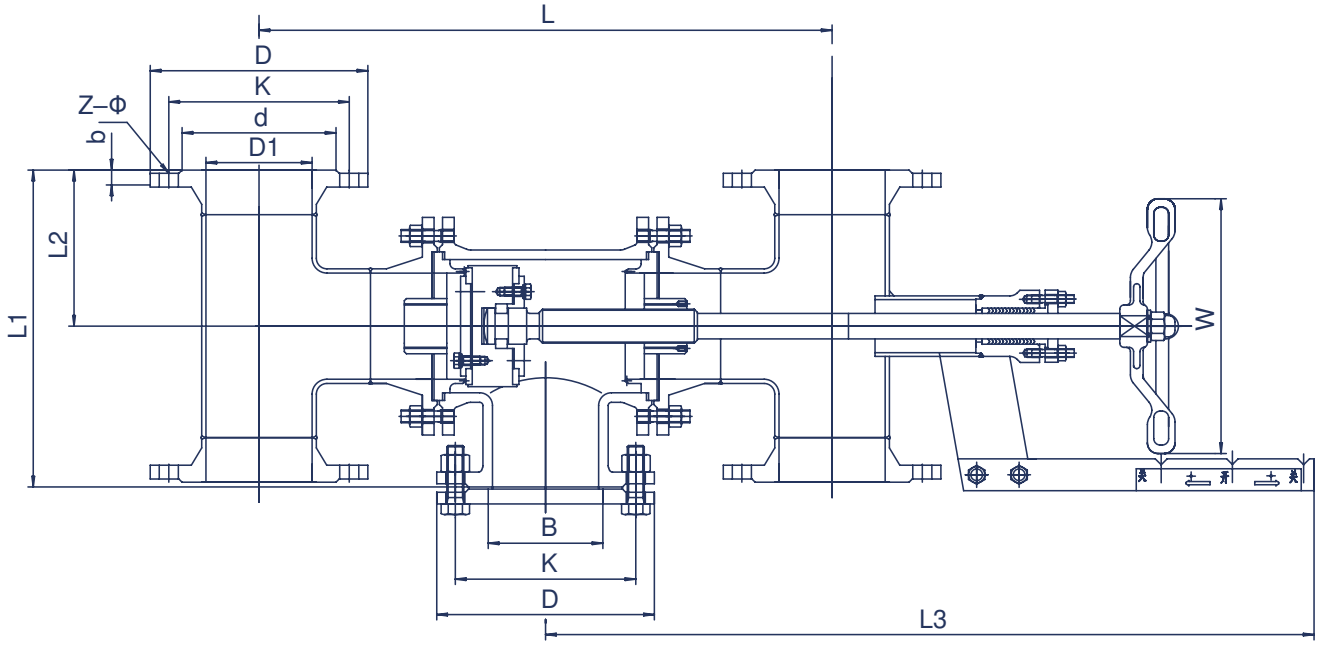


Размеры в мм, масса в кг; резьбы — по обозначениям.

| Код изделия | L | L1 | L2 | L3 | D | D1 | K | d | b | B | Z–Φ | W | Масса (кг) |
|---|---|---|---|---|---|---|---|---|---|---|---|---|---|
| 10500DT40 | 363 | 260 | 130 | 375 | 130 | 40 | 100 | 80 | 18 | 46 | 4-14 | 125 | — |
| 10500DT50 | 363 | 260 | 130 | 500 | 140 | 50 | 110 | 90 | 20 | 59 | 4-14 | 160 | — |
| 10500DT80 | 480 | 288 | 144 | 570 | 190 | 80 | 150 | 128 | 26 | 91 | 4-18 | 220 | — |
| 10500DT100 | 560 | 288 | 144 | 600 | 210 | 100 | 170 | 148 | 28 | 110 | 4-18 | 220 | — |
| 10500DT150 | 680 | 294 | 147 | 724 | 265 | 150 | 225 | 202 | 28 | 161 | 8-18 | 220 | — |
| 10500DT200 | 800 | 532 | 266 | 800 | 320 | 200 | 280 | 258 | 32 | 222 | 8-18 | 400 | — |

# Криогенный пятиходовой запорный клапан

DJ43F-40P · 30500DT

| Характеристика | Значение |
|---|---|
| Номинальный диаметр | DN 40…200 |
| Номинальное давление | 4,0 МПа |
| Рабочие среды | LO2, LN2, LAr, LNG |
| Температура среды | -196 °C…+80 °C |

| Деталь | Материал |
|---|---|
| Корпус | 06Cr19Ni10 (0Cr18Ni9) |
| Шток | 06Cr19Ni10 (0Cr18Ni9) |
| Уплотнение | Армированный ПТФЭ |

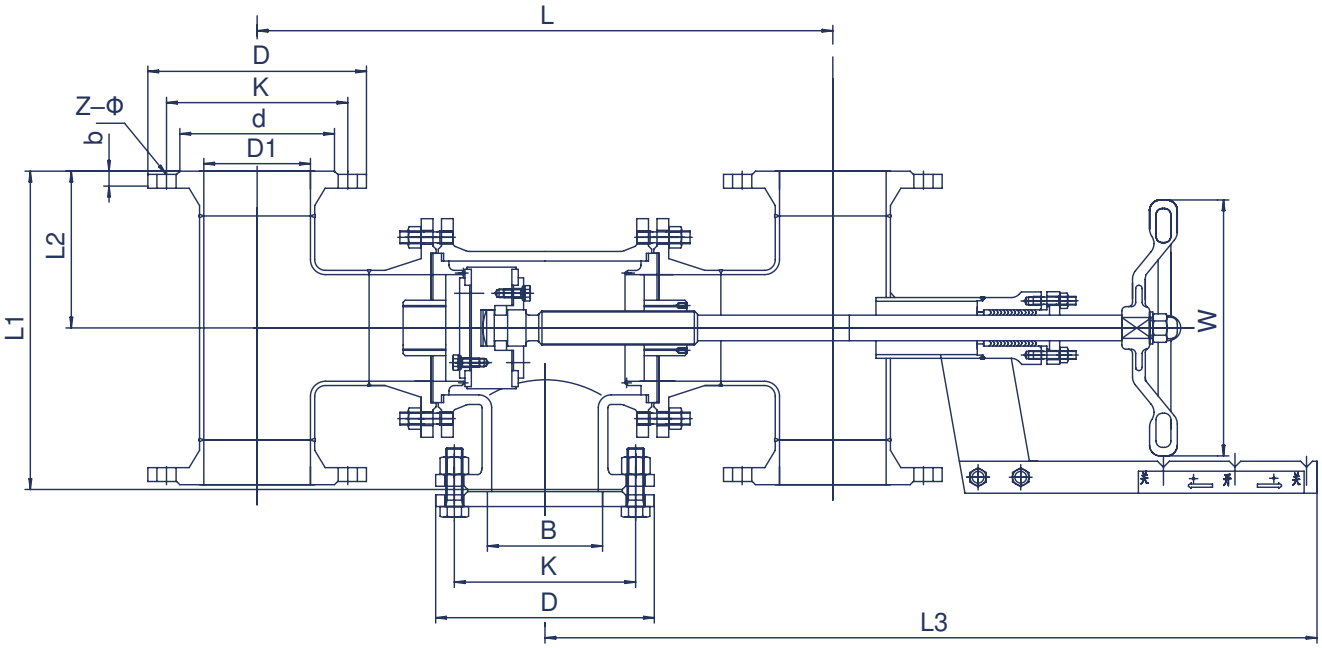

# 30500DT · размеры

DJ43F-40P

Размеры в мм, масса в кг; резьбы — по обозначениям.

| Код изделия | L | L1 | L2 | L3 | D | D1 | K | d | b | B | Z–Φ | W | Масса (кг) |
|---|---|---|---|---|---|---|---|---|---|---|---|---|---|
| 30500DT40 | 363 | 260 | 130 | 375 | 150 | 40 | 110 | 88 | 18 | 46 | 4-18 | 125 | — |
| 30500DT50 | 390 | 260 | 130 | 500 | 165 | 50 | 125 | 102 | 20 | 59 | 4-18 | 160 | — |
| 30500DT80 | 480 | 288 | 144 | 570 | 200 | 80 | 160 | 138 | 26 | 91 | 8-18 | 220 | — |
| 30500DT100 | 560 | 340 | 170 | 600 | 235 | 100 | 190 | 162 | 28 | 110 | 8-22 | 220 | — |
| 30500DT150 | 680 | 436 | 218 | 724 | 300 | 150 | 250 | 218 | 28 | 161 | 8-26 | 220 | — |
| 30500DT200 | 800 | 532 | 266 | 800 | 375 | 200 | 320 | 285 | 32 | 222 | 8-26 | 400 | — |

## Пистолет возврата паров СПГ

26200DG

Внешний вид исполнения

| Характеристика | Значение |
|---|---|
| Номинальный диаметр | DN 12 |
| Номинальное давление | 2,5 МПа |
| Рабочие среды | LNG |
| Температура среды | -196 °C…+80 °C |
| Конструкция | Резьбовое |

| Деталь | Материал |
|---|---|
| Корпус | 06Cr19Ni10 |
| Уплотнение | Полиэтилен высокой плотности |

# 26200DG · размеры

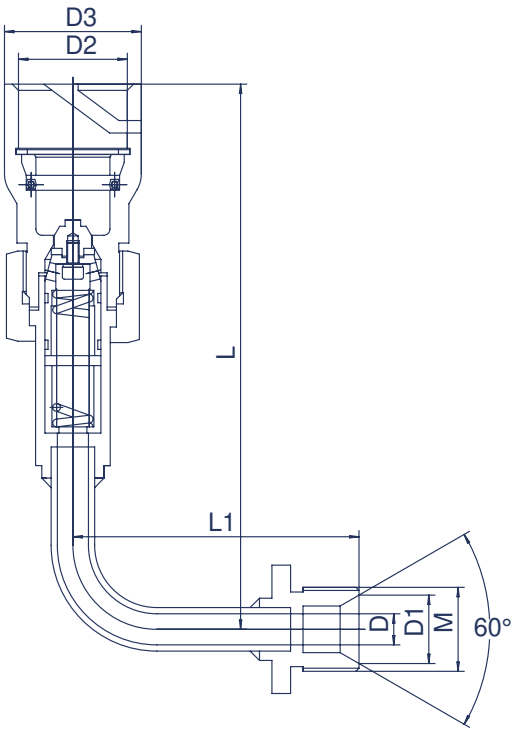


Размеры в мм, масса в кг; резьбы — по обозначениям.

| Код изделия | D | D1 | D2 | D3 | L | L1 | M | Масса (кг) |
|---|---|---|---|---|---|---|---|---|
| 26200DG12 | 10 | 22 | 35 | 45 | 175 | 92 | M27 × 2 | 1.6 |

# Пистолет возврата паров СПГ

26201DG

Внешний вид исполнения

| Характеристика | Значение |
|---|---|
| Номинальный диаметр | DN 12 |
| Номинальное давление | 2,5 МПа |
| Рабочие среды | LNG |
| Температура среды | -196 °C…+80 °C |
| Конструкция | Резьбовое |

| Деталь | Материал |
|---|---|
| Корпус | 06Cr19Ni10 |
| Уплотнение | Полиэтилен высокой плотности |

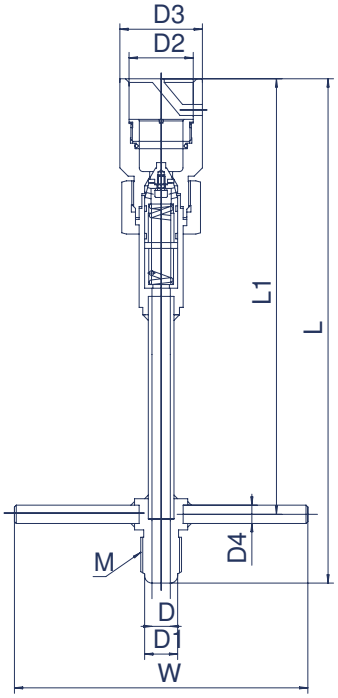


Размеры в мм, масса в кг; резьбы — по обозначениям.

| Код изделия | D | D1 | D2 | D3 | D4 | L | L1 | M | Масса (кг) |
|---|---|---|---|---|---|---|---|---|---|
| 26201DG12 | 10 | 18 | 35 | 45 | 10 | 275 | 238 | 7/8–14UNF | 1.6 |

# Приёмный штуцер возврата паров СПГ

DH22F-25PLNG · 26200DH

Внешний вид исполнения

| Характеристика | Значение |
|---|---|
| Номинальный диаметр | DN 12 |
| Номинальное давление | 2,5 МПа |
| Рабочие среды | LNG |
| Температура среды | -196 °C…+80 °C |

| Деталь | Материал |
|---|---|
| Корпус | 06Cr19Ni10 |
| Запорный элемент | H62 |
| Пружина | 1Cr18Ni9-B |
| Уплотнение | Армированный ПТФЭ |

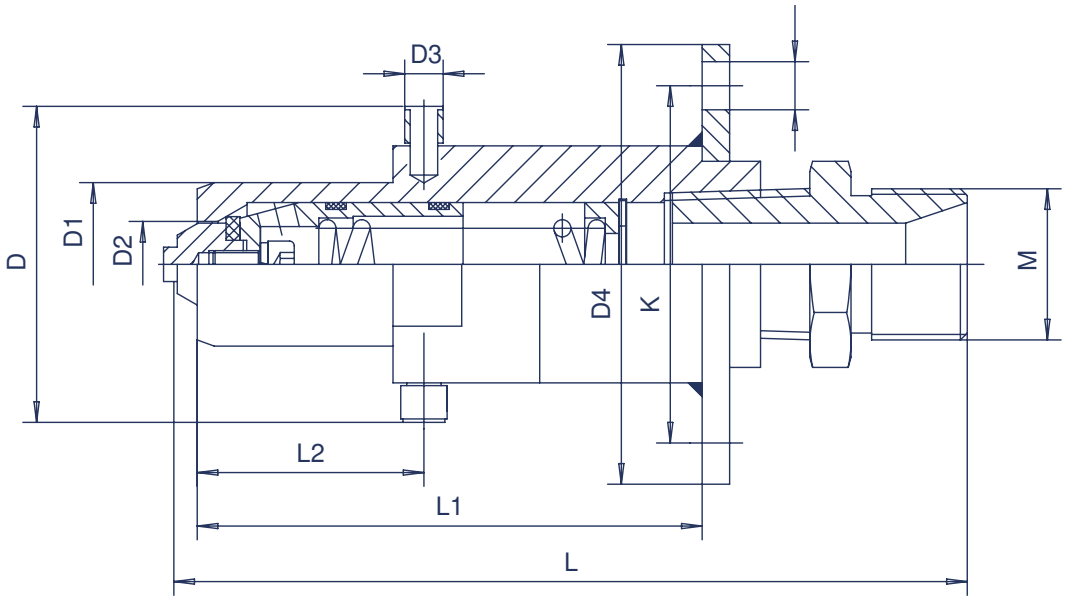


Размеры в мм, масса в кг; резьбы — по обозначениям.

| Код изделия | L | L1 | L2 | D | D1 | D2 | D3 | D4 | K | Z–Ф | M | Масса (кг) |
|---|---|---|---|---|---|---|---|---|---|---|---|---|
| 26200DH12 | 115 | 73.5 | 33 | 46 | 23.8 | 12.5 | 5.6 | 64 | 52 | 3-7 | 22 × 1.5 | 0.4 |

# Заправочный штуцер СПГ

DH19F-25PLNG · 25500DH

Внешний вид исполнения

| Характеристика | Значение |
|---|---|
| Номинальный диаметр | DN 20 |
| Номинальное давление | 2,5 МПа |
| Рабочие среды | LNG |
| Температура среды | -200 °C…+80 °C |
| Высота подъёма | 12 мм |

| Деталь | Материал |
|---|---|
| Корпус | 06Cr19Ni10 |
| Запорный элемент | 06Cr19Ni10 |
| Пружина | 0Cr18Ni9-B |
| Уплотнение | Армированный ПТФЭ |

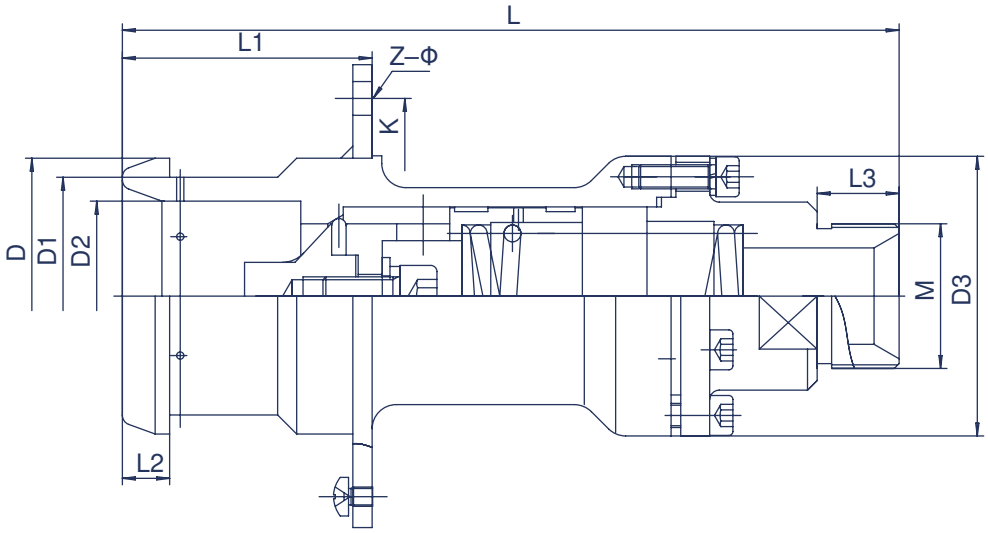


Размеры в мм, масса в кг; резьбы — по обозначениям.

| Код изделия | L | L1 | L2 | L3 | D | D1 | D2 | D3 | K | Z–Φ | M | Масса (кг) |
|---|---|---|---|---|---|---|---|---|---|---|---|---|
| 25500DH20 | 161 | 57 | 9.8 | 17 | 57.2 | 49.3 | 39.5 | 57 | 85 | 4-10 | 30 × 1.5 | 1.7 |

# Заправочный пистолет СПГ

25500DG

Внешний вид исполнения

| Характеристика | Значение |
|---|---|
| Номинальный диаметр | DN 20 |
| Номинальное давление | 2,5 МПа |
| Рабочие среды | LNG |
| Температура среды | -196 °C…+80 °C |
| Конструкция | Ручное соединение |

| Деталь | Материал |
|---|---|
| Корпус | 5083 |
| Запорный элемент | 06Cr19Ni10 |
| Уплотнение | Полиэтилен высокой плотности |

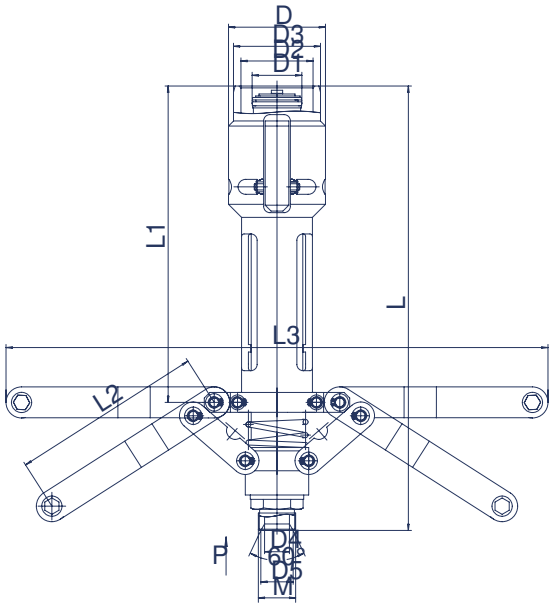


Размеры в мм, масса в кг; резьбы — по обозначениям.

| Код изделия | L | L1 | L2 | L3 | D | M | D1 | D2 | D3 | D4 | D5 | Масса (кг) |
|---|---|---|---|---|---|---|---|---|---|---|---|---|
| 25500DG20 | 358 | 255 | 155 | 436 | 78 | M30×1.5 | 39 | 58 | 70 | 20 | 26 | 5.2 |

# Контакты

Подбор продукции и запрос предложения

## БУДЕМ НА СВЯЗИ

Подбор исполнения и запрос предложения

Укажите код изделия и рабочие условия.

## Виктор

**+86 156 1819 0516**

Тел. / WhatsApp / WeChat

sales@ikusepower.com
sales@ikusepower.com
sales@ikusepower.com

**WeChat**

**WhatsApp**

**Telegram**

**MAX**